Морозильник NO-FROST

РУКОВОДСТВО ПО ЭКСПЛУАТАЦИИ

MF517SNX
MF517SNW

Благодарим Вас за покупку техники Midea! Пожалуйста, перед использованием внимательно прочитайте это руководство и сохраните его для дальнейшего использования. В тексте данного Руководства Вы найдете необходимую информацию по правильной эксплуатации и обслуживанию Вашего холодильника. Соблюдение указанных мер предосторожности поможет сэкономить много Вашего времени и средств в ходе эксплуатации прибора. В разделе "Возможные неисправности и способы их устранения" Вы найдете разъяснения по вопросам эксплуатации и устранения неисправностей, которые могут избавить Вас от необходимости обращаться в службу сервиса.

Компания Midea постоянно совершенствует свои изделия и поэтому оставляет за собой право вносить изменения, не влияющие на безопасность и функционирование прибора.

СОДЕРЖАНИЕ

1 МЕРЫ ПРЕДОСТОРОЖНОСТИ 3
1.1 Меры предосторожности при эксплуатации прибора 3
1.2 Меры предосторожности по обращению с электричеством 4
1.4 Меры предосторожности при перемещении и установке 4
1.5 Предупреждения по утилизации 5
2 КОМПЛЕКТНОСТЬ 5
3 УСТАНОВКА И ПОДГОТОВКА К ПРИМЕНЕНИЮ 6
3.1 Установка 6
3.2 Регулировка по уровню 6
3.3 Установка дверных ручек 7
3.4 Переустановка дверей 7
3.6 Начало эксплуатации 8
3.7 Советы по энергосбережению 9
4. УСТРОЙСТВО МОРОЗИЛЬНИКА И ПОРЯДОК РАБОТЫ 10
4.1 Описание морозильника 10
4.2 Панель управления 11
4.3 Порядок работы 11
5. ОБСЛУЖИВАНИЕ И УХОД 13
5.1 Чистка морозильника 13
5.2 Размораживание прибора 13
5.3 Обслуживание 13
5.4 Отключение 14
6. ВОЗМОЖНЫЕ НЕИСПРАВНОСТИ И СПОСОБЫ ИХ УСТРАНЕНИЯ 14
7. ТЕХНИЧЕСКИЕ ХАРАКТЕРИСТИКИ 15

Морозильник предназначен для хранения и замораживания пищевых продуктов.

При покупке прибора проверьте его на отсутствие механических повреждений конструкции, внешнего оформления и упаковки, на функционирование, на соответствие разделу «КОМПЛЕКТНОСТЬ» настоящего Руководства по эксплуатации.

Проверьте наличие гарантийного и отрывных талонов и правильность их заполнения (наличие серийного номера, даты продажи и печати фирмы-продавца).

Примечание: Выполнение указанных проверок является обязанностью продавца.

Сохраняйте кассовый чек, Руководство по эксплуатации и гарантийный талон до конца гарантийного срока эксплуатации.

Руководство по эксплуатации и гарантийный талон, прилагаемые к прибору, при утере не возобновляются.

Примечание: изображения в руководстве имеют справочный характер. Модель и комплектация конкретной модели, приобретенной вами, может иметь отличия от изображений в инструкции.

1 МЕРЫ ПРЕДОСТОРОЖНОСТИ

1.1 Меры предосторожности при эксплуатации прибора

ВНИМАНИЕ: риск возникновения пожара при использовании легковоспламеняющихся материалов!

ВНИМАНИЕ: Не загораживайте вентиляционные отверстия на корпусе прибора.

ВНИМАНИЕ: Не используйте механические устройства или другие приспособления для ускорения процесса размораживания, кроме рекомендованных производителем. Запрещается удалять наледь и иней при помощи острых предметов во избежание повреждения холодильного контура.

ВНИМАНИЕ: Не повреждайте контур циркуляции хладагента.

ВНИМАНИЕ: Не помещайте внутрь морозильника любые электроприборы, только если такая возможность не предусмотрена изготовителем.

Морозильник должен быть отключен от сети питания по завершению использования и перед началом проведения пользовательского обслуживания.

- Морозильник может использоваться детьми старше 8 лет, лицами с ограниченными физическими, сенсорными или умственными способностями, а также людьми с недостаточным опытом эксплуатации данной бытовой техники, если они были проинструктированы о правилах безопасной эксплуатации и осознают существующую опасность. Детям не разрешается играть с прибором. Дети не должны осуществлять очистку и пользовательское обслуживание морозильника без присмотра взрослых.
- Если кабель питания поврежден, он должен быть заменен авторизованным сервисным центром во избежание поломки оборудования.
- Утилизируйте морозильник согласно требованиям местного законодательства.
- Не храните в морозильнике взрывоопасные вещества и предметы, например, аэрозольные баллончики.
- Настоящий прибор предназначен для использования в бытовых и аналогичных условиях, таких как:
  - кухни для сотрудников в магазинах, офисах и другие служебные помещения;
  - фермерские хозяйства;
  - гостиницы, мотели и другие типы жилья, связанные с проживанием постояльцев;
  - гостиницы с условиями проживания типа «кровать и завтрак».
- Не размещайте в морозильнике чрезмерно много продуктов.
- Не открывайте слишком часто дверь морозильника, особенно в жаркую погоду, и не оставляйте дверь открытой слишком долго.
- Не храните пиво, напитки или другие жидкости, содержащиеся в бутылках или алюминиевых банках, а также в стеклянной таре, в морозильной камере морозильника; в противном случае стекло или алюминиевые банки могут треснуть от мороза, что может привести к повреждению прибора.
- Морозильник предназначен для работы только в пределах диапазона температуры окружающей среды, указанной в технических характеристиках. Эксплуатация прибора при более низких температурах может привести к его поломке.

- Не суйте руки в зазоры между дверью и корпусом морозильника, чтобы предотвратить защемление пальцев.
- Аккуратно закрывайте дверь морозильника, чтобы находящиеся внутри предметы не упали с места.
- Не доставайте мокрыми руками продукты или контейнеры из морозильной камеры, когда морозильник работает, особенно металлические контейнеры, во избежание обморожения. Не употребляйте в пищу замороженные продукты, вынутые из морозилки, это может привести к заболеванию.
- Следуйте указаниям производителей продуктов питания при выборе условий их хранения в морозильнике. Не следует размораживать и повторно замораживать продукты. Соблюдайте сроки хранения продуктов. При размораживании морозильника примите меры для сохранения температуры продуктов на время его размораживания и чистки.
- Морозильник предназначен исключительно для бытового использования, например, для хранения продуктов; он не должен использоваться для других целей, например, для хранения крови, лекарственных средств или биологических продуктов, и т.д.

1.2 Меры предосторожности по обращению с электричеством

- Не тяните за кабель питания для отсоединения шнура питания морозильника. Пожалуйста, крепко возьмитесь за вилку и вытяните её из розетки напрямую.
- Чтобы обеспечить безопасное использование, не повреждайте шнур питания и не используйте шнур питания, когда он поврежден или изношен.
- Во избежание опасности, поврежденный шнур питания подлежит замене только компетентной сервисной службой или специалистами.
- Не используйте удлинители или незаземленные адаптеры.
- Используйте отдельную розетку, розетка также не должна использоваться совместно с другими электроприборами. Штепсельная вилка должна быть крепко воткнута в розетку, в противном случае может возникнуть пожар.
- Убедитесь, что заземляющий электрод розетки оснащен надежной линией заземления.
- Устанавливайте прибор так, чтобы доступ к розетке был свободным.
- В случае утечки бытового газа, перекройте подачу газа, а затем откройте двери и окна. Не отключайте морозильник и другие электрические приборы из розетки, поскольку искра может вызвать пожар.
- Не ставьте работающие электроприборы на морозильник, только если такая возможность не предусмотрена изготовителем.
- Не разбирайте и не ремонтируйте морозильник, не повреждайте контур хладагента; во избежание опасности для жизни и здоровья. Техническое обслуживание прибора должно проводиться только специалистом.
- Вынимайте штепсельную вилку из розетки в случае отключения электричества или перед чисткой прибора. Не подключайте прибор повторно к источнику питания в течение пяти минут, чтобы предотвратить повреждение компрессора из-за последовательных включений.

1.4 Меры предосторожности при перемещении и установке

- Не размещайте легковоспламеняющиеся предметы рядом с морозильником, чтобы избежать пожара.

- Не кладите тяжелые предметы сверху морозильника, поскольку эти предметы могут упасть при закрывании или открывании двери морозильника, что может привести к получению травм.
- Морозильник имеет большой вес и при некорректном обращении или переноске может стать причиной серьёзных травм.
- Во время установки и перемещения прибора не следует держаться за рукоятки дверей, открытые двери, а также любые выступающие детали, например, конденсатор сзади морозильника, а также притрагиваться к системе компрессора.
- Во время установки и перемещения морозильник не следует наклонять больше чем на 40° по отношению к поверхности. Если такая ситуация возникла, включение можно произвести не ранее 2 часов от его установки.
- Если морозильник хранился или перевозился при отрицательной температуре, выдержите его при комнатной температуре не менее 8 часов перед включением в сеть.

1.5 Предупреждения по утилизации

Хладагент и циклопентановые пеноматериалы, используемые в производстве морозильника, легко воспламеняются. Поэтому, при повреждении морозильника, он должен храниться вдали от любого источника огня и вывозиться специальной утилизирующей компанией с соответствующей квалификацией, а также утилизироваться способом отличным от сжигания, во избежание нанесения вреда окружающей среде или любого другого вреда.

Материалы изделия, помеченные знаком ♲, являются перерабатываемыми.

При утилизации морозильника, демонтируйте двери, и снимите дверную прокладку, а также вытащите полки; утилизируйте двери и полки отдельно, чтобы дети не смогли запереться внутри.

Правильная утилизация продукта

Данная маркировка означает, что изделие не должно утилизироваться вместе с другими бытовыми отходами по всей территории ЕС. Для предотвращения нанесения вреда окружающей среде или здоровью человека в результате неконтролируемой утилизации отходов, сдавайте их на переработку для рационального использования материальных ресурсов. Для возврата использованного устройства обратитесь в службу возврата или обратитесь в магазин, где был приобретен продукт. Они могут отправить продукт на переработку, безопасную для окружающей среды.

2 КОМПЛЕКТНОСТЬ

Модель	MF517SNX/MF517SNW
Морозильник (с полками)	1 шт.
Принадлежности:	
Лоток для льда	1 шт.
Лоток для яиц	2 шт.
Руководство по эксплуатации	1 шт.

Гарантийный талон	1 шт.
Индивидуальная тара	1 компл.

3 УСТАНОВКА И ПОДГОТОВКА К ПРИМЕНЕНИЮ

3.1 Установка

Перед использованием прибора, снимите все упаковочные материалы, включая подкладку со дна морозильника, пенопластовые подкладки и пленку внутри морозильника; снимите защитную пленку дверей и корпуса морозильника.

ВНИМАНИЕ: не позволяйте детям играть с упаковочными материалами. Опасность удушения!

Устанавливайте прибор вдали от источников тепла и вдали от мест, где на морозильник будут попадать прямые солнечные лучи. Не ставьте морозильник в места с высокой влажностью, для предотвращения возникновения ржавчины или снижения изоляционного эффекта.

При установке морозильника убедитесь в том, что по бокам имеется 10 см свободного пространства, 10 см с задней стороны и 30 см от верха прибора. Это позволит холодному воздуху свободно циркулировать и улучшит эффективность охлаждения.

Перед началом работы прибора его необходимо почистить (см. раздел «Чистка и уход»).

Морозильник должен быть установлен на ровную и твердую поверхность и располагаться в хорошо вентилируемом помещении.

Перед установкой и регулировкой принадлежностей необходимо убедиться, что морозильник отключен от сети питания.

При выборе места установки оставьте достаточно пространства для открывания дверей и выдвижения ящиков.

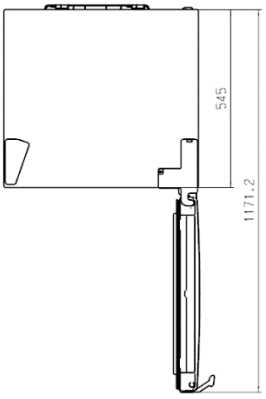

Иллюстрация приведена в качестве справочной информации. Размеры зависят от параметров морозильника и от рекомендаций производителя.

3.2 Регулировка по уровню

Перед регулировкой убедитесь в том, что морозильник не подключен к источнику питания. Откорректируйте уровень морозильника с помощью регулировочных ножек:

- чтобы поднять морозильник, поворачивайте ножку по часовой стрелке,

- чтобы опустить морозильник, поворачивайте ножку против часовой стрелки;

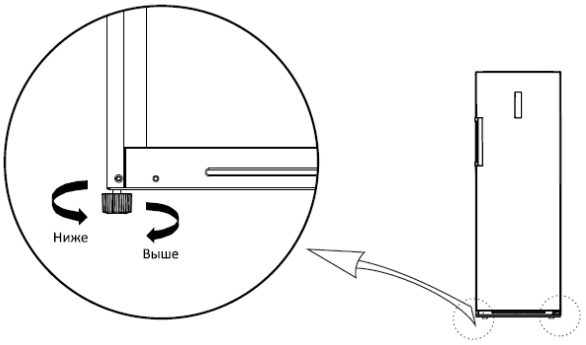

Если морозильник установлен не по уровню, дверь и магнитные уплотнители будут закрываться неплотно.

Перед началом использования убедитесь, что все ножки морозильника касаются земли.

3.3 Установка дверных ручек

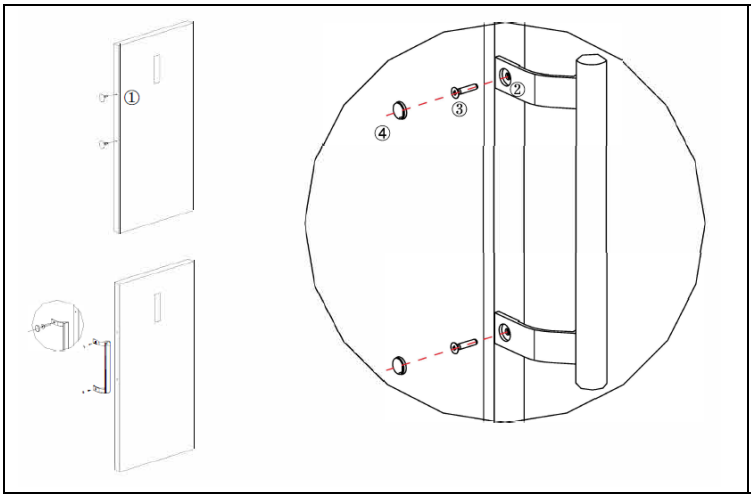	1 Прикрепите ручки к соответствующим дверям при помощи установочных винтов. 2 Закройте отверстия заглушками.

3.4 Переустановка дверей

Список необходимых инструментов:

	Крестовая отвертка	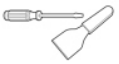	Шпатель или тонкая плоская отвертка
	Накидная головка 5/16” с ручкой		Малярный скотч

1 Выключите морозильник из сети и зафиксируйте дверь скотчем.

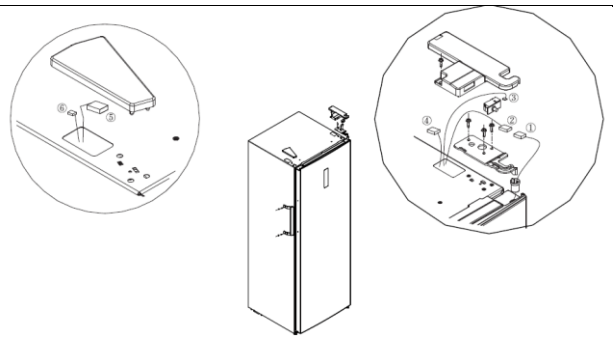	2	Снимите заглушки винтов с обоих сторон, винты и ручку (см. раздел «Установка двери»). Снимите заглушку шарнира, винты, шарнирную петлю и отключите провода в правой верхней части.
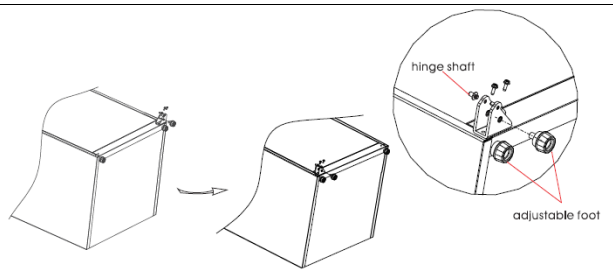	3	Демонтируйте дверь и правый нижний узел шарнира (шарнирный вал и регулируемая ножка}, разберите правый нижний узел петли и соберите шарнирный вал и регулируемую ногу с другой стороны шарнира, затем соберите весь шарнир с другой стороны холодильника..
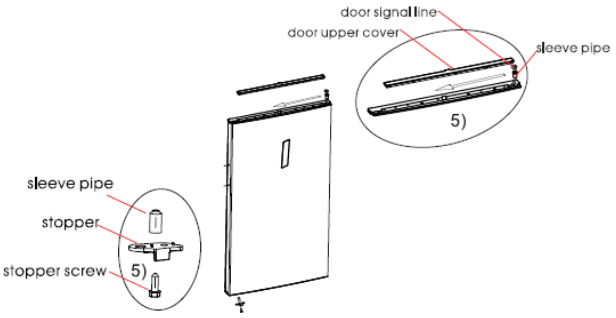	4	Снимите крышку двери, установите верхнюю втулку, сигнальный провод двери на другую сторону и установите верхнюю крышку двери. Демонтируйте правый дверной стопор, втулку с правой нижней двери, вставьте трубку втулки в отверстие петли левой нижней двери, возьмите стопор левой двери из комплекта поставки и установите его в левом нижнем углу двери. Сохраняйте правый дверной стопор для дальнейшего использования.
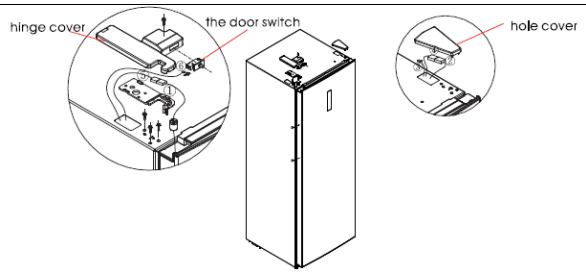	5	Возьмите левый верхний шарнир из комплекта поставки. Поставьте дверь на нижний шарнир и установите верхний шарнир. Соедините сигнальный провод (5) с проводом (1) и провод (6) с (2). Установите крышку шарнира и заглушку.

3.5 Начало эксплуатации

При первом запуске подождите 2-3 часа перед подключением морозильника к сети.

Прежде чем заполнять морозильник любыми свежими или замороженными продуктами, дайте ему проработать в течение 24 часов, чтобы убедиться, что он работает корректно, а также, чтобы температура достигла необходимого уровня.

Сохраните достаточно свободного пространства для удобного открывания дверей и перемещения ящичков, или столько пространства, сколько заявлено производителем.

3.6 Советы по энергосбережению

- Прибор должен быть расположен в самой прохладной части комнаты, вдали от источников тепла или отопительных приборов, и вдали от попадания прямых солнечных лучей.
- Перед помещением в морозильник дайте горячей пище остыть до комнатной температуры.
- Перегрузка прибора заставляет компрессор работать дольше. Продукты, которые замерзают слишком медленно, могут потерять качество или испортиться.
- Тщательно упаковывайте еду, а также вытирайте контейнеры насухо, перед, тем как ставить их в морозильник. Это поможет уменьшить образование наледи.
- Ящики для хранения продуктов не должны прокладываться алюминиевой фольгой, вощеной бумагой или бумажными полотенцами. Такие подкладки мешают циркуляции холодного воздуха, что понижает эффективность работы прибора.
- Упорядочьте и промаркируйте еду, чтобы свести к минимуму количество открывания дверей морозильника и длительность поисков.
- Извлеките максимальное количество необходимых продуктов за раз, и закройте дверь морозильника как можно скорее.

4. УСТРОЙСТВО МОРОЗИЛЬНИКА И ПОРЯДОК РАБОТЫ

4.1 Описание морозильника

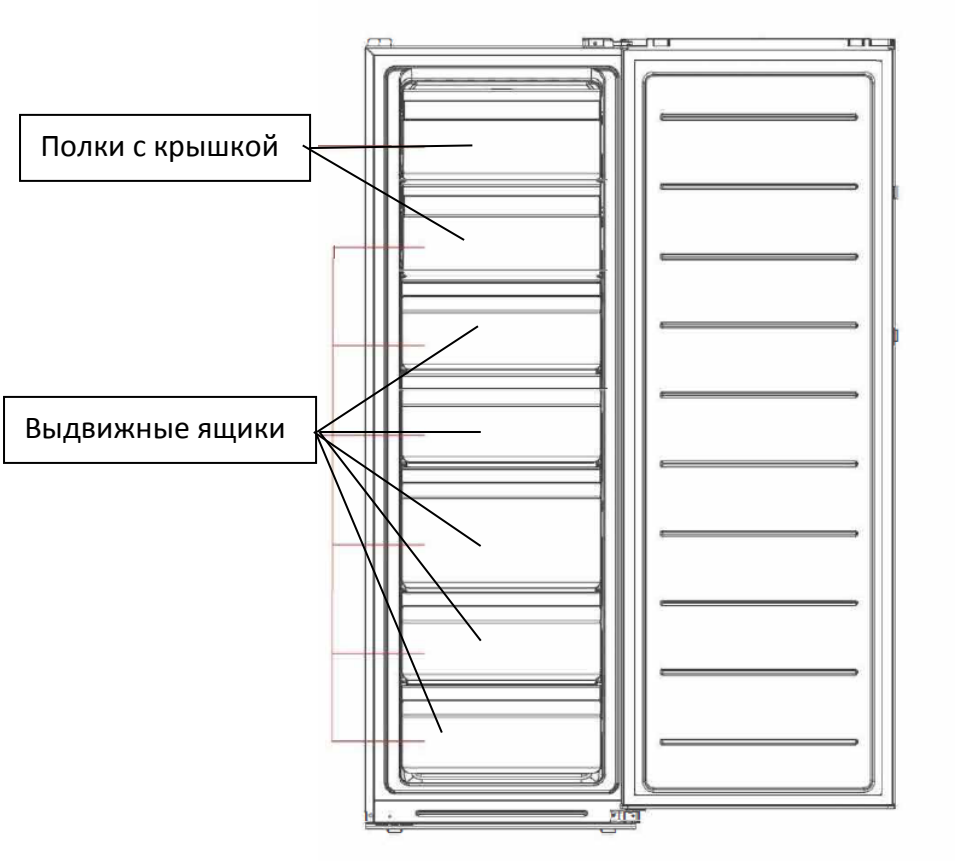

Режим холодильника

- Прибор может работать в режиме холодильника, который подходит для хранения фруктов, овощей, напитков и прочих продуктов питания.
- Прежде чем помещать приготовленную пищу в морозильник, дайте ей остыть до комнатной температуры.
- Во избежание распространения запахов и высыхания продуктов, упаковывайте или закрывайте их по отдельности. Фрукты и овощи можно хранить без упаковки.

Режим морозильника

- Благодаря низкой температуре в морозильной камере продукты остаются свежими долгое время, она в основном используется для хранения замороженных продуктов и для приготовления льда.
- Морозильная камера предназначена для длительного хранения мяса и рыбы.
- Для удобства перед заморозкой мясо рекомендуется разделить на порции. Соблюдайте сроки хранения!

4.2 Панель управления

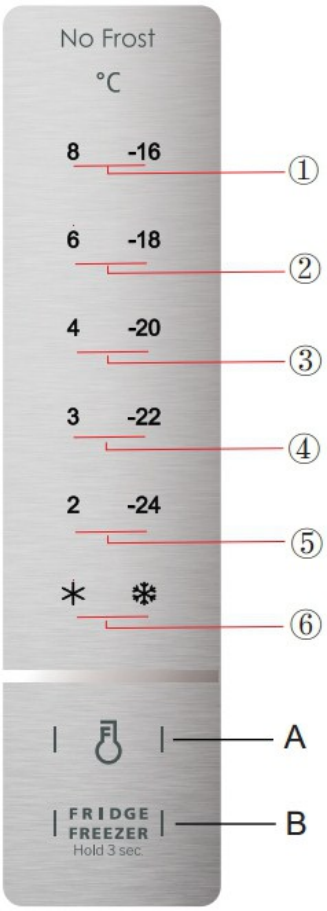

Экран дисплея

1. Значение температуры -16°C / 8°C	2. Значение температуры -22°C / 3°C
3. Значение температуры -18°C / 6°C	4. Значение температуры -24°C / 2°C
5. Значение температуры -20°C / 4°C	6. Режим суперохлаждения / суперзаморозки

Кнопки управления

A. Кнопка выбора температуры

B. Кнопка выбора режима работы (холодильник / морозильник)

4.3 Порядок работы

Дисплей

При первом подключении морозильника к источнику питания первые 3 секунды дисплей отображает все имеющиеся символы. Далее система издает звуковой сигнал, дисплей начинает работу в штатном режиме.

При первом использовании морозильника по умолчанию настройки температуры в морозильной камере -20 °C.

В случае возникновения ошибки дисплей отображает код ошибки (см. далее); если работа происходит в штатном режиме, дисплей отображает информацию о температуре в холодильной камере или в морозильной камере.

Для смены режимов «Холодильник» и «Морозильник» нажмите кнопку выбора режима и удерживайте ее в течение 3 секунд.

Установка температуры в камере

Для изменения температуры в камере в любом из режимов последовательно нажимайте кнопку выбора температуры, после этого будут загораться соответствующие индикаторы.

Настройка режимов «Суперохлаждение» и «Суперзаморозка»

Для выбора режима суперохлаждения (в режиме холодильника) или суперзаморозки (в режиме морозильника) последовательно нажимайте кнопку выбора температуры, пока не загорится индикатор Суперохлаждение / суперзаморозка.

В режиме суперохлаждения в холодильной камере автоматически установится минимальная температура 2 °С для быстрого охлаждения продуктов. Данную функцию рекомендуется включать при необходимости быстрого охлаждения напитков или большого количества свежих продуктов в холодильной камере.

Выключение функции производится автоматически через 2,5 часа. После выхода из режима суперохлаждения, температура в холодильной камере вернется к установленной ранее. Для ручного сброса режима установите вручную новую температуру.

В режиме суперзаморозки в морозильной камере автоматически установится минимальная температура -24 °С для быстрого замораживания продуктов. Данная функция предназначена для замораживания в морозильной камере свежих продуктов массой более 4 кг. Выключение функции производится автоматически через 24 часа. После выхода из режима суперзаморозки, температура в холодильной камере вернется к установленной ранее. Для ручного сброса режима установите вручную новую температуру.

Информирование об открытой двери

Если дверь не закрывается через 2 минуты после открытия, каждую минуту (до момента закрытия двери) морозильник издает один звуковой сигнал. Чтобы остановить звуковой сигнал, нажмите любую кнопку.

Индикация ошибок на дисплее

Если на дисплее появилась информация о неисправности, необходимо обратиться в авторизованный сервисный центр.

Код ошибки	**Описание ошибки**
Режим холодильника	
E1	Ошибка датчика температуры (горят индикаторы 2 и 6)
E5	Ошибка датчика размораживания (горят индикаторы 3 и 6)
E6	Ошибка обмена данных (горят индикаторы 2 и 4)
E7	Ошибка датчика окружающей температуры (горят индикаторы 4 и 6)
E10	Залипание кнопки (горят индикаторы 2 и 3)
Режим морозильника	
E1	Ошибка датчика температуры (горят индикаторы 5 и 6)
E5	Ошибка датчика размораживания (горят индикаторы 4 и 6)
E6	Ошибка обмена данных (горят индикаторы 3 и 5)
E7	Ошибка датчика окружающей температуры (горят индикаторы 3 и 6)
E10	Залипание кнопки (горят индикаторы 4 и 5)

Шум внутри морозильника

Вы можете заметить некоторый шум во время работы морозильника. Большинство шумов являются нормальным рабочим явлением. Они вызваны циркуляцией жидкого хладагента в системе охлаждения. Использование газов, не содержащих хлорфторуглеродов (фреон), делает этот шум более выраженным. Это не является неисправностью и не влияет на производительность морозильника, а свидетельствует о работе компрессора, который нагнетает хладагент внутри системы.

5. ОБСЛУЖИВАНИЕ И УХОД

5.1 Чистка морозильника

Перед размораживанием или мытьем морозильника обязательно отключите его от источника питания!

Своевременно вытирайте пыль с морозильника, а также с поверхности, на которой он стоит, чтобы обеспечить надлежащую вентиляцию.

Чтобы избежать неприятного запаха протирайте морозильник изнутри слабым раствором соды, а затем мойте теплой водой с помощью мягкой губки или ткани. Вытирайте насухо морозильник прежде, чем установить полки и ящики для овощей на место.

Протирайте морозильник снаружи влажной тряпочкой, затем протирайте насухо мягкой тряпкой. Ни в коем случайте не используйте грубые щетки и абразивные материалы, кипяток или кислотосодержащие средства, так как они могут повредить морозильник, как внутри, так и снаружи.

Решетку конденсатора с обратной стороны морозильника можно почистить пылесосом с помощью щетки-насадки.

Полки необходимо мыть, предварительно сняв их с морозильника. После мытья высушите их и установите на место.

5.2 Размораживание прибора

Циркуляция воздуха в морозильнике, а также предусмотренная функция автоматического размораживания позволят избежать намерзания большого количества льда во время работы. Намерзания, которые формируются из-за смены сезонов или температур, можно удалить вручную сухим полотенцем или если на некоторое время отключить морозильник от источника питания.

Советы по уходу

На поверхности морозильника может появляться конденсат. Это может быть связано с изменением температуры в помещении. Вытрите конденсат насухо. Если проблема появляется постоянно, обратитесь в авторизованный сервисный центр.

5.3 Обслуживание

Морозильник должен обслуживаться специалистами авторизованного сервисного центра, для ремонта должны использоваться только оригинальные запчасти.

Не пытайтесь починить морозильник самостоятельно. Ремонт, производимый некомпетентным лицом, может привести к травмам или вызвать серьезную неисправность, а также лишит Вас права на бесплатное гарантийное обслуживание.

5.4 Отключение

В случае перебоев с электричеством, продукты внутри морозильника могут храниться в течение нескольких часов, даже летом. Во время вынужденного отключения следует сократить количество открываний двери морозильника, а также не загружать прибор новыми продуктами.

При длительном неиспользовании прибора, он должен быть отключен от сети и затем вымыт, дверь необходимо оставить открытой для предотвращения возникновения неприятного запаха.

Перед транспортировкой морозильника, полностью извлеките содержимое прибора, закрепите выдвижные ящики и другие детали клейкой лентой, и затяните ножки прибора; закройте дверь и заклейте ее клейкой лентой. Во время перевозки, прибор нельзя класть вверх ногами или горизонтально, также нельзя его трясти, наклон во время перевозки не должен превышать 45°.

Прибор предназначен для бесперебойной работы с момента старта. Старайтесь реже прерывать работу прибора, в противном случае срок его службы может сократиться.

6. ВОЗМОЖНЫЕ НЕИСПРАВНОСТИ И СПОСОБЫ ИХ УСТРАНЕНИЯ

Ниже в таблице приведен перечень простейших неисправностей, которые Вы можете устранить самостоятельно.

Если неисправность устранить не удастся, обратитесь к специалистам ремонтного предприятия.

Неисправность	**Возможная причина и способ устранения**
Морозильник не работает	• Проверьте, подключена ли вилка морозильника к электропитанию. • Низкое напряжение. • Сбой питания или разрыв цепи.
Запах	• Продукты с сильным запахом следует хранить плотно упакованными. • Проверьте, нет ли испорченных продуктов. • Возможно, требуется вымыть морозильник.
Длительная работа компрессора	• Длительная работа компрессора в летнее время, когда температура окружающей среды выше, является нормальным явлением. • Не помещайте слишком много продуктов в морозильную камеру одновременно. • Не помещайте горячую еду в морозильник. Дайте ей остыть. • Такое возможно при частом открывании дверей морозильника.

В отсеке под морозильной камерой находится вода	• Небольшое количество влаги допустимо при работе морозильника. Конденсат накапливается в этом отсеке и удаляется из морозильника через отверстие в нижней части отсека. • Во избежание порчи продуктов, храните их в этом отсеке в упаковке, предотвращающей попадание влаги.
Дверь морозильника не закрывается плотно	• Слишком много продуктов. • Морозильник наклонен.
Громкие шумы	• Проверьте, отрегулирован ли морозильник по уровню, равномерно ли расположены продукты. • Проверьте, надежно ли закреплены детали морозильник (двери, полки). • Устройство может издавать небольшой шум, вызванный циркуляцией жидкого хладагента в системе охлаждения. Это нормальное явление, свидетельствующее о работе компрессора.

ВНИМАНИЕ!

- Во время работы боковые стенки морозильника могут нагреваться, что обусловлено техническими особенностями изготовления корпуса и является нормальным явлением.
- На поверхности морозильника и дверных уплотнителях при высокой влажности окружающей среды может появляться конденсат, это нормальное явление. Вытрите конденсат сухим полотенцем.

Срок службы прибора составляет 10 лет со дня продажи через розничную торговую сеть. В течение этого времени изготовитель обеспечивает потребителю возможность использования товара по назначению, а также выпуск и поставку запасных частей в торговые и ремонтные предприятия. В случае отсутствия штампа магазина срок службы исчисляется со дня изготовления.

Гарантийные обязательства на морозильник изложены в гарантийном талоне. Ремонт у лиц, не имеющих специального разрешения, запрещен!

7. ТЕХНИЧЕСКИЕ ХАРАКТЕРИСТИКИ

Модель:	MF517SNX/MF517SNW
Общий объём, л:	261
Полезный объем, л:	227
Символ для морозильной камеры:	****
Класс защиты от поражения электрическим током:	I
Номинальное напряжение, В:	220-240~
Номинальная частота, Гц:	50
Номинальная сила тока, А:	0.8
Климатическое исполнение (1):	N / SN / ST / T
Хладагент и количество:	R600a, 48 г
Замораживающая способность, кг/сутки	15
Мощность в режиме размораживания, Вт	280

Класс энергетической эффективности (2):	A+
Ежегодное потребление энергии, кВт/ч (3):	291
Способность к сохранению температуры при отключении, ч (4):	15
Уровень шума, дБ:	42
Размеры, мм (Ш x Г x В)	595 x 632 x 1722
Глубина с открытой дверью, мм	1171
Вес нетто, кг	61.5

1. Таблица значения температур для климатических классов:

Климатический класс	**Окружающая температура**
SN	+ 10°C ... +32°C
N	+ 16°C ... +32°C
ST	+ 16°C ... +38°C
T	+ 16°C ... +43°C

2.От A+++ (максимальная эффективность) до D (самая низкая эффективность)

3.Энергопотребление «291» кВт/ч в год основывается на результатах 24-часового стандартного теста (0,797 кВт*ч/24 ч). Фактическое энергопотребление зависит от того, какой используется температурный режим, и от места расположения прибора.

4. Данное значение является приблизительным и зависит от температуры окружающей среды, загрузки морозильника и частоты открывания двери.

Все технические усовершенствования будут учтены в новой версии руководства по эксплуатации, которое Вы сможете найти на нашем сайте http://ru.midea.com/. Внешний вид изделия и цвет могут быть изменены производителем без предварительного уведомления.

Сведения о сертификации:	Сертификат соответствия №ТС RU C-CN.ОМ02.В.11216 Орган по сертификации: ООО «Авто Эксперт» Срок действия: по 19.07.2023 г.
Изготовитель:	Гуанчжоу Мидеа Хуалин Рефриджератор Ко., Лтд. №5, Сингуансы Роад, Чжуцзян, Цянфэн, Наньша, Гуанчжоу, пров. Гуандун, Китай Сделано в Китае
Импортер в РФ:	ООО «Ориент Хоусхолд Апплиансес» 127015, РФ, г. Москва, ул. Новодмитровская, д.2, корп. 1, 17 этаж, офис 406 Информационно-справочная служба: 8 (800) 777-00-88 http://ru.midea.com/

Дату изготовления изделия Вы можете определить по серийному номеру, указанному в гарантийном талоне (ххх ММ ГГ хххххх где ГГ- год, ММ-месяц, ххххх - другие символы номера. Пример, ххх 0417 хххххх, дата производства - апрель 2017 г.).