Instruction Manual

REFRIGERATOR

Model: ARM024S1ARSV

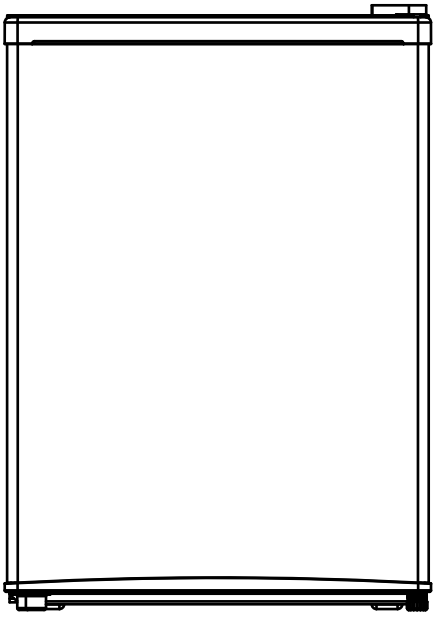

CONTENTS

1 Safety warnings

1.1 Warning · · ·

1 Safety warnings

1.1 Warning

Warning:risk of fire / flammable materials

THIS appliance is intended to be used in household and similar applications such as staff kitchen areas in shops, offices and other working environments; farm houses and by clients in hotels, motels and other residential type environments; bed and breakfast type environments; catering and similar non-retail applications.

IF the supply cord is damaged, it must be replaced by the manufacturer, its service agent or similarly qualified persons in order to avoid a hazard.

DO not store explosive substances such as aerosol cans with a flammable propellant in this appliance.

THE appliance has to be unplugged after use and before carrying out user maintenance on the appliance.

WARNING: Keep ventilation openings, in the appliance enclosure or in the built-in structure, clear of obstruction.

WARNING: Do not use mechanical devices or other means to accelerate the defrosting process, other than those recommended by the manufacturer.

WARNING: Do not damage the refrigerant circuit.

WARNING: Do not use electrical appliances inside the food storage compartments of the appliance, unless they are of the type recommended by the manufacturer.

WARNING:Please abandon the refrigerator according to local regulators for it use flammable blowing gas and refrigerant.

WARNING: When positioning the appliance, ensure the supply cord is not trapped or damaged.

WARNING: Do not locate multiple portable socket-outlets or portable power supplies at the rear of the appliance.

DO not use extension cords or ungrounded（two prong）adapters.

WARNING: Risk of child entrapment.Before you throw away your old refrigerator or freezer:
–Take off the doors.
–Leave the shelves in place so that children may not easily climb inside.

THE refrigerator must be disconnected from the source of electrical supply before attempting the installation of accessory.

REFRIGERANT and cyclopentane foaming material used for the appliance are flammable. Therefore, when the appliance is scrapped, it shall be kept away from any fire source and be recovered by a special recovering company with corresponding qualification other than be disposed by combustion, so as to prevent damage to the environment or any other harm.

CHILDREN should be supervised to ensure that they do not play with the appliance.

TO avoid contamination of food，please respect the following instructions:

- Opening the door for long periods can cause a significant increase of the temperature in the compartments of the appliance.
- Clean regularly surfaces that can come in contact with food and accessible drainage systems.
- Clean water tanks if they have not been used for 48 h; flush the water system connected to a water supply if water has not been drawn for 5 days. （note 1）
- Store raw meat and fish in suitable containers in the refrigerator, so that it is not in contact with or drip onto other food.
- If the refrigerating appliance is left empty for long periods, switch off, defrost, clean, dry, and leave the door open to prevent mould developing within the appliance.

Note 1,2,3：Please confirm whether it is applicable according to your product compartment type.

1.2 Meaning of safety warning symbols

Prohibition symbols	The symbols indicate prohibited matters, and those behaviors are forbidden. Non-compliance with the instructions may result in product damages or endanger the personal safety of users.
Warning symbols	The symbols indicate matters that must be followed, and those behaviors must be strictly executed in line with the operation requirements. Non-compliance with the instructions may result in product damages or endanger the personal safety of users.
Note symbols	The symbols indicate matters to pay attention to, and these behaviors shall be specially noted. Due precautions are needed or minor or moderate injuries or damages of the product will be caused.

This manual contains lots of important safety information which shall be observed by the users.

1.3 Electricity related warnings

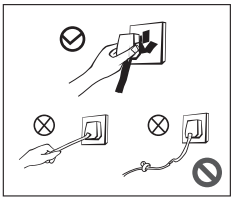

- Do not pull the power cord when pulling the power plug of the refrigerator. Please firmly grasp the plug and pull out it from the socket directly.
- Do not damage the power cord under any condition so as to ensure safety use, do not use when the power cord is damaged or the plug is worn.
- Worn or damaged power cord shall be replaced in manufacturer-authorized maintenance stations.

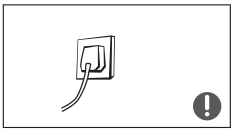

- The power plug should be firmly contacted with the socket or else fires might be caused. Please ensure that the grounding electrode of the power socket is equipped with a reliable grounding line.

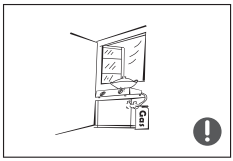

- Please turn off the valve of the leaking gas and then open the doors and windows in case of leakage of gas and other flammable gases. Do not unplug the refrigerator and other electrical appliances considering that spark may cause a fire.

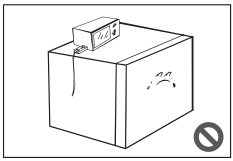

- To ensure safety, it is not recommended that to place regulators, rice cookers, microwave ovens and other appliances on the top of the refrigerator, those recommended by the manufacturer are not included. Do not use electrical appliances in the food pan.

1.4 Related warnings for use

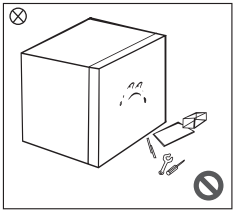

- Do not arbitrarily disassemble or reconstruct the refrigerator, nor damage the refrigerant circuit; maintenance of the appliance must be conducted by a specialist.
- Damaged power cord must be replaced by the manufacturer, its maintenance department or related professionals in order to avoid danger.

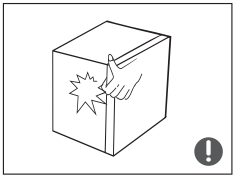

- The gaps between refrigerator doors and between doors and refrigerator body are small, be noted not to put your hand in these areas to prevent from squeezing the finger. Please be gentle when open the refrigerator door to avoid falling articles.
- Do not pick foods or containers with wet hands in the freezing chamber when the refrigerator is running, especially metal containers in order to avoid frostbite.

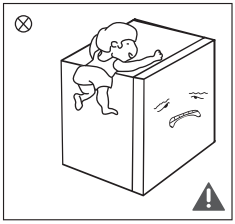

- Do not allow children to enter or climb the refrigerator to prevent that children are sealed in the refrigerator or children are injured by the falling refrigerator.
- Do not spray or wash the refrigerator; do not put the refrigerator in moist places easy to be splashed with water so as not to affect the electrical insulation properties of the refrigerator.

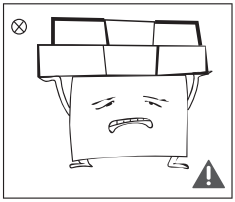

- Do not place heavy objects on the top of the refrigerator considering that objects may fall when open the door, and accidental injuries might be caused.
- Please pull out the plug in case of power failure or cleaning. Do not connect the refrigerator to power supply within five minutes to prevent damages to the compressor due to successive starts.

1.5 Warnings related to placing items

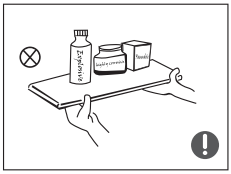

- Do not put flammable, explosive, volatile and highly corrosive items in the refrigerator to prevent damages to the product or fire accidents.
- Do not place flammable items near the refrigerator to avoid fires.

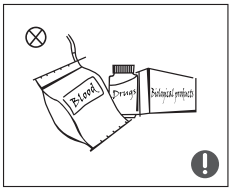

- This product is household refrigerator and shall be only suitable for the storage of foods. According to national standards, household refrigerator shall not be used for other purposes, such as storage of blood, drugs or biological products.

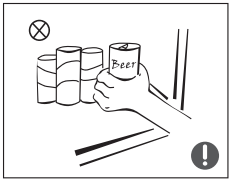

- Do not place items such as bottled or sealed container of fluid such as bottled beers and beverages in the refrigerator to prevent bursts and other losses.

1.6 Warnings for energy

1)Refrigerator might not operate consistently when sited for an extended period of time below the cold end of the range of temperatures for which the refrigerator appliance is designed.
2)The fact that effervescent drinks should not be stored in low-temperature compartments or cabinets, and that some products such as water ices should not be consumed too cold;
3)The need to not exceed the storage time recommended by the food manufacturers for any kind of food and particularly for commercially quick-frozen food in food-refrigerator and frozen-food storage compartments or cabinets;
4)The precautions necessary to prevent an undue rise in the temperature of the frozen food while defrosting the refrigerating appliance, such as wrapping the frozen food in several layers of newspaper.
5)The fact that a rise in temperature of the frozen food during manual defrosting, maintenance or cleaning could shorten the storage life.
6)The necessity that, for doors or lids fitted with locks and keys, the keys be kept out of the reach of children and not in the vicinity of the refrigerator appliance, in order to prevent children from being locked inside.

1.7 Warnings related to disposal

The refrigerator's refrigerant and cyclopentane foam materials are combustible materials and discarded refrigerators should be isolated from fire sources and can not be burned. Please transfer the refrigerator to qualified professional recycling companies for processing to avoid damages to the environment or other hazards.

Please remove the door of the refrigerator and shelves which shall be properly placed to avoid accidents of children entering and playing in the refrigerator.

Correct Disposal of this product:
This marking indicates that this product should not be disposed with other household wastes. To prevent possible harm to the environment or human health from uncontrolled waste disposal, recycle it responsibly to promote the sustainable reuse of material resources. To return your used device, please use the return and collection systems or contact the retailer where the product was purchased.They can take this product for environmental safe recycling.

2 Proper use of refrigerator

2.1 Names of components

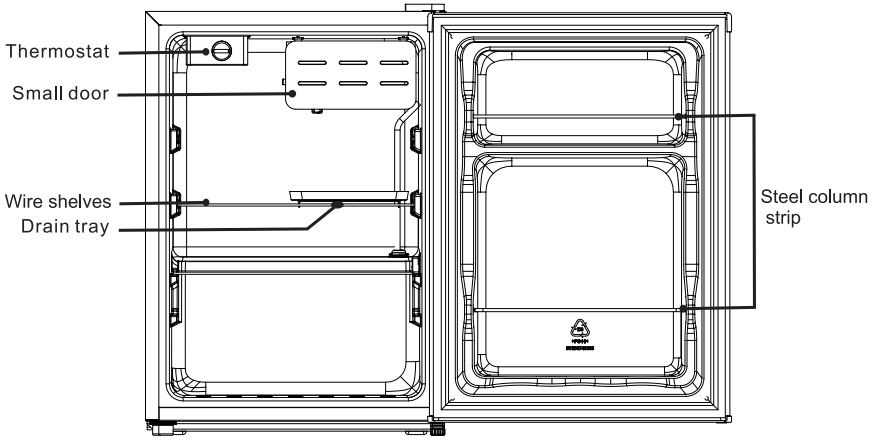

(The picture above is only for reference. The actual configuration will depend on the physical product or statement by the distributor)

- The Refrigerating Chamber is suitable for storage of a variety of fruits, vegetables, beverages and other food consume in the short term.
- Cooking foods shall not be put in the refrigerating chamber until cooled to room temperature.
- Foods are recommended to be sealed up before putting into the refrigerator.

2.2 Temperature Control

(The picture above is only for reference. The actual configuration will depend on the physical product or statement by the distributor)

- The figures do not mean specific set temperature, but temperature level.
  "1" means the warmest setting
  "6"means the coldest setting
  The higher the figure is, the lower the actual temperature inside refrigerator shall be.
  "OFF" means stop running.

2.3 Placement

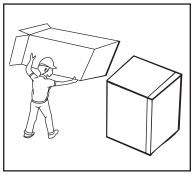

- Before using the refrigerator, remove all packaging materials including bottom cushions and foam pads and tapes inside the refrigerator , tear off the protective film on the door and the refrigerator body.

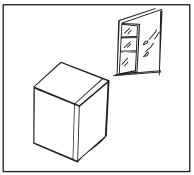

- The refrigerator should be placed in a well-ventilated indoor place; the ground shall be flat, and sturdy.

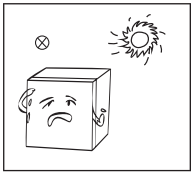

- Keep away from heat and avoid direct sunlight. Do not place the refrigerator in moist or watery places to prevent rust or reduction of insulating effect.

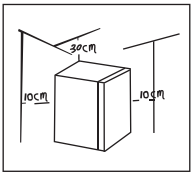

- The top space of the refrigerator shall be greater than 30cm,and the distances from bothsides and backside shall be more than 10cm to facilitate heat dissipation.

2.4 Start to use

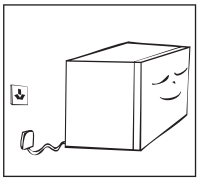

- The refrigerator shall stay for half an hour before connecting power when it is firstly started.
- The refrigerator shall run 2 to 3 hours before loading fresh or frozen foods; the refrigerator shall run for more than 4 hours in summer in advance considering that the ambient temperature is high.

2.5 Energy saving tips

- The appliance should be located in the coolest area of the room, away from heat producing appliances or heating ducts, and out of the direct sunlight.
- Let hot foods cool to room temperature before placing in the appliance. Overloading the appliance forces the compressor to run longer. Foods that freeze too slowly may lose quality, or spoil.
- Be sure to wrap foods properly, and wipe containers dry before placing them in the appliance. This cuts down on frost build-up inside the appliance.
- Appliance storage bin should not be lined with aluminum foil, wax paper, or paper toweling. Liners interfere with cold air circulation, making the appliance less efficient.
- Organize and label food to reduce door openings and extended searches. Remove as many items as needed at one time, and close the door as soon as possible.

2.6 Levelling feet

Schematic diagram of the leveling feet

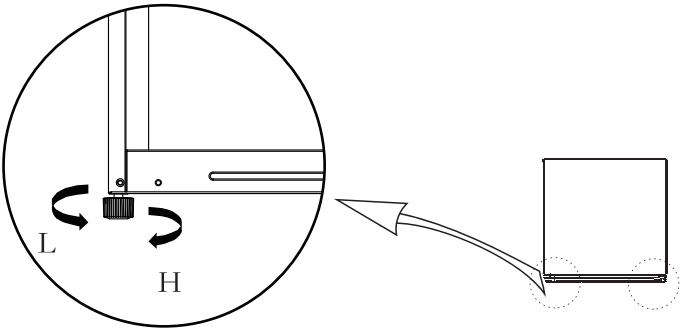

(The picture above is only for reference.The actual configuration will depend on the physical product or statement by the distributor)

Adjusting procedures:
a. Turn the feet clockwise to raise the refrigerator;
b. Turn the feet counterclockwise to lower the refrigerator;
c. Adjust the right and left feet based on the procedures above to a horizontal level.

2.7 Door right-left change

List of tools to be provided by the user	
	Cross screwdriver
	Thin–blade screwdriver
	Masking tape

1)Remove all food from door shelves. Fix the door by tapes.

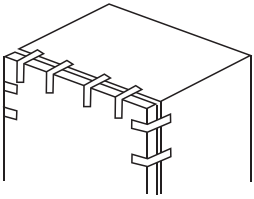

2) Dismantle hole caps, the upper hinge cover, fitting screws of upper hinge, and remove the upper hinge, please keep the door vertical in whole process for avoiding falling down;

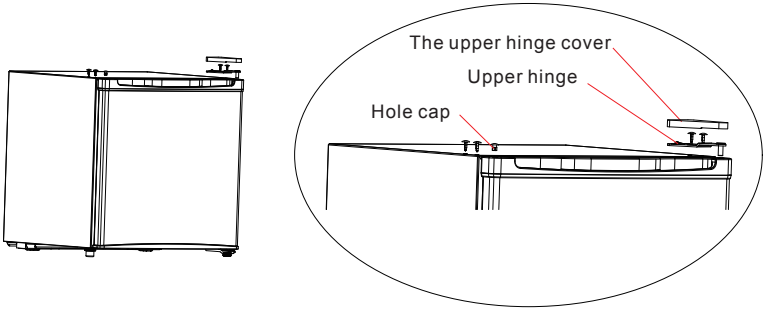

3)Remove the door;

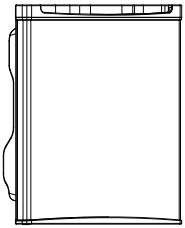

4) Dismantle the lower hinge assembly and adjustable leg;

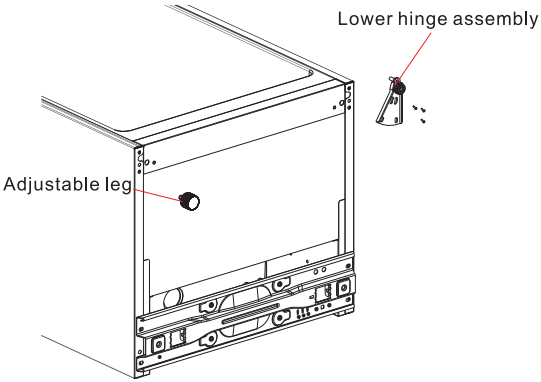

5) Install the lower hinge and adjustable leg on lower left side of cabinet and lower right side respectively;

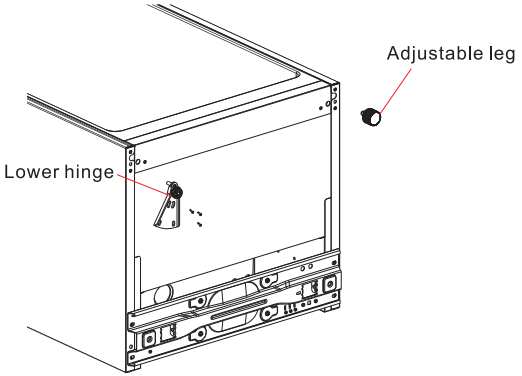

6) Put the door on lower hinge vertically, and validate the gas tightness of door gasket, then install the upper hinge by fitting screws and the hinge cover, finally cover the hole caps on upper right side.

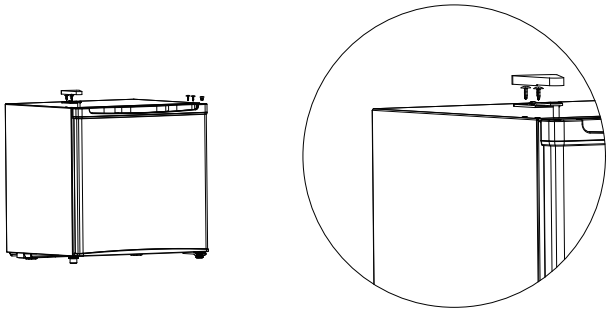

(The picture above is only for reference.The actual configuration will depend on the physical product or statement by the distributor)

3 Maintenance of refrigerator

3.1 Cleaning

- Dusts behind the refrigerator and on the ground shall be timely cleaned to improve the cooling effect and energy saving.
- Check the door gasket regularly to make sure there are no debris. Clean the door gasket with a soft cloth dampened with soapy water or diluted detergent.
- The interior of the refrigerator should be cleaned regularly to avoid odor.
- Please turn off the power before cleaning interior, remove all foods, drinks ,shelves, drawers, etc.
- Use a soft cloth or sponge to clean the inside of the refrigerator, with two tablespoons of baking soda and a quart of warm water. Then rinse with water and wipe clean. After cleaning, open the door and let it dry naturally before turning on the power.
- For areas that are difficult to clean in the refrigerator (such as narrow sandwiches, gaps or corners), it is recommended to wipe them regularly with a soft rag, softbrush, etc. and when necessary,combined with some auxiliary tools (such as thin sticks) to ensure no contaminants or bacterials accumulation in these areas.
- Do not use soap, detergent, scrub powder, spray cleaner, etc., as these may cause odors in the interior of the refrigerator or contaminated food.
- Clean the bottle frame, shelves and drawers with a soft cloth dampened with soapy water or diluted detergent. Dry with a soft cloth or dry naturally.
- Wipe the outer surface of the refrigerator with a soft cloth dampened with soapy water, detergent, etc., and then wipe dry.
- Do not use hard brushes, clean steel balls, wire brushes, abrasives(such as toothpastes), organic solvents (such as alcohol, acetone, banana oil, etc.), boiling water, acid or alkaline items, which may damage the cooler surface and interior. Boiling water and organic solvents such as benzene may deform or damage plastic parts.
- Do not rinse directly with water or other liquids during cleaning to avoid short circuits or affect electrical insulation after immersion.

⚠ Please unplug the refrigerator for defrost and cleaning.

3.2 Defrost

- Refrigerator shall be manually defrosted.

  Disconnect the plug from the wall socket, open the door and remove all the food to a cool place. It is recommended to remove the frost by a plastic scraper, or let the temperature rise naturally until the frost melts. Then wipe away the remaining ice and water, and plug in socket for switching on the freezer.

⚠ Other mechanical devices or other means shall not be used to accelerate except those recommended by the manufacturer. Do not damage the refrigerant circuit.

3.3 Stop using

Foods can be preserved for a couple of hours even in summer in case of power failure; it is recommended to reduce the frequency of opening door and do not put fresh foods into the refrigerator. Please unplug the refrigerator left unused for a long time for cleaning. Keep the door open to avoid the bad odor.
Do not turn upside or vibrate the refrigerator, the carrying angle can not be greater than 45° . Do not hold the door and hinge when moving this unit.

⚠ Continuous operation is recommended when the refrigerator is started. Please do not stop the refrigerator under normal circumstances so as not to affect the refrigerator's service life.

4 Trouble shooting

The following simple issues can be handled by the user. Please call the after-sale service department if the issues are not settled.

Inoperation	Whether the refrigerator is plugged and connected to power; Low voltage; Whether temperature control knob is in the work area; Failure power or tripping circuit.
Odor	Odorous foods should closely wrapped; Whether foods are rotten; Whether the interior shall be cleaned.
Long-term operation of compressor	It is normal that refrigerator operates for longer time in summer when the ambient temperature is higher; Do not put too much food in the refrigerator at one time; Do not put foods until they are cooled; Frequent opening of refrigerator door; Thick frost layer (defrost is needed).
The refrigerator door can not be properly closed	The refrigerator door is stuck by food packages; Too much food; Unbalanced refrigerator.
Loud noises	Whether the floor is flat, whether the placement of refrigerator is stable; Whether the refrigerator accessories are properly placed.
Transient difficulty in door opening	After refrigeration, there will be pressure difference between the inside and outside of the refrigerator to result in transient difficulty in door opening. This is a normal physical phenomenon.
Refrigerator enclosure heat Condensation	The refrigerator enclosure may emit heat during operation specially in summer, this is caused by the radiation of the condenser, and it is a normal phenomenon. Condensation: condensation phenomenon will be detected on the exterior surface and door seals of the refrigerator when the ambient humidity is large, this is a normal phenomenon, and the condensation can be wiped away with a dry towel.
Airflow sound Buzz Clatter	Refrigerants circulating in the refrigerant lines will produce eruption of sound and grunts which is normal does not affect the cooling effect. Buzz will be generated by running compressor specially when starting up or shutting down. The solenoid valve or electric switch valve will clatter which is a normal phenomenon and does not affect the operation.

ArcticKing Refrigerator Warranty

Your product is protected by this warranty:

Warranty service must be obtained from Classic Consumer Services or an authorized Midea servicer.

Warranty

- One year full warranty from original purchase date.

ArcticKing, through its authorized servicers will:

- Pay all costs for repairing or replacing parts of this appliance which prove to be defective in materials or workmanship.

Consumer will be responsible for:

- Diagnostics, removal, transportation and reinstallation cost required because of service.
- Costs of service calls that are a result of items listed under **NORMAL RESPONSIBILITIES OF THE CONSUMER****

ArcticKing replacement parts shall be used and will be warranted only for the period remaining on the original warranty.

NORMAL RESPONSIBILITIES OF THE CONSUMER**

This warranty applies only to products in ordinary household use, and the consumer is responsible for the items listed below:

1. Proper use of the appliance in accordance with instructions provided with the product.
2. Routine maintenance and cleaning necessary to keep the good working condition.
3. Proper installation by an authorized service professional in accordance with instructions provided with the appliance and in accordance with all local plumbing, electrical and / or gas codes.
4. Proper connection to a grounded power supply of sufficient voltage, replacement of blown fuses, repair of loosened connections or defects in house wiring.
5. Expenses for making the appliance accessible for servicing.
6. Damages to finish after installation.

EXCLUSIONS

This warranty does not cover the following:

1) Failure caused by damage to the unit while in your possession (other than damage caused by defect or malfunction), by its improper installation, or by unreasonable use of the product, including without limitation, failure to provide reasonable and necessary maintenance or to follow the written Installation and Operating Instructions.
2) Products purchased "as-is" or refurbished are not covered by this warranty.
3) Food loss caused by refrigerator or freezer failure.
4) Service calls to repair or replace consumables such as water filters, light bulbs air filters etc., or handles, knobs and other cosmetic parts.
5) Product that has been transferred from its original owner.
6) Interior or exterior rust on the unit.
7) Damages caused by services performed by persons other than authorized Midea servicers; use of parts other than Midea replacement parts; obtained from persons other than such Midea customer service; or external causes such as abuse, misuse, inadequate power supply or acts of God.
8) Service calls resulting from improper installation of your product.
9) Service calls to instruct you on the use of your product.
10) Surcharges including, but not limited to, any after hour, weekend, or holiday service calls, tolls, ferry trip charges, or mileage expense for service calls to remote areas, including the state of Alaska.
11) If the unit is put to commercial, business, rental, or other use or application other than for consumer use, we make no warranties, express or implied, including but not limited to, any implied warranty of merchantability or fitness for particular use or purpose.
12) Product that has been removed outside the USA or Canada.
13) Products without original serial numbers or products that have serial numbers which have been altered or cannot be readily determined.

Note: Some states do not allow the exclusion or limitation of incidental or consequential damages. So this limitation or exclusion may not apply to you.

IF YOU NEED SERVICE

Keep your bill of sale, delivery slip, or some other appropriate payment record.
The date on the bill established the warranty period should service be required.
If service is performed, it is in your best interest to obtain and keep all receipts.
This written warranty gives you specific legal rights. You may also have other rights that vary from state to state.
Service under this warranty must be obtained by following these steps, in order:

1. Contact Classic Consumer Services or an authorized ArcticKing servicer at 1-866-646 4332.
2. If there is a question as to where to obtain service, contact our consumer relations Department.

Manuel d’instruction

RÉFRIGÉRATEUR

Modèle : ARM024S1ARSV

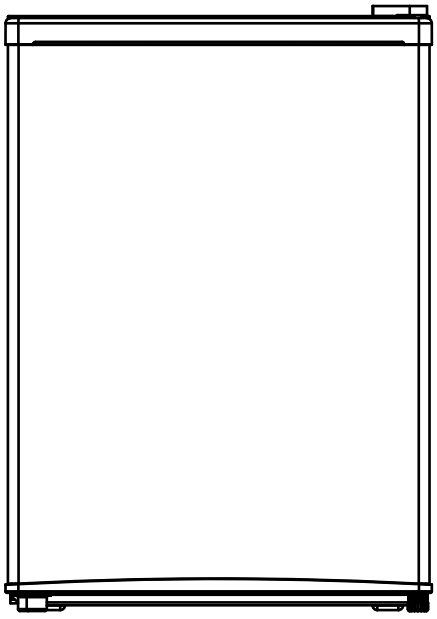

CONTENU

1 Avertissements de sécurité 1

1.1 Avertissement 1
1.2 Signification des symboles d'avertissement de sécurité 2
1.3 Avertissements liés à l'électricité 2
1.4 Avertissements pour l'utilisation 3
1.5 Avertissements pour le placement 4
1.6 Avertissements pour l'énergie 4
1.7 Avertissements pour l'élimination 4

2 Utilisation appropriée des réfrigérateur 5

2.1 Noms des composants 5
2.2 Contrôle de la température 5
2.3 Placement 6
2.4 Commencer 6
2.5 Conseils d'économie d'énergie 6
2.6 Nivellement de Pieds 6
2.7 Changement de porte droite-gauche 7

3 Entretien du réfrigérateur 9

3.1 Conseils de nettoyage 9
3.2 Dégivrage 10
3.3 Arrêt d'utilisation 10

4 Dépannage 10

CHER CLIENT:

Merci d'avoir acheté ce réfrigérateur. Pour vous assurer d'obtenir les meilleurs résultats de votre nouveau réfrigérateur, veuillez prendre le temps de lire les instructions simples contenues dans ce livret. Veillez à ce que le matériel d'emballage soit éliminé, conformément aux exigences environnementales en vigueur.

Lorsque vous débarrassez d'un équipement réfrigérateur, veuillez vous mettre en rapport avec votre service local d'élimination des déchets pour obtenir des conseils sur l'élimination sécuritaire. Cet appareil ne doit être utilisé que pour l'usage auquel il est destiné.

1 Avertissements de sécurité

1.1 Avertissement

Avertissement: risque d'incendie/matériaux inflammables

Cet appareil est destiné à être utilisé dans des applications domestiques et similaires telles que les zones de cuisine du personnel dans les magasins, les bureaux et autres environnements de travail; les maisons de ferme et par les clients dans les hôtels, motels et autres environnements de type résidentiel; les environnements de type chambre d'hôtes; restauration et applications similaires non détaillants.

Si le cordon d'alimentation est endommagé, il doit être remplacé par le fabricant, son agent de maintenance ou des personnes de qualification similaire afin d'éviter un danger.

Ne stockez pas de substances explosives telles que les contenants d'aérosol avec gaz propulseur inflammable dans cet appareil.

L'appareil doit être débranché après usage et avant de procéder à l'entretien par l'utilisateur sur l'appareil.

AVERTISSEMENT: Gardez les ouvertures de ventilation, dans l'enceinte de l'appareil ou dans la structure intégrée, sans d'obstruction.

AVERTISSEMENT: N'utilisez pas de dispositifs mécaniques ou des autres moyens d'accélérer la décongélation, autres que ceux recommandés par le fabricant.

AVERTISSEMENT: Ne pas endommager le circuit de réfrigérant.

AVERTISSEMENT: Ne pas utiliser d'appareils électriques dans les compartiments de stockage des aliments de l'appareil, à moins qu'ils ne soient du type recommandé par le fabricant.

AVERTISSEMENT: Veuillez abandonner le réfrigérateur conformément aux réglementations locales pour l'utilisation de gaz inflammable et de réfrigérant.

AVERTISSEMENT: Lors du positionnement de l'appareil, assurez-vous que le câble d'alimentation n'est pas coincé ou endommagé.

AVERTISSEMENT: Ne placez pas plusieurs douilles portatives ou dispositifs d'alimentation d'énergie portatifs à l'arrière de l'appareil.

Ne pas utilisez de rallonges ou d'adaptateurs sans mise à la terre (deux broches).

AVERTISSEMENT: Risque de piégeage d'enfants. Avant d'abandonner votre vieux réfrigérateur ou congélateur:

- Enlevez les portes.
- Laissez les étagères en place afin que les enfants ne puissent pas facilement monter à l'intérieur.

Le réfrigérateur doit être déconnecté de la source d'alimentation électrique avant de tenter l'installation de l'accessoire.

Les matériaux moussant réfrigérant et au cyclopentane utilisé pour l'appareil sont inflammables. Par conséquent, lorsque l'appareil est mis au rebut, il doit être gardé loin de toute source d'incendie et être récupéré par une société de récupération spéciale avec une qualification correspondante autre que l'élimination par combustion, afin de prévenir les dommages à l'environnement ou tout autre dommage.

Enfants doivent être surveillés pour s'assurer qu'ils ne jouent pas avec l'appareil.

Pour éviter la contamination des aliments, veuillez respecter les instructions suivantes:

- L'ouverture de la porte pendant de longues périodes peut entraîner une augmentation significative de la température dans les compartiments de l'appareil.
- Nettoyez régulièrement les surfaces pouvant être en contact avec des aliments et des systèmes de drainage accessibles.
- Nettoyez les réservoirs d'eau s'ils n'ont pas été utilisés pendant 48 h; rincez le système d'alimentation en eau raccordé à une source d'eau si l'eau n'a pas été aspirée pendant 5 jours. (note 1)

- Rangez la viande et le poisson crus dans des récipients appropriés au réfrigérateur, de manière à ce qu'ils ne soient pas en contact avec d'autres aliments ni s'égouttent dessus.

- Si l'appareil de réfrigération reste vide pendant de longues périodes, éteignez, dégivrez, nettoyez, séchez et laissez la porte ouverte pour éviter le développement de moisissure dans l'appareil.

Note 1,2,3: Veuillez vérifier que cela correspond bien au modèle de compartiment de votre produit.

1.2 Signification des symboles d'avertissement de sécurité

Symbole d'interdiction	De tels symboles indiquent des matières interdites et des comportements interdits. Le non-respect des consignes peut endommager le produit ou mettre en danger la sécurité des utilisateurs.
Symbole d'avertissement	Les symboles indiquent les points à respecter, et ces actions doivent être exécutées de manière rigoureuse, conformément aux conditions de fonctionnement. Le non-respect des consignes peut endommager le produit ou mettre en danger la sécurité des utilisateurs.
Symbole de note	De tels symboles indiquent les points à prêter attention, et les comportements à être spécialement notés. Il faut prendre les précautions nécessaires pour ne pas provoquer de blessures légères ou modérées ou endommager l'appareil.

Ce manuel contient de nombreuses informations de sécurité importantes qui doivent être respectées par les utilisateurs.

1.3 Avertissements liés à l'électricité

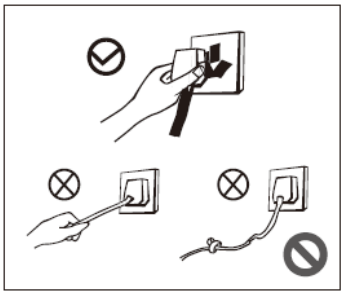

- Ne tirez pas sur le câble d'alimentation lorsque vous tirez sur la prise d'alimentation du réfrigérateur. Veuillez saisir fermement la fiche et la retirer directement de la prise.
- Afin d'assurer une utilisation en toute sécurité, ne pas endommager le cordon d'alimentation quelles que soient les conditions. Ne pas utiliser s'il est endommagé ou si la fiche est usée.
- Il faut remplacer le cordon d'alimentation usé ou endommagé dans les stations de maintenance agréées par le fabricant.

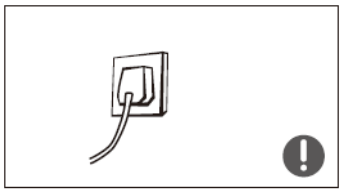

- Le fiche d'alimentation doit être contactée fermement avec la prise, sinon des incendies pourraient être causés. Veuillez vous assurer que l'électrode de mise à la terre de la prise de courant est équipée d'une ligne de mise à la terre fiable.

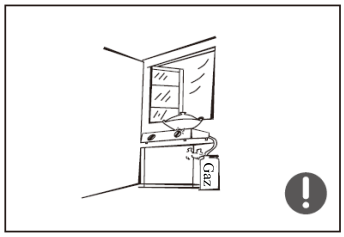

- Fermez la soupape de la fuite du gaz, puis ouvrez les portes et les fenêtres en cas de fuite de gaz et d'autres gaz inflammables. Ne débranchez pas le réfrigérateur et les autres appareils électriques, étant donné qu'une étincelle pourrait provoquer un incendie.

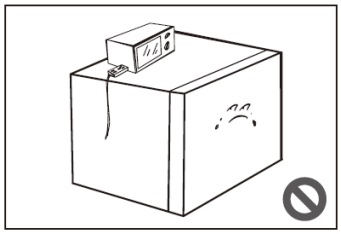

- Afin d’assurer la sécurité, il n’est pas recommandé de mettre des régulateurs, cuiseurs à riz, fours à micro-ondes et autres appareils sur le réfrigérateur. Ceux recommandés par le fabricant ne sont pas inclus. Ne pas utiliser d'appareils électriques dans le bac à nourriture.

1.4 Avertissements pour l'utilisation

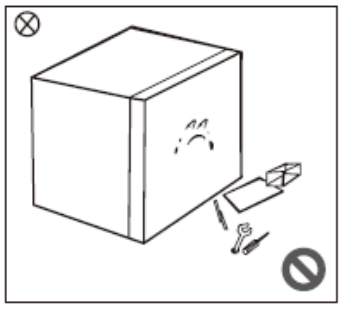

- Ne pas désassembler ou reconstruire arbitrairement le réfrigérateur, ni endommager le circuit de réfrigérant; l'entretien de l'appareil doit être fait par un spécialiste.
- Le câble d'alimentation endommagé doit être remplacé par le fabricant, son service de maintenance ou ses professionnels associés afin d'éviter tout danger.

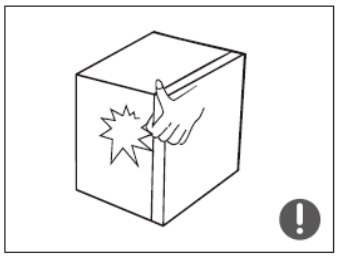

- Les espaces entre les portes du réfrigérateur et entre les portes et le corps du réfrigérateur sont petits. Il est recommandé de ne pas mettre la main dans ces zones pour éviter le serrage du doigt. Veuillez ouvrir la porte du réfrigérateur avec précaution afin d'éviter la chute de produits.
- Ne prenez pas les aliments ou les récipients avec les mains mouillées dans la chambre de congélation lorsque le réfrigérateur est en marche, surtout les récipients en métal afin d'éviter les engelures.

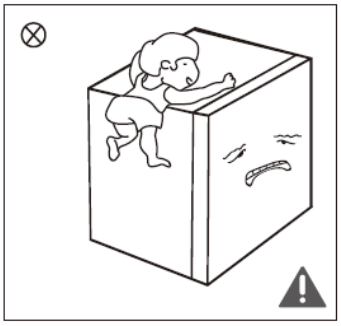

- Ne pas laisser les enfants entrer ou monter dans le réfrigérateur pour éviter que les enfants ne soient scellés dans le réfrigérateur ou que les enfants ne soient blessés par la chute du réfrigérateur.
- Ne pulvérisez pas ou laver le réfrigérateur; Ne placez pas le réfrigérateur dans des endroits humides faciles à éclabousser avec de l'eau afin de ne pas affecter les propriétés d'isolation électrique du réfrigérateur.

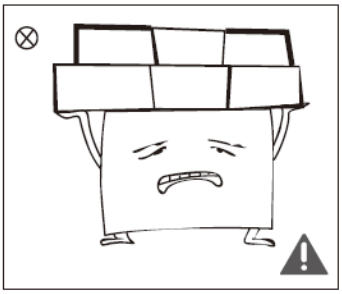

- Ne placez pas d'objets lourds au dessus du réfrigérateur vu que les objectifs risquent de tomber lorsque vous ouvrez la porte, et des blessures accidentelles pourraient être causées.
- Veuillez retirer la fiche en cas de coupure de courant ou de nettoyage. Ne pas connecter le réfrigérateur à l'alimentation d’énergie dans les cinq minutes qui suivent pour éviter d'endommager le compresseur en raison de démarrages successifs.

1.5 Avertissements pour le placement

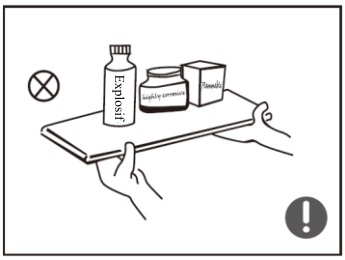

- Ne placez pas d'objets inflammables, explosifs, volatils et très corrosifs dans le réfrigérateur pour éviter d'endommager le produit ou de provoquer un incendie.
- Ne placez pas d'objets inflammables près du réfrigérateur pour éviter les incendies.

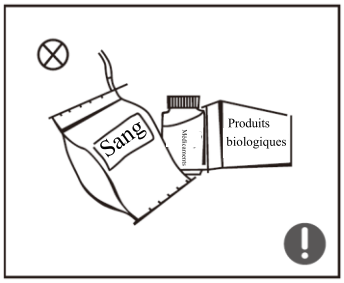

- Ce produit est un réfrigérateur domestique et ne doit convenir qu'à l'entreposage des aliments. Selon les normes nationales, les réfrigérateurs domestiques ne doivent pas être utilisés à d'autres fins, telles que le stockage du sang, des médicaments ou des produits biologiques.

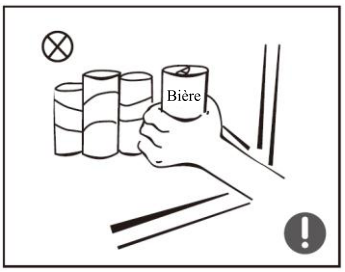

- Ne pas mettre des articles tels que des récipients contenant du liquide en bouteille ou scellés, tels que des bières et des boissons en bouteille dans le réfrigérateur pour éviter les éclats et autres pertes.

1.6 Avertissements pour l'énergie

1) Les réfrigérateurs ne pourraient pas fonctionner de façon constante (possibilité de décongélation du contenu ou de température trop chaude dans le compartiment réfrigérateur) lorsqu'ils sont mis pendant une longue période en dessous de la limite froide de la température du réfrigérateur.

2) Le fait que les boissons effervescentes ne doivent pas être stockées dans les compartiments ou armoires à basse température, et que certains produits tels que les sorbets alimentaires ne doivent pas être consommés trop froid;

3) La nécessité de ne pas dépasser le (s) temps (s) de stockage recommandé (s) par les fabricants d'aliments pour tout type d'aliments et particulièrement pour les aliments rapidement-surgelés commercialement dans des compartiments ou armoires de réfrigérateur;

4) Les précautions nécessaires pour éviter une élévation indue de la température des aliments congelés pendant la décongélation du réfrigérateur, par exemple en emballant les aliments congelés dans plusieurs couches de papier journal.

5) Le fait qu'une augmentation de la température des aliments congelés pendant la décongélation manuelle, l'entretien ou le nettoyage pourrait raccourcir la durée de conservation.

6) La nécessité que, pour les portes ou les couvercles munis de serrures et de clés, les clés soient gardées loi de la portée des enfants et non à proximité du réfrigérateur, afin d'empêcher les enfants d'être enfermés à l'intérieur

1.7 Avertissements pour l'élimination

	Les matériaux moussant réfrigérant et au cyclopentane utilisé pour le réfrigérateur sont combustibles les réfrigérateurs mis au rebut doivent être isolés des sources d'incendie et ne peuvent pas être brûlés. Veuillez transférer le réfrigérateur à une entreprise de recycla ge professionnelle qualifiée pour éviter des dommages pour l'environnement ou d'autres risques.
	Veuillez enlever la porte du réfrigérateur et des étagères qui doivent être correctement placés pour éviter les accidents d'e ntrée et de jeu des enfants dans le réfrigérateur.

Mise au rebut correcte de ce produit:
Ce marquage indique que ce produit ne doit pas mis au rebut avec d'autres déchets ménagers partout dans l'UE. Pour éviter que la mise au rebut incontrôlée des déchets ne nuise pas à l'environnement ou à la santé humaine, recyclez-les de façon responsable afin de promouvoir la réutilisation durable des ressources matérielles. Pour retourner votre appareil usagé, veuillez utiliser les systèmes de retour et de collecte ou contacter le détaillant où le produit a été acheté. Ils peuvent prendre ce produit pour un recyclage sans danger pour l'environnement.

2 Utilisation appropriée des réfrigérateur

2.1 Noms des composants

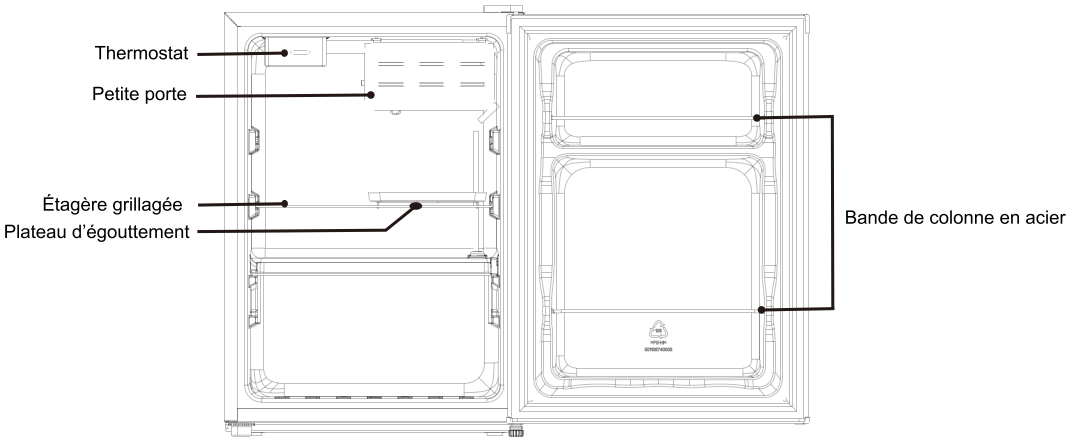

(L'image ci-dessus n'est fournie qu'à titre de référence. La configuration réelle dépendra du produit physique ou de la déclaration du di stributeur.)

- La chambre frigorifique est appropriée pour le stockage d'une variété de fruits, légumes, boissons et autres aliments consommés à court terme.
- Les aliments de cuisson ne doivent pas être placés dans la chambre de réfrigération avant d'avoir été refroidis à la température ambiante.
- Il est recommandé de sceller les aliments avant de les mettre au réfrigérateur.

2.2 Contrôle de la température

(L'image ci-dessus n'est fournie qu'à titre de référence. La configuration réelle dépendra du produit physique ou de la déclaration du di stributeur.)

☒ Les numéros ne correspondent pas à une température de réglage spécifique, mais à un niveau de température.

"1" représente le réglage le plus chaud

"6" représente le réglage le plus froid

Plus le chiffre est élevé, plus la température à l'intérieur du frigi daire doit être basse. "OFF" indique l'arrêt du fonctionn ement.

2.3 Placement

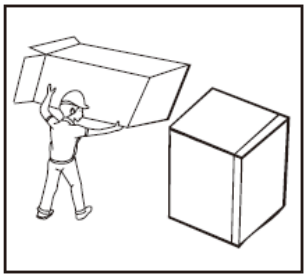

- Avant utilisation, retirez tous les matériaux d'emballage, y compris les boutons amortis, les tampons en mousse et les rubans à l'intérieur du réfrigérateur; arrachez le film protecteur sur les portes et le corps du réfrigérateur.

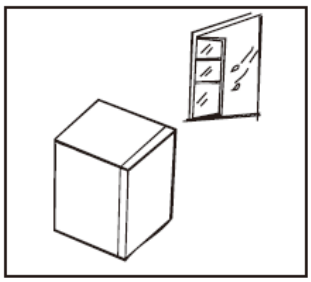

- Le réfrigérateur est placé dans un endroit intérieur bien ventilé; le sol doit être plat et solide (tourner à gauche ou à droite pour régler la roue pour le niveler s'il est instable).

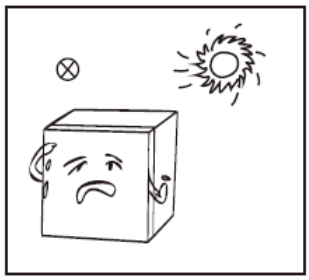

- Tenir à l'écart de la chaleur et éviter les rayons directs du soleil. Ne placez pas le congélateur dans des endroits humides ou aqueux pour éviter la rouille ou la réduction de l'effet isolant.

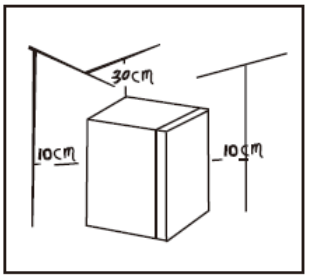

- L'espace supérieur du réfrigérateur doit être supérieur à 30 cm. Le congélateur doit être placé contre un mur dont la distance libre est supérieure à 10 cm afin de faciliter la dissipation de la chaleur.

2.4 Commencer

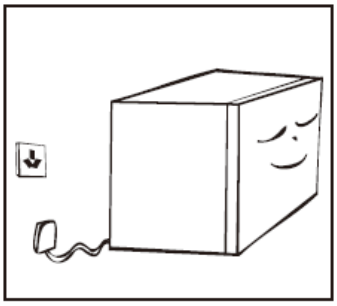

- Gardez le réfrigérateur pendant une demi-heure avant de brancher l'alimentation lorsqu'il est mis en marche pour la première fois.
- Avant de mettre des aliments frais ou congelés, le réfrigérateur doit fonctionner pendant 2 à 3 heures ou plus de 4 heures en été lorsque la température ambiante est élevée.

2.5 Conseils d'économie d'énergie

- Mettez l'appareil dans la zone la plus froide de la pièce, loin des appareils produisant de la chaleur ou des conduits de chauffage, et à l'abri des rayons directs du soleil.
- Laissez les aliments chauds refroidir à la température ambiante avant de les placer dans l'appareil. Une surcharge de l'appareil force le compresseur à fonctionner plus longtemps. Les aliments qui gèlent trop lentement peuvent perdre leurs qualités ou se gâter.
- Veillez à bien emballer les aliments et essuyez les récipients avant de les placer dans l'appareil. Cela réduit l'accumulation de glace à l'intérieur de l'appareil.
- Le bac de rangement de l'appareil ne doit pas être recouvert d'une feuille d'aluminium, de papier ciré ou d'une serviette en papier. Les revêtements interfèrent avec la circulation d'air froid, rendant l'appareil moins efficace.
- Organisez et étiquetez les aliments pour réduire les ouvertures de portes et les recherches prolongées. Retirez autant d'articles que nécessaire en même temps et fermez la porte le plus rapidement possible.

2.6 Nivellement de Pieds

Schéma de pieds de nivellement

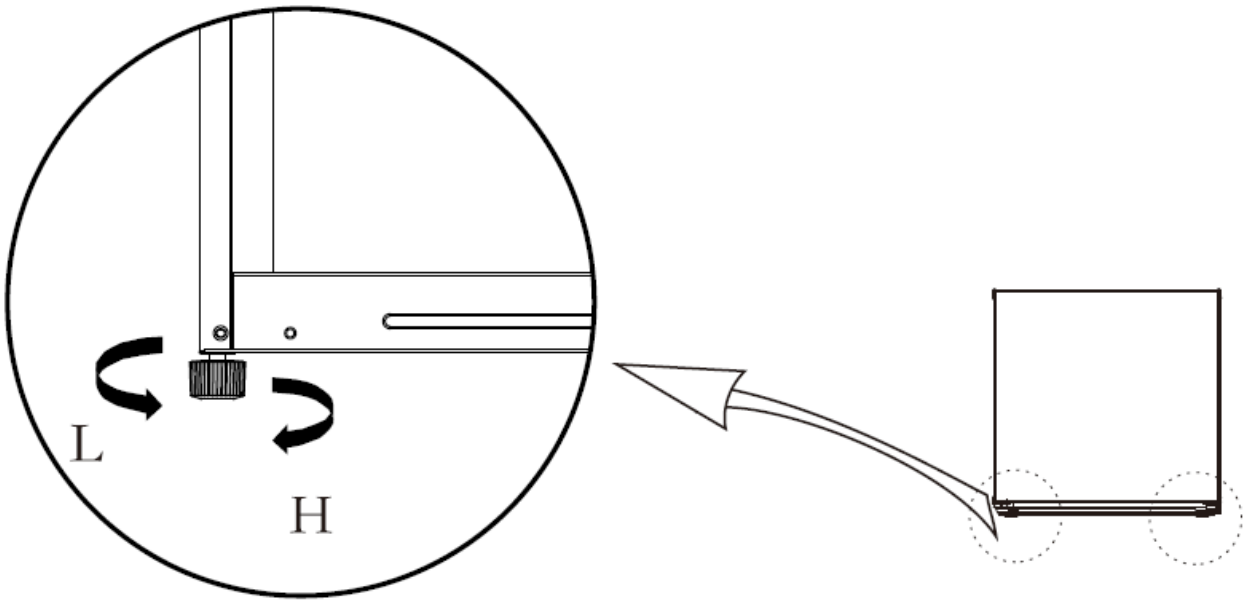

(L'image ci-dessus n'est fournie qu'à titre de référence. La configuration réelle dépendra du produit physique ou de la déclaration du distributeur.)

Procédures d'ajustement:

a. Tournez les pieds dans le sens des aiguilles de la montre pour élever le réfrigérateur;

b. Tournez les pieds dans le sens antihoraire pour abaisser le réfrigérateur;

c. Ajustez les pieds droit et gauche selon les procédures ci-dessus à un niveau horizontal.

2.7 Changement de porte droite-gauche

Liste des outils à fournir par l'utilisateur	
	Tournevis cruciforme
	Tournevis à lame mince
	Ruban de masquage

1) Enlevez tous les aliments des étagères des portes. Fixez la porte avec le ruban adhésif.

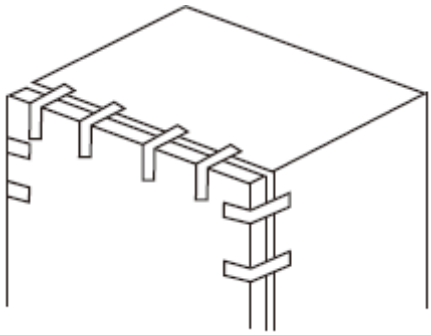

2) Enlevez les caches-trous, le cache de la charnière supérieur, les vis de fixation de la charnière supérieure et enlever la charnière supérieure, veuillez garder la porte verticale pendant tout le processus pour éviter de la faire tomber;

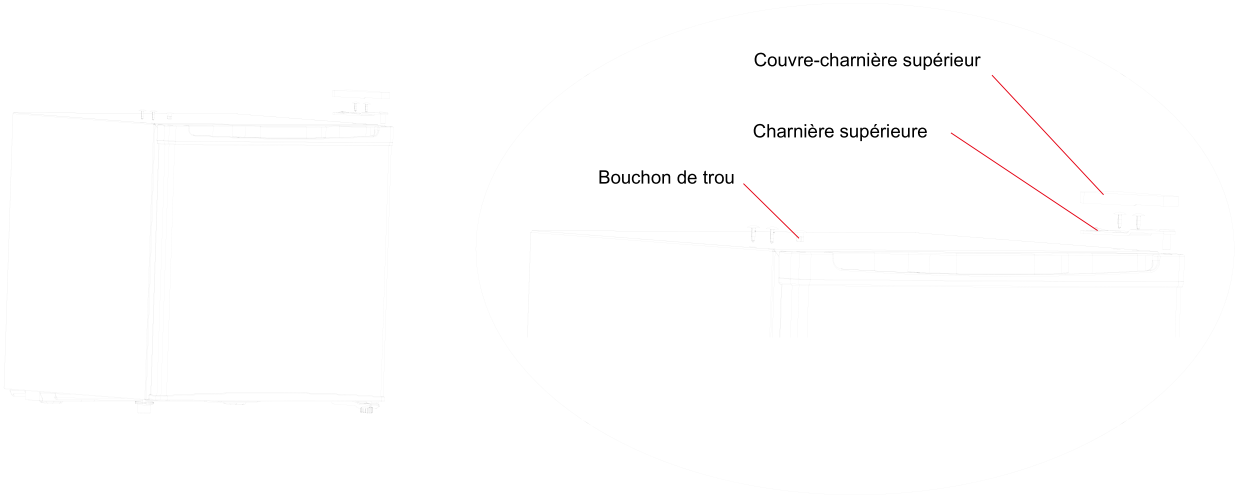

3) Enlever la porte;

4) Démonter la charnière du bas et le bras réglable;

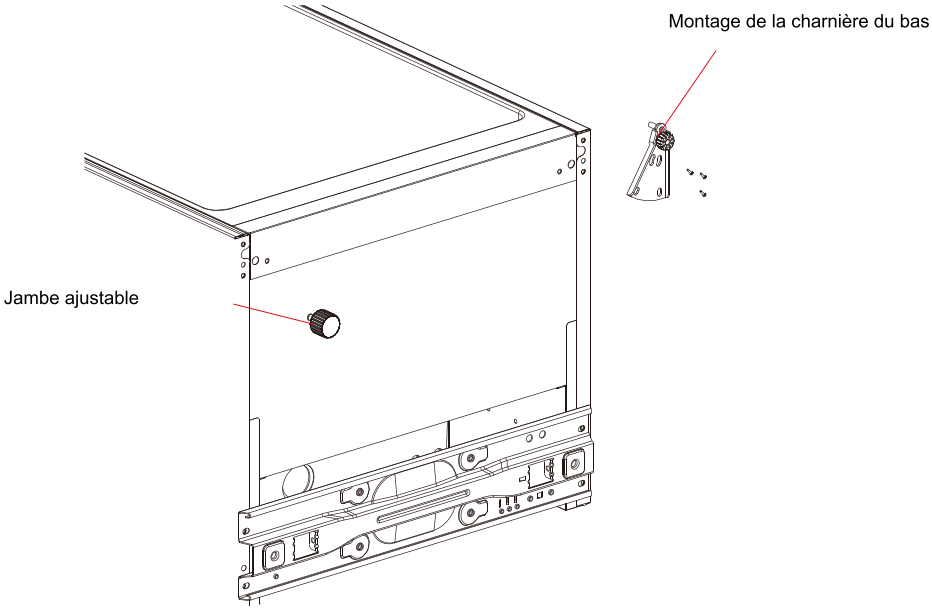

5) Installer la charnière inférieure et le bras réglable sur le côté gauche et sur le côté droit du bas du meuble;

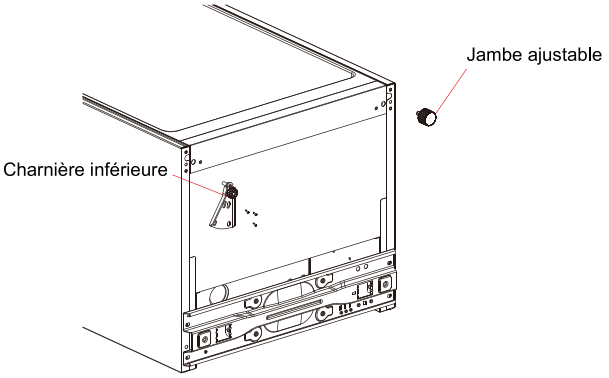

6) Placer la porte sur la charnière inférieure verticalement, et vérifier que le joint d'étanchéité de la porte est bien étanche, puis installer la charnière supérieure en fixant les vis et le couvercle de la charnière, puis recouvrir les cache-trous sur le côté supérieur droit.

(L'image ci-dessus n'est fournie qu'à titre de référence. La configuration réelle dépendra du produit physique ou de la déclaration du distributeur.)

3 Entretien du réfrigérateur

3.1 Conseils de nettoyage

Les poussières derrière le réfrigérateur et sur le sol doivent être nettoyées en temps opportun pour améliorer l'effet de refroidissement et les économies d'énergie.
Vérifiez régulièrement le joint de la porte pour vous assurer qu'il n'y a pas de débris. Nettoyez le joint de la porte avec un chiffon doux imbibé d'eau savonneuse ou de détergent dilué.
L'intérieur du réfrigérateur doit être nettoyé régulièrement pour éviter les odeurs.
Veuillez éteindre l'appareil avant de nettoyer l'intérieur, retirez tous les aliments, boissons, étagères, tiroirs, etc.
Utilisez un chiffon doux ou une éponge pour nettoyer l'intérieur du réfrigérateur, avec deux cuillères à soupe de bicarbonate de soude et une pinte d'eau tiède. Puis rincez à l'eau et essuyez. Après le nettoyage, ouvrez la porte et laissez-la sécher naturellement avant de la mettre sous tension.
Pour les zones difficiles à nettoyer dans le réfrigérateur (telles que les sandwichs étroits, les interstices ou les coins), il est recommandé de les essuyer régulièrement avec un chiffon doux, une brosse douce, etc. et, si nécessaire, en combinaison avec des outils auxiliaires (tels que bâtons minces) pour éviter l'accumulation de contaminants ou de bactéries dans ces zones.

N'utilisez pas de savon, de détergent, de poudre à récurer, de nettoyant en aérosol, etc., car ils pourraient créer des odeurs à l'intérieur du réfrigérateur ou des aliments contaminés.
Nettoyez le cadre de la bouteille, les étagères et les tiroirs avec un chiffon doux imprégné d'eau savonneuse ou de détergent dilué. Séchez avec un chiffon doux ou séchez naturellement.
Nettoyez la surface extérieure du réfrigérateur avec un chiffon doux imprégné d'eau savonneuse, de détergent, etc., puis essuyez.
Ne pas utiliser de brosses dures, les boules inox, les brosses métalliques, les abrasifs (tels que les dentifrices), les solvants organiques (alcool, acétone, huile de banane, etc.), l'eau bouillante, les produits acides ou alcalins, qui peuvent endommager la paroi réfrigérante et l'intérieur. L'eau bouillante et les solvants organiques tels que le benzène peuvent déformer ou endommager les pièces en plastique.
Ne rincez pas directement avec de l'eau ou d'autres liquides pendant le nettoyage pour éviter les courts-circuits ou affecter l'isolation électrique après immersion.

⚠ Veuillez débrancher le réfrigérateur pour la décongélation et le nettoyage.

3.2 Dégivrage

Il faut dégivrer le réfrigérateur manuellement.
Débranchez d'abord la fiche de la prise murale, et ensuite ouvrez la porte et retirez tous les aliments dans un endroit frais.
Il est recommandé d'éliminer le givre à l'aide d'un grattoir en plastique ou de laisser la température monter naturellement jusqu'à la fonte du givre. Essuyez ensuite le reste de glace et d'eau et branchez la prise pour allumer le congélateur.

⚠ D'autres dispositifs mécaniques ou autres moyens ne doivent pas être utilisés pour accélérer, à l'exception de ceux recommandés par le fabricant. Ne pas endommager le circuit de réfrigérant.

3.3 Arrêt d'utilisation

Les aliments peuvent être conservés pendant quelques heures même en été en cas de panne de courant; il est recommandé de réduire la fréquence d'ouverture de la porte et de ne pas mettre d'aliments frais dans le réfrigérateur. Veuillez débrancher le réfrigérateur inut ilisé pendant une longue période pour le nettoyage. Gardez la porte ouverte pour éviter les mauvaises odeurs.
Ne pas retourner ni faire vibrer le réfrigérateur, l'angle de portage ne peut être supérieur à 45°. Ne pas tenir la porte et la charnière en déplaçant l'appareil.

⚠ Il est recommandé d'effectuer le fonctionnement continu, lorsque le réfrigérateur est démarré. Veuillez ne pas arrêter le Il est normal qu'après réfrigérateur, dans des circonstances normales afin de ne pas affecter sa durée de vie.

4 Dépannage

Les questions simples suivantes peuvent être demandées par l'utilisateur. Veuillez appeler le service après -vente si les problèmes ne sont pas résolus.

Non fonctionnement	Si le réfrigérateur est branché et allumé; Vérifiez si la tension est trop basse; Vérifiez le bouton de contrôle de la température est dans la zone de travail Panne de courant ou de circuit de déclenchement.
Odeur	Les aliments odorants doivent être bien emballés. Vérifiez s'il y a de la nourriture pourrie; Vérifiez s'il faut nettoyer l'intérieur du congélateur vertical.
Fonctionnement à long terme du compresseur	Il est normal que le réfrigérateur fonctionne plus longtemps en été lorsque la température ambiante est plus élevée; Ne mettez pas trop de nourriture dans le réfrigérateur à la fois; Les aliments doivent se refroidir avant d'être mis dans l'appareil; Ouverture fréquente de la porte du réfrigérateur; Couche de givre épaisse (dégivrage nécessaire).
La porte du réfrigérateur ne peut pas être correctement fermée.	La porte du réfrigérateur est coincée par des emballages d'aliments; Trop de nourriture; Réfrigérateur instable.
Bruit fort	Vérifiez si le sol est de niveau et si le réfrigérateur est placé de manière stable; Si les accessoires du réfrigérateur ont bien été installés.
Difficulté transitoire dans l'ouverture de la porte	Une fois que la réfrigération est en place, il peut y avoir une différence de pression entre l'intérieur et l'extérieur du réfrigérateur, ce qui entraîne des difficultés transitoires dans l'ouverture des portes. C'est un phénomène physique normal.
Condensation de la chaleur de l'enceinte du réfrigérateur	L'enceinte du réfrigérateur peut émettre de la chaleur pendant le fonctionnement, surtout en été, à cause du rayonnement du condenseur, et c'est un phénomène normal. Condensation: il est normal s'il y a phénomène de condensation sur la surface extérieure et les joints de porte du réfrigérat eur lorsque l'humidité ambiante est importante. La condensation peut être éliminée à l'aide d'un chiffon sec.
Bruit de circulation d'air cliquetant	Les réfrigérants circulant dans les lignes de réfrigérant produiront une éruption de son et des grognements normaux n'affectent pas l'effet de refroidissement. Des bruits seront générés en faisant fonctionner le compresseur spécialement lors du démarrage ou de l'arrêt. Il est normal que l'électrovanne ou la vanne de commutation électrique cliquète, ce qui n'affecte pas le fonctionnement.

Garantie du réfrigérateur ArcticKing

Cette garantie protège votre appareil :
Le service de garantie doit être obtenu auprès de Classic Consumer Services ou d'un réparateur agréé Midea.

Garantie

- Un an pleine garantie à compter de la date d'achat d'origine.

Par l'intermédiaire de ses réparateurs agréés, ArcticKing s'engage à ce qui suit :

- Prise en charge tous les frais de réparation ou de remplacement de pièces de cet appareils relevant d'un défaut de matériaux ou de fabrication.

Le consommateur est responsable de ce qui suit :

- Coûts de diagnostics, d'enlèvement, de transport et de réinstallation requis.
- Coûts de visites de service qui sont le résultat de points énumérés sous
  RESPONSABILITÉS NORMALES DU CONSOMMATEUR**

Des pièces de rechange ArcticKing seront utilisées et ne seront garanties que pour la période restante de la garantie d'origine.

RESPONSABILITÉS NORMALES DU CONSOMMATEUR**

Cette garantie concerne uniquement les produits en usage domestique, et le consommateur est responsable pour les éléments énumérés ci-dessous :

1. Utilisation correcte de l'appareil selon les instructions fournies avec le produit.
2. Entretien et nettoyage de routine nécessaires pour maintenir le bon état de fonctionnement.
3. Installation adéquate par un professionnel agréé conformément aux instructions fournies avec l'appareil et conformément à tous les codes de plomberie, d'électricité et / ou de gaz.
4. Connexion adéquate à une alimentation mise à la terre de tension suffisante, remplacement des fusibles grillés, réparation des connexions
   desserrées ou de défauts dans le câblage de la maison.
5. Frais nécessaires pour rendre l'appareil accessible pour l'entretien.
6. Dommages au fini après l'installation.

EXCLUSIONS

Cette garantie ne couvre pas ce qui suit :

1) Défaillance causée par des dommages à l'appareil pendant qu'il est en votre possession (autres que les dommages causés par un défaut ou un dysfonctionnement), par une mauvaise installation, ou par une utilisation déraisonnable du produit, y compris, sans limitation, le défaut de fournir un entretien raisonnable et nécessaire ou de suivre les instructions écrites d'installation et d'utilisation.
2) Produits achetés "tel quel" ou remis à neuf ne sont pas couverts par la garantie.
3) Perte d'aliments causée par une panne du réfrigérateur ou congélateur.
4) Visites de service pour réparer ou remplacer les consommables tels que: filtres à eau, ampoules, filtres à air, etc., ou poignées, boutons et autres pièces cosmétiques.
5) Un produit qui n'appartient plus à son propriétaire initial.
6) Rouille à l'intérieur ou à l'extérieur de l'appareil.
7) Dommages causés par le dépannage ou l'entretien effectué par des personnes autres que des techniciens autorisés Midea, l'utilisation de pièces autres que les pièces de rechange Midea, obtenues de personnes autres que le service à la clientèle Midea, ou par des causes externes telles que: utilisation abusive, alimentation électrique inadéquate ou désastre naturel.
8) Visites de service résultant d'une mauvaise installation de votre produit.
9) Visites de service pour vous instruire sur l'utilisation de votre produit.
10) Surtaxes, y compris, mais sans s'y limiter, après les heures ouvrables, le weekend ou les jours fériés, les droits de péages, les frais de voyage, de convoyage ou de kilométrage pour les visites de service dans les régions éloignées, état de l'Alaska inclus.
11) Si l'appareil est utilisé à des fins commerciales, mis en location, ou toute autre utilisation ou application autre que pour l'usage du consommateur, nous ne donnons aucune garantie, expresse ou implicite, y compris mais sans s'y limiter, toute garantie implicite de valeur marchande ou d'aptitude à utilisation ou à but spécial.
12) Un produit qui a été emmené à l'extérieur des États-Unis ou du Canada.
13) Produits sans numéros de série d'origine ou dont les numéros de série ont été modifiés ou ne peuvent pas être facilement déterminés.

Remarque : Certains états n'autorisent pas l'exclusion ou la limitation de dommages circonstanciels ou consécutifs. Cette limitation ou exclusion peut donc ne pas s'appliquer à vous.

SI VOUS AVEZ BESOIN DE SERVICE APRÈS VENTE

Gardez votre facture de vente, de livraison ou une autre preuve de paiement appropriée. La date de la facture établit la période de garantie si une réparation est nécessaire. Si le service est effectué, il est dans votre intérêt d'obtenir et de conserver tous les reçus. Cette garantie vous donne des droits juridiques spécifiques. Vous pouvez également avoir d'autres droits, qui varient d'état à état.

Tout service sous garantie doit être obtenu en suivant les étapes suivantes, dans l'ordre :

1. Contacter Classic Consumer Services ou un réparateur ArcticKing autorisé au +1-866-646-4332.
2. Pour savoir où obtenir le service, contacter notre service Relations avec les consommateurs.