Midea

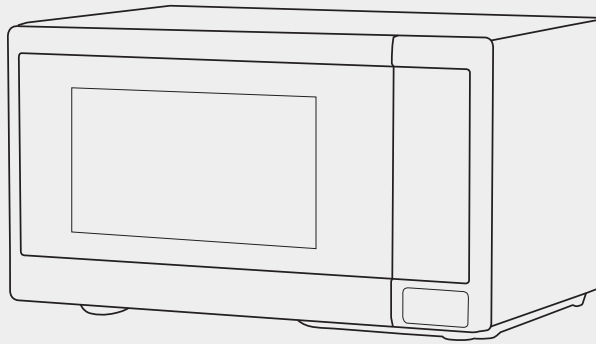

MICROWAVE OVEN

USER MANUAL

MMC07B11AWWC
MMC07B11ABBC

Warning notices: Before using this product, please read this manual carefully and keep it for future reference. The design and specifications are subject to change without prior notice for product improvement. Consult with your dealer or manufacturer for details.
The diagram above is just for reference. Please take the appearance of the actual product as the standard.

THANK YOU LETTER

Thank you for choosing Midea! Before using your new Midea product, please read this manual thoroughly to ensure that you know how to operate the features and functions that your new appliance offers in a safe way.

CONTENTS

THANK YOU LETTER ---- 02

SAFETY INSTRUCTIONS ---- 03

SPECIFICATION ---- 13

PRODUCT OVERVIEW ---- 14

PRODUCT INSTALLATION ---- 16

OPERATION INSTRUCTIONS ---- 17

MAINTENANCE ---- 23

TRADEMARKS, COPYRIGHTS AND LEGAL STATEMENT ---- 24

SAFETY INSTRUCTIONS

Intended Use

The following safety guidelines are intended to prevent unforeseen risks or damage from unsafe or incorrect operation of the appliance. Please check the packaging and appliance on arrival to make sure everything is intact to ensure safe operation. If you find any damage, please contact the retailer or dealer. Please note modifications or alterations to the appliance are not allowed for your safety concern. Unintended use may cause hazards and loss of warranty claims.

Explanation of Symbols

	Danger This symbol indicates that there are dangers to the life and health of persons due to extremely flammable gas.
	Warning of electrical voltage This symbol indicates that there is a danger to life and health of persons due to voltage.
	Warning The signal word indicates a hazard with a medium level of risk which, if not avoided, may result in death or serious injury.
	Caution The signal word indicates a hazard with a low degree of risk which, if not avoided, may result in minor or moderate injury.
	Attention The signal word indicates important information (e.g. damage to property), but not danger.
	Observe instructions This symbol indicates that a service technician should only operate and maintain this appliance in accordance with the operating instructions.

Read these operating instructions carefully and attentively before using/commissioning the unit and keep them in the immediate vicinity of the installation site or unit for later use!

PRECAUTIONS TO AVOID POSSIBLE EXPOSURE TO EXCESSIVE MICROWAVE ENERGY

a. Do not attempt to operate this oven with the door open since open door operation can result in harmful exposure to microwave energy. It is important not to defeat or tamper with the safety interlocks.
b. Do not place any object between the oven front face and the door or allows soil or cleaner residue to accumulate on sealing surfaces.
c. Do not operate the oven if it is damaged. It is particular important that the oven door close properly and that there is no damage to the:
   - DOOR (bent)
   - HINGES AND LATCHES (broken or loosened)
   - DOOR SEALS AND SEALING SURFACES
d. The oven should not be adjusted or repaired by anyone except properly qualified service personnel.

IMPORTANT SAFETY INSTRUCTIONS

When using electrical appliances basic safety precautions should be followed, including the following:

⚠ WARNING

To reduce the risk of burns, electric shock, fire, injury to persons or exposure to excessive microwave energy:

- Read all instructions before using the appliance.
- Read and follow the specific: "PRECAUTIONS TO AVOID POSSIBLE EXPOSURE TO EXCESSIVE MICROWAVE ENERGY " found on page 4.
- This appliance must be grounded. Connect only to properly grounded outlet. See "GROUNDING INSTRUCTIONS" found on page 8 .
- Install or locate this appliance only in accordance with the provided installation instructions.
- Some products such as whole eggs and sealed containers - for example, closed glass jars - are able to explode and should not be heated in this oven.
- Use this appliance only for its intended use as described in the manual. Do not use corrosive chemicals or vapors in this appliance. This type of oven is specifically designed to heat, cook or dry food. It is not designed for industrial or laboratory use.
- As with any appliance, close supervision is necessary when used by children.
- Do not operate this appliance if it has a damaged cord or plug, if it is not working properly, or if it has been damaged or dropped.

- This appliance should be serviced only by qualified service personnel. Contact nearest authorized service facility for examination, repair, or adjustment.
- Do not cover or block any openings on the appliance.
- Do not store this appliance outdoors. Do not use this product near water - for example, near a kitchen sink, in a wet basement, near a swimming pool, or similar location.
- Do not immerse cord or plug in water.
- Keep cord away from heated surface.
- Do not let cord hang over edge of table or counter.
- When cleaning surfaces of door and oven that comes together on closing the door, use only mild, nonabrasive soaps, or detergent applied with a sponge or soft cloth.
- To reduce the risk of fire in the oven cavity:
  - Do not overcook food. Carefully attend appliance when paper, plastic, or other combustible materials are placed inside the oven to facilitate cooking.
  - Remove wire twist-ties from paper or plastic bag before placing bag in oven.
  - If material inside of the oven ignite, keep oven door closed, turn oven off, and disconnect the power cord, or shut off power at the fuse or circuit breaker panel.
  - Do not use the cavity for storage purposes. Do not leave paper products, cooking utensils, or food in the cavity when not in use.
- Liquids, such as water, coffee, or tea are able to be overheated beyond the boiling point without appearing to be boiling. Visible bubbling or boiling when the container is removed from the microwave oven is not always present.

THIS COULD RESULT IN VERY HOT LIQUID SUDDENLY BOILING OVER WHEN THE CONTAINER IS DISTURBED OR A UTENSIL IS INSERTED INTO THE LIQUID.

To reduce the risk of injury to persons:

- Do not overheat the liquid.
- Stir the liquid both before and halfway through heating it.
- Do not use straight-sided containers with narrow necks.
- After heating, allow the container to stand in the microwave oven for a short time before removing the container.
- Use extreme care when inserting a spoon or other utensil into the container.

SAVE THESE INSTRUCTIONS

GROUNDING INSTRUCTIONS

This appliance must be grounded. In the event of an electrical short circuit, grounding reduces the risk of electric shock by providing an escape wire for the electric current. This appliance is equipped with a cord having a grounding wire with a grounding plug. The plug must be plugged into an outlet that is properly installed and grounded.

⚠ WARNING

Improper use of the grounding can result in a risk of electric shock. Consult a qualified electrician or serviceman if the grounding instructions are not completely understood, or if doubt exists as to whether the appliance is properly grounded. If it is necessary to use an extension cord, use only a 3-wire extension cord that has a 3-blade grounded plug, and 3-slot receptacle that will accept the plug on the appliance. The marked rating of the extension cord shall be equal to or greater than the electrical rating of the appliance.

⚠ DANGER

Electric Shock Hazard:
Touching some of the internal components can cause serious personal injury or death. Do not disassemble this appliance.

⚠ WARNING

Electric Shock Hazard:
Improper use of the grounding can result in electric shock. Do not plug into an outlet until appliance is properly installed and grounded.

- A short power-supply cord is provided to reduce the risks resulting from becoming entangled in or tripping over a longer cord.
- Longer cord sets or extension cords are available and may be used if care is exercised in their use.
- If a long cord or extension cord is used:
  - The marked electrical rating of the cord set or extension cord should be at least as great as the electrical rating of the appliance.
  - The extension cord must be a grounding-type 3-wire cord.
  - The longer cord should be arranged so that it will not drape over the counter top or tabletop where it can be pulled on by children or tripped over unintentionally.

RADIO INTERFERENCE

- Operation of the microwave oven may cause interference to your radio, TV or similar equipment.
- When there is interference, it may be reduced or eliminated by taking the following measures:
  - Clean door and sealing surface of the oven.
  - Reorient the receiving antenna of radio or television.
  - Relocate the microwave oven with respect to the receiver.
  - Move the microwave oven away from the receiver.
  - Plug the microwave oven into a different outlet so that microwave oven and receiver are on different branch circuits.

This device complies with part 18 of the FCC Rules.

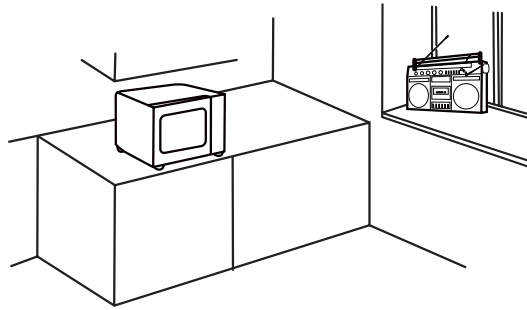

UTENSILS

⚠ **CAUTION**

Personal Injury Hazard:
Tightly-closed utensils could explode. Closed containers should be opened and plastic pouches should be pierced before cooking.

See the instructions on “Materials you can use in microwave oven.” or “Materials can not be used in microwave oven.”
There may be certain non-metallic utensils that are not safe to use for microwaving. If in doubt, you can test the utensil in question following the procedure below.

Utensil Test:

- Fill a microwave-safe container with 1 cup of cold water (250ml) along with the utensil in question.
- Cook on maximum power for 1 min.
- Carefully feel the utensil. If the empty utensil is warm, do not use it for microwave cooking.
- Do not exceed 1 min cooking time.

Materials you can use in microwave oven

Utensils	Remarks
Browning dish	Follow manufacturer's instructions. The bottom of browning dish must be at least 3/16 inch (5mm) above the turntable. Incorrect usage may cause the turntable to break.
Dinnerware	Microwave-safe only. Follow manufacturer's instructions. Do not use cracked or chipped dishes.
Glass jars	Always remove lid. Use only to heat food until just warm. Most glass jars are not heat resistant and may break.
Glassware	Heat-resistant oven glassware only. Make sure there is no metallic trim. Do not use cracked or chipped dishes.
Oven cooking bags	Follow manufacturer's instructions. Do not close with metal tie. Make slits to allow steam to escape.
Paper plates and cups	Use for short–term cooking/warming only. Do not leave oven unattended while cooking.
Paper towels	Use to cover food for reheating and absorbing fat. Use with supervision for a short-term cooking only.
Parchment paper	Use as a cover to prevent splattering or a wrap for steaming.
Plastic	Microwave-safe only. Follow the manufacturer's instructions. Should be labeled "Microwave Safe". Some plastic containers soften, as the food inside gets hot. "Boiling bags" and tightly closed plastic bags should be slit, pierced or vented as directed by package.
Plastic wrap	Microwave-safe only. Use to cover food during cooking to retain moisture. Do not allow plastic wrap to touch food.
Thermometers	Microwave-safe only (meat and candy thermometers).
Wax paper	Use as a cover to prevent splattering and retain moisture.

Materials to be avoided in microwave oven

Utensils	Remarks
Aluminum tray	May cause arcing. Transfer food into microwave-safe dish.
Food carton with metal handle	May cause arcing. Transfer food into microwave-safe dish.
Metal or metal-trimmed utensils	Metal shields the food from microwave energy. Metal trim may cause arcing.
Metal twist ties	May cause arcing and could cause a fire in the oven.
Paper bags	May cause a fire in the oven.
Plastic foam	Plastic foam may melt or contaminate the liquid inside when exposed to high temperature.
Wood	Wood will dry out when used in the microwave oven and may split or crack.

SPECIFICATION

MODEL	MMC07B11AWWC / MMC07B11ABBC
RATED VOLTAGE	120 V~ 60 Hz
RATED INPUT POWER(MICROWAVE):	1050W
RATED OUTPUT POWER(MICROWAVE):	700 W

PRODUCT OVERVIEW

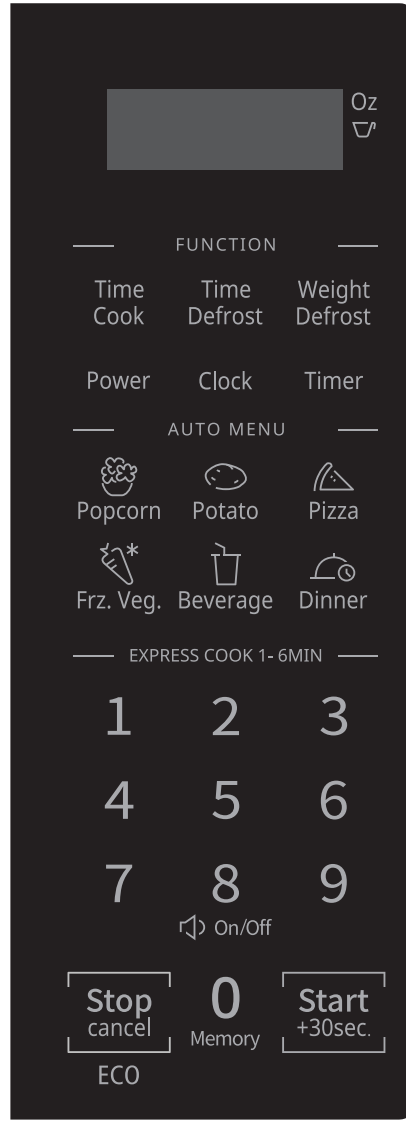

Setting Up Your Oven

Names of Oven Parts and Accessories

Remove the oven and all materials from the carton and oven cavity. Your oven comes with the following accessories:

Glass tray	1
Turntable ring assembly	1
Instruction Manual	1

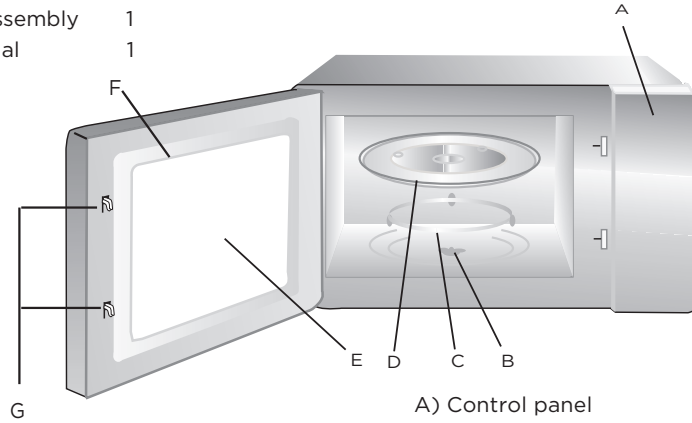

A) Control panel
B) Turntable shaft
C) Turntable ring assembly
D) Glass tray
E) Observation window
F) Door assembly
G) Safety interlock system

Turntable Installation

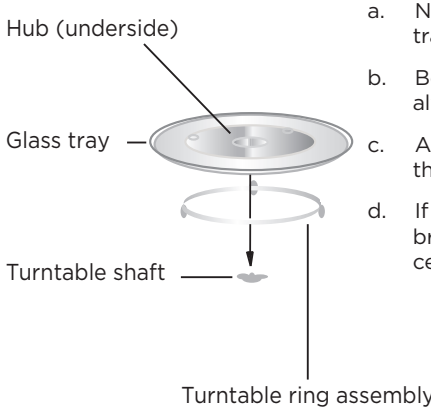

a. Never place the glass tray upside down. The glass tray should never be restricted.

b. Both glass tray and turntable ring assembly must always be used during cooking.

c. All food and containers of food are always placed on the glass tray for cooking.

d. If glass tray or turntable ring assembly cracks or breaks, contact your nearest authorized service center.

PRODUCT INSTALLATION

Countertop Installation

Remove all packing material and accessories. Examine the oven for any damage such as dents or broken door. Do not install if oven is damaged.
Cabinet: Remove any protective film found on the microwave oven cabinet surface. Do not remove the light brown Mica cover that is attached to the oven cavity to protect the magnetron.

Installation

1. Select a level surface that provide enough open space for the intake and/or outlet vents.
   A minimum clearance of 3.0 inches (7.5cm) is required between the oven and any adjacent walls. One side must be open.

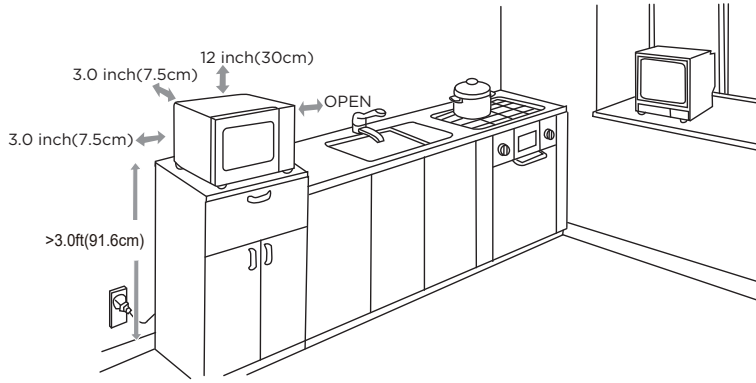

   - Leave a minimum clearance of 12 inches (30cm) above the oven.
   - Do not remove the legs from the bottom of the oven.
   - Blocking the intake and/or outlet openings can damage the oven.
   - Place the oven as far away from radios and TV as possi-ble. Operation of microwave oven may cause interference to your radio or TV reception.
2. Plug your oven into a standard household outlet. Be sure the voltage and the frequency is the same as the voltage and the frequency on the rating label.

⚠ WARNING

Do not install oven over a range cooktop or other heat-producing appliance. If installed near or over a heat source, the oven could be damaged and the warranty would be void.

OPERATION INSTRUCTIONS

Power Level:

11 power levels are available.

Level	Power	Display
10	100%	PL10
9	90%	PL9
8	80%	PL8
7	70%	PL7
6	60%	PL6
5	50%	PL5
4	40%	PL4
3	30%	PL3
2	20%	PL2
1	10%	PL1
0	0%	PL0

Clock Setting:

1. Press " CLOCK " once, "00:00" will display.
2. Press the number keys and enter the current time. For example, time is 12:10 now, please press "1, 2, 1, 0" in turn.
3. Press " CLOCK " to finish clock setting. ":" will flash and the clock will be lighted.
4. If the numbers input are not within the range of 1:00--12:59, the setting will be invalid until valid numbers are input.

NOTE

- In the process of clock setting, if the " STOP/CANCEL " button is pressed or if there is no operation within 1 minute, the oven will go back to the former setting automatically.
- If the clock need to be reset, please repeat step 1 to step 3.

Kitchen Timer:

1. Press "TIMER " once, the screen will display 00:00, the first hour figure flash.
2. Press the number keys and enter the timer time. (The maximum cooking time is 99 minutes and 99 seconds.)
3. Press " START/+30SEC. " to confirm setting.
4. When the timer time arrives, the buzzer will ring 5 times.
   If the clock has been set (12-hour system), the screen will display the current time.

NOTE

- The kitchen time is different from 12-hour system. Kitchen Timer is a timer.
- During kitchen timer, any program cannot be set.

Microwave Cook:

1. Press “TIME COOK” once, the screen will display “00:00”.
2. Press number keys to input the cooking time; the maximum cooking time is 99 minutes and 99 seconds.
3. Press “ POWER ” once, the screen will display “PL10”. The default power is 100%power. Now you can press number keys to adjust the power level.
4. Press “ START/+30SEC. ” to start cooking.

Example: To cook the food with 50% microwave power for 15 minutes.

1. Press “TIME COOK” once. “00:00” displays.
2. Press “1”, “5”, “0”, “0” in order.
3. Press “POWER” once, then press “5” to select 50% microwave power.
4. Press “START/+30SEC. ” to start cooking.

NOTE:

- In the process of cooking setting, if the “ STOP/CANCEL ” button is pressed or if there is no operation within 1 minute, the oven will go back to the former setting automatically.
- If “PL0” selected, the oven will work with fan for no power. You can use this level to remove the odour of the oven.
- During microwave cooking, “POWER” can be pressed to change the power you need. After pressing “POWER”, the current power flash for 3 seconds, now you can press number button to change the power. The oven will work with the selected power for the rest time.

Speedy Cooking:

1. In waiting state, instant cooking at 100% power level can be started by select a cooking time from 1 to 6 minutes by pressing number pads1 to 6. Press “ START/+30SEC. ” to increase the cooking time; the maximum cooking time is 99 minutes and 99 seconds.
2. In waiting state, instant cooking at 100% power level with 30 seconds’ cooking time can be started by pressing “ START/+30SEC ”. Each press on the same button will increase cooking time by 30 seconds. the maximum cooking time is 99 minutes and 99 seconds.

NOTE:

During microwave cooking and time defrost, time can be added by pressing “ START/+30SEC. ” button.

Weight Defrost Function:

1. Press “ WEIGHT DEFROST ” once, the screen will display “dEF1”.
2. Press numerical buttons to input weight to be defrosted.Input the weight ranged between 4~100 Oz.
3. Press “ START/+30SEC. ” to start defrosting and the cooking time remained will be displayed.

Time Defrost Function:

1. Press “ TIME DEFROST ” once, the screen will display “dEF2”.
2. Press number pads to input defrosting time. The effective time range is 0:01~99:99.
3. The default microwave power is power level 3. If you want to change the power level, press “ POWER ” once, and the screen will display “PL3”, then press the number pad of the power level you wanted.
4. Press “ START/+30SEC. ” to start defrosting. The remained cooking time will be displayed.

Popcorn:

1. Press “ POPCORN ” repeatedly until the number you wish appears in the display, “1.75”, “3.0”, “3.5” Oz will display in order. For example, press “ POPCORN” once, “1.75” appears.
2. Press “ START/+30 SEC. ” to cook, buzzer sounds once. When cooking finishes, buzzer will sound five times and then turn back to waiting state.

Potato:

1. Press “POTATO ” repeatedly until the number you wish appears in the display, “1”, “2”, “3” will display in order.
   “1”SET : 1 potato (approximate 8 Oz)
   “2”SETS: 2 potatoes (approximate 16 Oz)
   “3”SETS: 3 potatoes (approximate 24 Oz)
   For example, press “ POTATO” once, “1” appears.
2. Press “ START/+30 SEC. ” to cook, buzzer sounds once. When cooking finishes, buzzer sounds five times and then turn back to waiting state.

Frozen Vegetable:

1. Press “ FRZ. VEG. ” repeatedly until the number you wish appears in the display, “4.0”, “8.0”, “16.0” Oz will display in order. For example, press “ FRZ. VEG. ” once, “4.0” appears.
2. Press “ START/+30 SEC. ” to cook, buzzer sounds once. When cooking finishes, buzzer sounds five times and then turn back to waiting state.

Beverage:

1. Press “BEVERAGE ” repeatedly until the number you wish appears in the display, “1”, “2”, “3” cup will display in order. One cup is about 120ml. For example, press “ BEVERAGE ” once “1” appears.
2. Press “ START/+30 SEC. ” to cook, buzzer sounds once. When cooking finishes, buzzer sounds five times and then turn back to waiting state.

Dinner Plate:

1. Press “ DINNER ” repeatedly until the number you wish appears in the display, “9.0”, “12.0”, “18.0” Oz will display in order.
   For example, press “ DINNER ” once, “ 9.0 ” appears.
2. Press “ START/+30SEC. ” to cook, buzzer sounds once. When cooking finishes, buzzer sounds five times and then turn back to waiting state.

Pizza:

1. Press “ PIZZA ” repeatedly until the number you wish appears in the display, “ 4.0”, “8.0”, “14.0” Oz will display in order.
   For example, press “ PIZZA ” once, “ 4.0 ” appears.
2. Press “ START/+30 SEC. ” to cook, buzzer sounds once. When cooking finishes, buzzer sounds five times and then turn back to waiting state.

Memory Function:

1. Press “ 0/MEMORY ” to choose memory 1-3 procedure. The screen will display 1, 2, 3.
2. If the procedure has been set, press “ START/ +30 SEC. ” to use it. If not, continue to set the procedure. Only one or two stages can be set.
3. After finishing the setting, press “ START/ +30 SEC. ” once to save the procedure. If press “ START/ +30 SEC. ” again, it will start cooking.

Example: To set the following procedure as the second memory, that is memory 2.

To cook the food with 80% microwave power for 3 minutes and 20 seconds. The steps are as follow:

1. In waiting states, press “ 0/MEMORY ” twice, stop pressing until the screen displays “2”.
2. Press “ TIME COOK ” once, then press “3”, “2”, “0” in order.
3. Press “ POWER ” once, “PL10” displays, then press “8” and “PL8” displays.
4. Press “ START/ +30 SEC. ” to save the setting. Buzzer sounds once and the screen will display “2”. If you press “ START/+30SEC. ” again, the procedure will be saved as the memory 2 and operated.
5. If you want to run the saved procedure, in waiting state, press “ 0/MEMORY ” twice, screen displays “2”, then press “ START/+30SEC. ” to run.

Multi-Stage Cooking:

At most 2 stages can be set for cooking. In multi-stage cooking, if one stage is defrosting, then defrosting shall be placed at the first stage automatically.

NOTE:

Auto cooking cannot work in the multi-stage cooking.

Example: if you want to cook with 80% microwave power for 5 minutes + 60% microwave power for 10 minutes. The cooking steps are as following:

1. Press “ TIME COOK ” once, then press “5”, “0”, “0” to set the cooking time;
2. Press “ POWER ” once, then press “8” to select 80% microwave power.
3. Press “ TIME COOK ” once, then press “1”, “0”, “0”, “0” to set the cooking time;
4. Press “ POWER ” once, then press “6” to select 60% microwave power.
5. Press “ START/ +30 SEC. ” to start cooking.

Lock Function For Children:

Lock: In waiting state, press “ STOP/CANCEL ” for 3 seconds, there will be a long “beep” denoting the entering into the children-lock state; meanwhile, screen will display “ [- -] ”.
Lock quitting: In locked state, press “ STOP/CANCEL ” for 3 seconds, there will be a long "beep" denoting that lock is released.

Inquiring Function:

1. In cooking state, if the clock has been set, press “ CLOCK ”, the oven will display clock for three seconds.
2. In the microwave cooking state, press “ POWER ” to inquire microwave power level, and the current microwave power will be displayed. After three seconds, the oven will turn back to the previous state. In multi-stage state, the inquiring way can be done by the same way as above.

Cooking End Reminding Function:

When the cooking is over, the buzzer will sound 5 “beep” s to alert user the cooking is finished.

Other Specifications:

1. In standby state, if the set clock digital tube displays current time, the icon “ : ” would flash; otherwise, it shows “ 0:00 ”.
2. In setting function state, the screen displays corresponding setting.
3. In working or pause state, the screen displays surplus cooking time.

Silent mode

1. To activate the silent mode:
   In waiting state, press and hold “8” for 3 seconds. A long beep will sound. When you press the keys, it does not make a sound.
2. To deactivate the silent mode:
   In silent mode, press and hold “8” for 3 seconds. A long beep will sound.

ECO Function

1. To enter ECO mode:
   In waiting state, press “ STOP/CANCEL ”, Then the screen will turn off.
2. To cancel ECO mode:
   In ECO mode, press any keys or open and close the oven door.

MAINTENANCE

Troubleshooting

Check your problem by using the chart below and try the solutions for each problem. If the microwave oven still does not work properly, contact the nearest authorized service center.

Trouble	Possible Cause	Possible Remedy
Oven will not start	• Electrical cord for oven is not plugged in. • Door is open. • Wrong operation is set.	• Plug into the outlet. • Close the door and try again. • Check instructions.
Arcing or sparking	• Materials to be avoided in microwave oven were used. • The oven is operated when empty. • Spilled food remains in the cavity.	• Use microwave-safe cookware only. • Do not operate with oven empty. • Clean cavity with wet towel.
Unevenly cooked foods	• Materials to be avoided in microwave oven were used. • Food is not defrosted completely. • Cooking time, power level is not suitable. • Food is not turned or stirred.	• Use microwave-safe cookware only. • Completely defrost food. • Use correct cooking time, power level. • Turn or stir food.
Overcooked foods	• Cooking time, power level is not suitable.	• Use correct cooking time, power level.
Undercooked foods	• Materials to be avoided in microwave oven were used. • Food is not defrosted completely. • Oven ventilation ports are restricted. • Cooking time, power level is not suitable.	• Use microwave-safe cookware only. • Completely defrost food. • Check to see that oven ventilation ports are not restricted. • Use correct cooking time, power level.
Improper defrosting	• Materials to be avoided in microwave oven were used. • Cooking time, power level is not suitable. • Food is not turned or stirred.	• Use microwave-safe cookware only. • Use correct cooking time, power level. • Turn or stir food.

TRADEMARKS, COPYRIGHTS AND LEGAL STATEMENT

Midea logo, word marks, trade name, trade dress and all versions thereof are valuable assets of Midea Group and/or its affiliates (“Midea”), to which Midea owns trademarks, copyrights and other intellectual property rights, and all goodwill derived from using any part of an Midea trademark. Use of Midea trademark for commercial purposes without the prior written consent of Midea may constitute trademark infringement or unfair competition in violation of relevant laws.

This manual is created by Midea and Midea reserves all copyrights thereof. No entity or individual may use, duplicate, modify, distribute in whole or in part this manual, or bundle or sell with other products without the prior written consent of Midea.

All the described functions and instructions were up to date at the time of printing this manual. However, the actual product may vary due to improved functions and designs.

Midea

make yourself at home

www.midea.com

© Midea 2022 all rights reserved

Midea

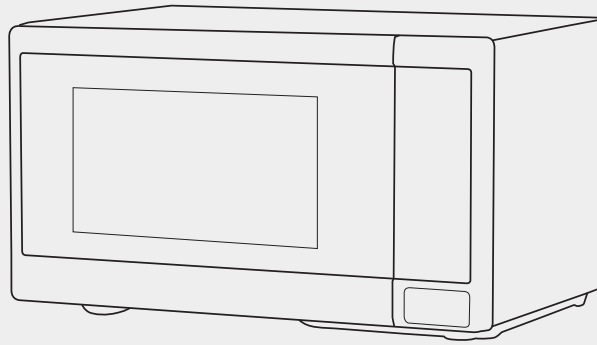

FOUR À MICRO-ONDES

GUIDE D'UTILISATION

MMC07B11AWWC
MMC07B11ABBC

Avertissements : Avant d'utiliser ce produit, veuillez lire attentivement ce manuel et le conserver pour toute référence ultérieure. La conception et les spécifications sont susceptibles d'être modifiées sans préavis pour l'amélioration du produit. Consultez votre revendeur ou le fabricant pour plus de détails.
Le schéma ci-dessus est juste pour référence. Veuillez prendre l'apparence du produit réel comme norme.

Lettre de remerciement

Merci d'avoir choisi Midea ! Avant d'utiliser votre nouveau produit Midea, veuillez lire attentivement ce manuel pour vous assurer que vous savez comment utiliser votre appareil. manuel afin de vous assurer que vous savez comment les caractéristiques et les fonctions de votre votre nouvel appareil en toute sécurité.

Contenu

LETTRE DE REMERCIEMENT ---------- 02

CONSIGNES DE SÉCURITÉ ---------- 03

CARACTÉRISTIQUES ---------- 14

APERÇU DU PRODUIT ---------- 15

INSTALLATION DU PRODUIT ---------- 17

INSTRUCTIONS DE FONCTIONNEMENT ---------- 18

ENTRETIEN ---------- 25

MARQUES, DROITS D'AUTEURET DÉCLARATION LÉGALE ---------- 26

Consignes de sécurité

Utilisation prévue

Cet équipement est adapté aux applications domestiques et similaires, telles que les cuisines des employés dans les magasins, les bureaux et d'autres environnements de travail; Les fermes et les clients dans les hôtels, les motels et autres environnements résidentiels; Environnement de type lit et petit déjeuner; Services de restauration et autres services similaires.

Cet équipement ne s'applique pas aux personnes dont les capacités physiques, sensorielles ou mentales sont réduites ou qui manquent d'expérience et de connaissances, y compris les enfants, à moins que la personne responsable de leur sécurité ne les surveille ou ne les guide dans l'utilisation de l'équipement.

Si l'équipement est utilisé à des fins autres que commerciales ou pour refroidir les aliments, veuillez noter que le fabricant n'est pas responsable des dommages.

Pour des raisons de sécurité, aucune modification ou modification de l'unit é n'est autorisée. L'appareil ne convient pas à l'installation!

Interprétation des symboles

	Danger Ce symbole indique que les gaz extrêmement inflammables sont dangereux pour la vie et la santé humaines.
	Avertissement de tension Ce symbole indique que la tension est dangereuse pour la vie et la santé humaines.
	Avertissement Les mots de signalisation indiquent un risque modéré qui, s'il n'est pas évité, pourrait entraîner la mort ou des blessures graves.
	Attention à la sécurité. Les mots de signalisation indiquent un risque faible qui, s'il n'est pas évité, pourrait entraîner des blessures légères ou modérées.
	Avis Les mots de signalisation indiquent des renseignements importants (p. ex., dommages matériels), mais ne représentent pas un danger.
	Respecter les instructions Ce symbole indique qu'un technicien de service ne doit utiliser et entretenir cet appareil que conformément aux instructions d'utilisation.

Lisez attentivement ce mode d'emploi avant d'utiliser/mettre en service l'appareil et conservez-le à proximité immédiate du lieu d'installation ou de l'appareil pour une utilisation ultérieure !

PRÉCAUTIONS POUR ÉVITER UNE EXPOSITION EXCESSIVE AUX MICRO-ONDES

a. N’essayez pas de faire fonctionner ce four avec la porte ouverte, car cela peut entraîner une exposition dangereuse à l’énergie des micro-ondes. Il est important de ne pas neutraliser ou modifier les dispositifs de verrouillage de sécurité.
b. Ne placez aucun objet entre la face avant du four et la porte ni ne laissez de saleté ou de résidus de détergent s’accumuler sur les surfaces d’étanchéité.
c. N’utilisez pas le four s’il est endommagé. Il est particulièrement important que la porte se ferme correctement et qu’il n’y a aucun dommage aux pièces suivantes:
   - PORTE (déformation)
   - CHARNIÈRES ET LOQUETS (cassure ou desserrage)
   - JOINTS DE PORTE ET SURFACES D’ÉTANCHÉITÉ
d. Le four ne doit être réglé ou réparé que par un technicien qualifié.

CONSIGNES DE SÉCURITÉ

Quand vous utilisez un appareil électrique, respectez systématiquement quelques précautions de sécurité élémentaires, parmi lesquelles:

⚠ AVERTISSEMENT

Pour réduire les risques de brûlures, de choc électrique, d'incendie, de blessures corporelles ou d'exposition à une énergie excessive des micro-ondes:

- Lisez toutes les instructions avant d'utiliser l'appareil.
- Lisez et suivez les instructions spécifiques : « PRÉCAUTIONS POUR ÉVITER UNE EXPOSITION EXCESSIVE AUX MICRO-ONDES » à la page 4.
- Cet appareil doit être mis à la terre. Branchez uniquement à une prise correctement mise à la terre. Voir les « INSTRUCTIONS DE MISE À LA TERRE » à la page 8.
- Installez ou placez l'appareil conformément aux instructions d'installation fournies.
- Certains produits tels que les œufs entiers et les récipients fermés –par exemple, les bocaux en verre fermés – risquent d'exploser et ne doivent pas être chauffés dans ce four.
- N'utilisez cet appareil qu'aux fins prévues indiquées dans ce manuel. N'utilisez aucune substance chimique ou vapeur corrosive dans cet appareil. Ce type de four est spécifiquement conçu pour réchauffer, cuire ou sécher les aliments. Il n'est pas conçu pour un usage industriel ou de laboratoire.
- Comme pour tout appareil, une surveillance attentive s'impose lors de l'utilisation par les enfants.

- N’utilisez pas cet appareil si le cordon ou la fiche sont endommagés, s’il ne fonctionne pas correctement, s’il a été endommagé ou s’il est tombé.
- Cet appareil doit être réparé uniquement par un technicien qualifié. Contactez le centre de service autorisé le plus proche pour examen, réparation ou réglage.
- Ne recouvrez pas et ne bouchez pas les orifices l’appareil.
- Ne rangez pas cet appareil à l’extérieur. N’utilisez pas ce produit près de l’eau – par exemple, près d’un évier de cuisine, dans un sous-sol humide, près d’une piscine ou dans un endroit similaire.
- N’immergez pas le cordon ni la fiche dans l’eau.
- Tenez le cordon à l’écart des surfaces chaudes.
- Ne laissez pas le cordon pendre d’une table ou d’un comptoir.
- Pour nettoyer les surfaces de la porte et du four qui se rejoignent à la fermeture de la porte, utilisez uniquement des savons doux et non abrasifs, ou un détergent appliqué avec une éponge ou un chiffon doux.
- Pour réduire le risque d’incendie à l’intérieur du four:
  - Évitez de trop cuire les aliments. Surveillez attentivement l’appareil lorsque du papier, du plastique ou d’autres matériaux combustibles sont placés à l’intérieur du four pour faciliter la cuisson.
  - Retirez les attaches métalliques du sac en papier ou en plastique avant de le placer dans le four.
  - Si les matériaux à l’intérieur du four s’enflamment, gardez la porte du four fermée, éteignez le four et débranchez le cordon d’alimentation, ou coupez le courant au niveau du panneau de fusibles ou de disjoncteurs.

- N’utilisez pas l’intérieur du four pour le rangement. Ne laissez aucun article en papier, ustensile de cuisson ou aliment à l’intérieur du four lorsque ce dernier n’est pas utilisé.

• Les liquides, comme l’eau, le café ou le thé, peuvent être surchauffés au-delà du point d’ébullition sans donner l’impression de bouillir. Il n’y a pas toujours de bulles ou d’ébullition visibles lorsque le récipient est retiré du four à micro-ondes.
CELA PEUT ENTRAÎNER LE DÉBORDEMENT SOUDAIN D’UN LIQUIDE TRÈS CHAUD LORSQUE LE RÉCIPIENT EST DÉPLACÉ OU QU’UN USTENSILE EST INSÉRÉ DANS LE LIQUIDE.
Pour réduire les risques de blessures aux personnes :
- Ne surchauffez pas les liquides.
- Remuez les liquides avant le processus de réchauffement et à mi- chemin dans le processus.
- N’utilisez pas de récipients à bords droits et à goulot étroit.
- Après le réchauffement, laissez le récipient refroidir quelques instants dans le four à micro-ondes avant de le retirer.
- Faites très attention lorsque vous insérez une cuillère ou un autre ustensile dans le récipient.

CONSERVEZ CES INSTRUCTIONS

INSTRUCTIONS DE MISE À LA TERRE

Cet appareil doit être mis à la terre. En cas de court-circuit électrique, la mise à la terre diminue les risques de choc électrique en offrant une voie de fuite au courant électrique. L'appareil est équipé d'un cordon muni d'un fil de mise à la terre avec une fiche de terre. La fiche doit être branchée dans une prise correctement installée et mise à la terre.

⚠ AVERTISSEMENT

Une utilisation incorrecte de la mise à la terre peut entraîner un risque de choc électrique.
Consultez un électricien ou un technicien qualifié si vous ne comprenez pas parfaitement les instructions de mise à la terre ou si vous avez des doutes quant à la mise à la terre de l'appareil. S'il est nécessaire d'utiliser une rallonge, utilisez uniquement une rallonge à 3 fils dotée d'une fiche à 3 broches avec mise à la terre et d'une prise à 3 fentes qui acceptera la fiche de l'appareil. La puissance indiquée sur la rallonge doit être égale ou supérieure à la puissance électrique de l'appareil.

⚠ DANGER

Risque de choc électrique:
Le fait de toucher certains des composants internes peut entraîner des blessures graves, voire mortelles.
Ne démontez pas cet appareil.

⚠ AVERTISSEMENT

Risque de choc électrique:
Une utilisation incorrecte de la mise à la terre peut entraîner un choc électrique. Ne branchez pas l'appareil dans une prise de courant avant qu'il ne soit correctement installé et mis à la terre.

- Un cordon d'alimentation court est prévu pour diminuer les risques d'entremêlement ou de trébuchement qu'entraîne un cordon plus long.
- Des cordons amovibles plus longs ou des rallonges sont disponibles et peuvent être utilisés si l'on fait attention lors de leur utilisation.
- Si un long cordon ou une rallonge est utilisé :
  - Les valeurs électriques nominales marquées sur le cordon amovible ou cordon prolongateur doivent au moins correspondre à celles de l'appareil.
  - La rallonge doit être un cordon à 3 fils avec mise à la terre.
  - Le cordon le plus long doit être disposé de manière à ce qu'il ne traîne pas sur le comptoir ou la table, où les enfants pourraient le tirer ou trébucher involontairement.

INTERFÉRENCES RADIO

- Le fonctionnement du four à micro-ondes peut provoquer des interférences avec votre radio, votre téléviseur ou tout autre équipement similaire.
- Lorsqu'il y a des interférences, elles peuvent être réduites ou éliminées en prenant les mesures suivantes:
  - Nettoyez la porte et la surface d'étanchéité du four.
  - Réorientez l'antenne de réception de la radio ou de la télévision.
  - Repositionnez le four à micro-ondes par rapport au récepteur.
  - Éloignez le four à micro-ondes du récepteur.
  - Branchez le four à micro-ondes dans une autre prise de sorte que le four à micro-ondes et le récepteur soient sur des circuits de dérivation différents.

Cet appareil est conforme à la partie 15 des règles de la FCC.

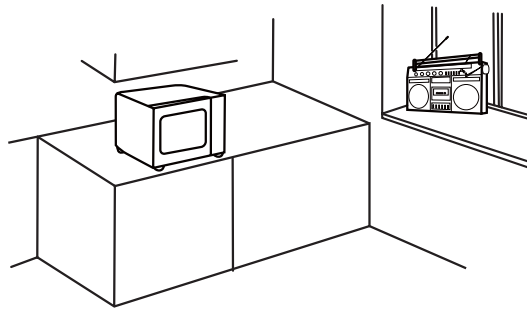

USTENSILES

⚠ ATTENTION

Risque de blessure personnelle :
Les ustensiles fermés hermétiquement peuvent exploser. Les récipients fermés doivent être ouverts et les sacs en plastique doivent être percés avant la cuisson.

Voir les instructions sur les «Matériaux utilisables au four à micro-ondes ou à éviter au four à micro-ondes». Certains ustensiles non métalliques ne peuvent pas être utilisés en toute sécurité au four à micro-ondes. En cas de doute, vous pouvez tester l'ustensile en question en suivant la procédure ci-dessous.

Test des ustensiles:

- Remplissez un récipient allant au micro-ondes avec 1 tasse d'eau froide (250 ml) avec l'ustensile en question.
- Cuire à puissance maximale pendant 1 minute.
- Touchez soigneusement l'ustensile. Si l'ustensile vide est chaud, ne l'utilisez pas pour la cuisson aux micro-ondes.
- Ne dépassez pas 1 minute de cuisson.

Matériaux Utilisables Au Four À Micro-Ondes

Ustensiles	Remarques
Plat brunisseur	Suivez les instructions du fabricant. Le fond du plat brunisseur doit se trouver à au moins 5 mm (3/16 po) au-dessus du plateau tournant. Une utilisation incorrecte peut entraîner la cassure du plateau tournant.
Vaisselle	Compatible avec les micro-ondes uniquement. Suivez les instructions du fabricant. N'utilisez pas de plats fissurés ou ébréchés.
Bocaux en verre	Retirez toujours le couvercle. Utilisez uniquement pour réchauffer les aliments jusqu'à ce qu'ils soient juste chauds. La plupart des bocaux en verre ne résistent pas à la chaleur et peuvent se briser.
Verrerie	Verrerie culinaire résistante à la chaleur uniquement. Assurez-vous qu'il n'y a pas de garniture métallique. N'utilisez pas de plats fissurés ou ébréchés.
Sacs brunisseurs pour four	Suivez les instructions du fabricant. Ne fermez pas avec une attache métallique. Faites des petites coupures pour permettre à la vapeur de s'échapper.
Assiettes et gobelets en carton	Utilisez uniquement pour une cuisson/un réchauffement de courte durée. Ne laissez pas le four sans surveillance pendant la cuisson.
Essuie-tout	Utilisez pour couvrir les aliments afin de les réchauffer et d'absorber les graisses. Utilisez sous surveillance pour une cuisson de courte durée uniquement.
Papier cuisson	Utilisez comme couverture pour éviter les éclaboussures ou comme enveloppe pour la cuisson à la vapeur.
Plastique	Compatible avec les micro-ondes uniquement. Suivez les instructions du fabricant. Doit être étiqueté « Compatible avec les micro-ondes ». Certains récipients en plastique se ramollissent lorsque les aliments qu'ils contiennent se réchauffent. Les « sacs à bouillir » et les sacs en plastique fermés hermétiquement doivent être fendus, percés ou ventilés comme indiqué sur l'emballage.
Pellicule de plastique	Compatible avec les micro-ondes uniquement. Utilisez pour couvrir les aliments pendant la cuisson afin d'en conserver l'humidité. Ne laissez pas la pellicule de plastique toucher les aliments.
Thermomètres	Compatible avec les micro-ondes uniquement (thermomètres à viande et à bonbons).
Papier ciré	Utilisez comme couverture pour éviter les éclaboussures et conserver l'humidité.

Matériaux À Éviter Dans Le Four À Micro-Ondes

Ustensiles	Remarques
Plateau en aluminium	Peut provoquer des arcs él ectriques. Transférez les aliments dans un
Carton alimentaire avec poignée en métal	Peut provoquer des arcs électriques. Transférez les aliments dans un plat allant au micro-ondes.
Ustensiles en métal ou à garniture métallique	Le métal empêche les aliments d'être exposés à l'énergie des micro-ondes. La garniture métallique peut provoquer des arcs électriques.
Liens torsadés en métal	Peuvent provoquer des arcs électriques et un incendie dans le four.
Sacs en papier	Peuvent provoquer un incendie
Mousse plastique	La mousse plastique peut fondre ou contaminer le liquide à l'intérieur lorsqu'elle est exposée à des températures élevées.
Bois	Le bois se dessèche lorsqu'il est utilisé dans le four à micro-ondes et peut se fendre ou se fissurer.

CARACTÉRISTIQUES

MODÈLE	MMC07B11AWWC / MMC07B11ABBC
TENSION NOMINALE	120 V~ 60 Hz
PUISSANCE NOMINALE D'ENTRÉE (MICROONDES)	1050W
PUISSANCE NOMINALE DE SORTIE (MICROONDES)	700 W

APERÇU DU PRODUIT

Panneau de commande et fonctionnalités

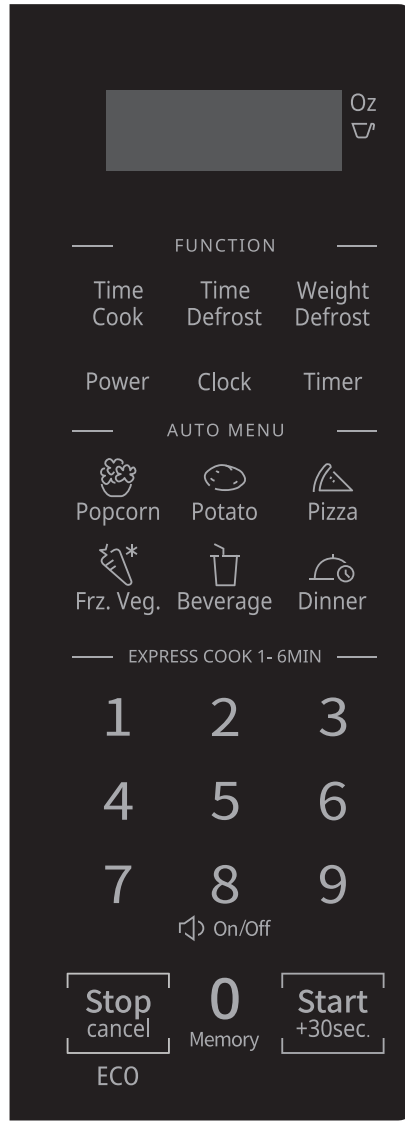

Installation De Votre Four

Noms des pièces et accessoires du four

Retirez le four et tous les matériaux du carton et de l'intérieur du four. Votre four est livré avec les accessoires suivants:

Plateau en verre	1
Ensemble anneau-plateau tournant	1
Mode d'emploi	1

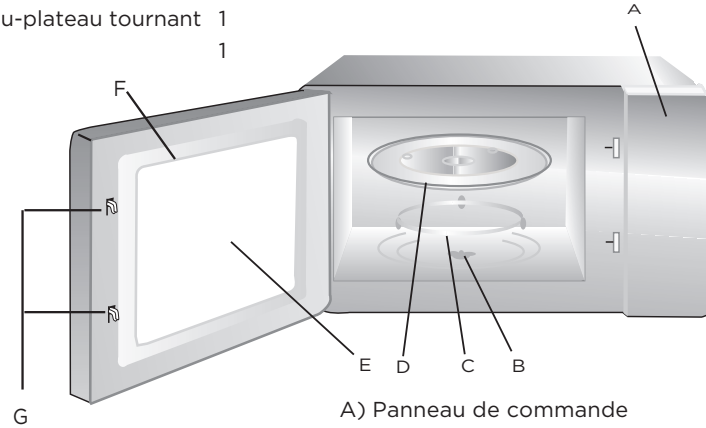

A) Panneau de commande
B) Arbre de plateau tournant
C) Ensemble anneau-plateau tournant
D) Plateau en verre
E) Fenêtre d'observation
F) Ensemble porte
G) Système de verrouillage de sécurité

Installation du plateau tournant

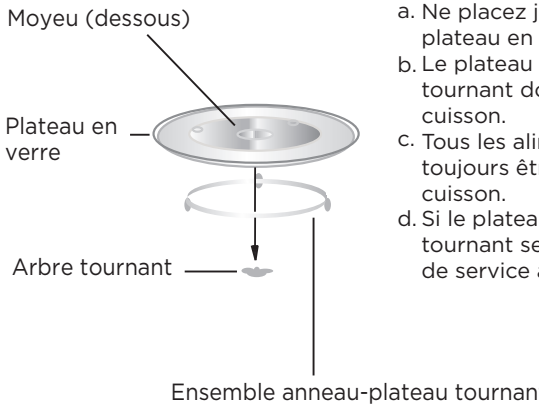

a. Ne placez jamais le plateau en verre à l'envers. Le plateau en verre ne doit jamais être restreint.
b. Le plateau en verre et l'ensemble anneau-plateau tournant doivent toujours être utilisés pendant la cuisson.
c. Tous les aliments et récipients à aliments doivent toujours être placés sur le plateau en verre pour la cuisson.
d. Si le plateau en verre ou l'ensemble anneau-plateau tournant se fissure ou se brise, contactez le centre de service agréé le plus proche.

INSTALLATION DU PRODUIT

Installation Sur Un Comptoir

Retirez tous les matériaux d'emballage et les accessoires. Examinez le four pour détecter tout dommage, comme des bosses ou une porte cassée. Ne pas installer si le four est endommagé.
Enceinte: Retirez toute pellicule protectrice présente sur la surface de l'enceinte du four à micro-ondes.
Ne retirez pas le couvercle en mica de couleur marron clair qui est attaché à la cavité du four pour protéger le magnétron.

Installation

1. Choisissez une surface plane qui offre suffisamment d'espace pour les orifices d'entrée et/ou de sortie de l'air.
   Laissez au moins 7,5 cm (3,0 po) d'espace entre le four et tout mur adjacent. Un côté doit être ouvert.

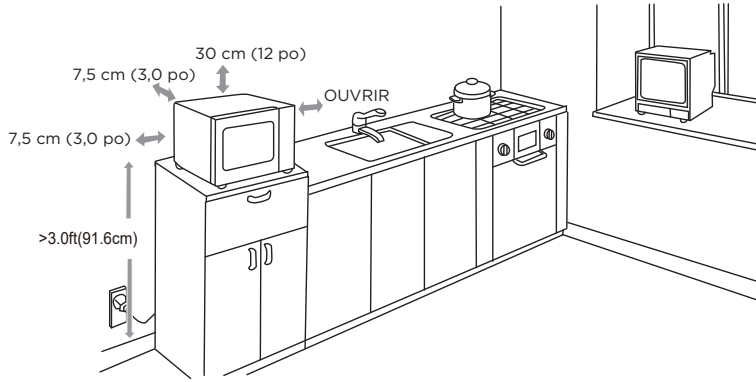

   - Laissez au moins 30 cm (12 po) d'espace au-dessus du four.
   - Ne retirez pas les pattes du bas du four.
   - L'obstruction des ouvertures d'entrée et/ou de sortie peut endommager le four.
   - Placez le four aussi loin que possible des radios et téléviseurs. Le fonctionnement du four à micro-ondes peut provoquer des interférences avec votre réception radio ou TV.
2. Branchez votre four dans une prise domestique standard. Assurez-vous que la tension et la fréquence sont identiques à la tension et à la fréquence indiquées sur l'étiquette signalétique.

⚠ AVERTISSEMENT

N'installez pas le four au-dessus d'une table de cuisson ou d'un autre appareil produisant de la chaleur. Si le four est installé à proximité ou au-dessus d'une source de chaleur, il risque d'être endommagé et la garantie sera annulée.

INSTRUCTIONS DE FONCTIONNEMENT

Niveau De Puissance:

11 niveaux de puissance sont disponibles.

Niveau	Puissance	Affichage
10	100%	PL10
9	90%	PL9
8	80%	PL8
7	70%	PL7
6	60%	PL6
5	50%	PL5
4	40%	PL4
3	30%	PL3
2	20%	PL2
1	10%	PL1
0	0%	PL0

Réglage De L'horloge:

1. Appuyez une fois sur « CLOCK » (HORLOGE), « 00:00 » s'affiche.
2. Appuyez sur les touches numériques et saisissez l'heure actuelle. Par exemple, il est 12h10 maintenant; veuillez appuyer successivement sur « 1, 2, 1, 0 ».
3. Appuyez sur « CLOCK » (HORLOGE) pour terminer le réglage de l'horloge. « : » clignotera et l'horloge s'allumera.
4. Si les chiffres saisis ne sont pas compris dans la plage 1:00--12:59, le réglage sera invalide jusqu'à ce que des chiffres valides soient saisis.

REMARQUE

- Pendant le réglage de l'horloge, si vous appuyez sur le bouton « STOP/CANCEL » (ARRÊT/ANNULER) ou si vous n'effectuez aucune opération dans un délai d'une minute, le four revient automatiquement au réglage précédent.
- Si l'horloge doit être réinitialisée, veuillez répéter les étapes 1 à 3.

Minuterie De Cuisine:

1. Appuyez une fois sur « TIMER » (MINUTERIE); l'écran affiche 00:00 et le premier chiffre de l'heure clignote.

2. Appuyez sur les touches numériques et saisissez la durée de la minuterie. (Le temps de cuisson maximum est de 99 minutes et 99 secondes.)
3. Appuyez sur « START/+30SEC. » (DÉMARRAGE/+30S) pour confirmer le réglage.
4. Une fois le délai de la minuterie écoulé, l'avertisseur sonnera 5 fois. Si l'horloge a été réglée (système de 12 heures), l'écran affiche l'heure actuelle.

REMARQUE

- La minuterie de cuisine est différente du système de 12 heures. La minuterie de cuisine est une minuterie.
- Pendant la minuterie de cuisine, aucun programme ne peut être réglé.

Cuisson Au Micro-Ondes:

1. Appuyez une fois sur « TIME COOK » (Cuisson-temps); l'écran affiche « 00:00 ».
2. Appuyez sur les touches numériques pour saisir le temps de cuisson; le temps de cuisson maximum est de 99 minutes et 99 secondes.
3. Appuyez une fois sur « POWER » (PUISSANCE); l'écran affiche « PL10 ». La puissance par défaut est de 100 %. Vous pouvez maintenant appuyer sur les touches numériques pour régler le niveau de puissance.
4. Appuyez sur « START/+30SEC. » (DÉMARRAGE/+30S) pour commencer la cuisson.

Exemple: Cuire les aliments à 50 % de puissance du micro-ondes pendant 15 minutes.

1. Appuyez une fois sur « TIME COOK » (Cuisson-temps). « 00:00 » s'affiche.
2. Appuyez sur « 1 », « 5 », « 0 », « 0 » dans l'ordre.
3. Appuyez une fois sur « POWER » (PUISSANCE), puis appuyez sur « 5 » pour sélectionner 50 % de puissance micro-ondes.
4. Appuyez sur « START/+30SEC. » (DÉMARRAGE/+30S) pour commencer la cuisson.

REMARQUE:

- Pendant le réglage, si vous appuyez sur le bouton « STOP/CANCEL » (ARRÊTER/ANNULER) ou si vous n'effectuez aucune opération dans un délai d'une minute, le four revient automatiquement au réglage précédent.
- Si « PL0 » est sélectionné, le four fonctionnera avec ventilateur sans puissance. Vous pouvez utiliser ce niveau pour éliminer l'odeur du four.
- Pendant la cuisson au micro-ondes, vous pouvez appuyer sur « POWER » (PUISSANCE) pour changer la puissance selon vos besoins. Après avoir appuyé sur « POWER » (PUISSANCE), la puissance actuelle clignote pendant 3 secondes; vous pouvez maintenant appuyer sur les touches numériques pour changer la puissance. Le four fonctionnera avec la puissance sélectionnée pendant le temps restant.

Cuisson Rapide:

1. En état d'attente, la cuisson instantanée à 100 % de puissance peut être lancée en sélectionnant un temps de cuisson de 1 à 6 minutes en appuyant sur les touches numériques 1 à 6. Appuyez sur « START/+30SEC. » (DÉMARRAGE/+30S) pour augmenter le temps de cuisson; le temps de cuisson maximum est de 99 minutes et 99 secondes.

2. En état d'attente, la cuisson instantanée à 100 % de puissance avec 30 secondes de temps de cuisson peut être lancée en appuyant sur « START/+30SEC. » (DÉMARRAGE/+30S). Chaque pression sur le même bouton augmentera le temps de cuisson de 30 secondes. Le temps de cuisson maximum est de 99 minutes et 99 secondes.

REMARQUE:

Pendant la cuisson au micro-ondes et la décongélation, il est possible d'ajouter du temps en appuyant sur le bouton « START/+30SEC. » (DÉMARRAGE/+30S)

Fonction De Décongélation-Poids:

1. Appuyez une fois sur « WEIGHT DEFROST » (DÉCONGÉLATION-POIDS); l'écran affiche « dEF1 ».
2. Appuyez sur les touches numériques pour saisir le poids à décongeler. Saisissez un poids compris entre 4 et 100 Oz.
3. Appuyez sur « START/+30SEC. » (DÉMARRAGE/+30S) pour démarrer la décongélation; le temps de cuisson restant s'affichera.

Fonction De Décongélation-Temps:

1. Appuyez une fois sur « TIME DEFROST » (DÉCONGÉLATION-TEMPS); l'écran affiche « dEF2 ».
2. Appuyez sur les touches numériques pour saisir le temps de décongélation. La plage de temps disponible est de 0:01 à 99:99.
3. Le niveau de puissance par défaut du micro-ondes est le niveau 3. Si vous voulez changer le niveau de puissance, appuyez une fois sur « POWER » (PUISSANCE); l'écran affichera « PL3 ». Ensuite, appuyez sur la touche numérique correspondant au niveau de puissance souhaité.
4. Appuyez sur « START/+30SEC. » (DÉMARRAGE/+30S) pour commencer la décongélation. Le temps de cuisson restant sera affiché.

Maïs Soufflé:

1. Appuyez plusieurs fois sur « POPCORN » (MAÏS SOUFFLÉ) jusqu'à ce que le numéro souhaité apparaisse à l'écran. « 1,75 », « 3,0 » et « 3,5 » oz s'afficheront dans l'ordre. Par exemple, appuyez une fois sur « POPCORN » (MAÏS SOUFFLÉ); « 1,75 » apparaît.
2. Appuyez sur « START/+30SEC » (DÉMARRAGE/+30S) pour cuisiner; l'avertisseur retentit une fois. Une fois la cuisson terminée, l'avertisseur sonore retentit cinq fois, puis revient à l'état d'attente.

Pomme De Terre:

1. Appuyez plusieurs fois sur « POTATO » (POMME DE TERRE) jusqu'à ce que le numéro souhaité apparaisse à l'écran.
   « 1 », « 2 » et « 3 » s'afficheront dans l'ordre.
   RÉGLAGE « 1 » : 1 pomme de terre (environ 227 g [8 Oz])
   RÉGLAGE « 2 » : 2 pommes de terre (environ 454 g [16 Oz])
   RÉGLAGE « 3 » : 3 pommes de terre (environ 680 g [24 Oz])
   Par exemple, appuyez une fois sur « POTATO » (POMME DE TERRE). « 1 » apparaît.
2. Appuyez sur « START/+30SEC » (DÉMARRAGE/+30S) pour cuisiner; l'avertisseur retentit une fois. Une fois la cuisson terminée, l'avertisseur sonore retentit cinq fois, puis revient à l'état d'attente.

Légumes Surgelés:

1. Appuyez plusieurs fois sur « FRZ. VEG. » (LÉGUMES SURGELÉS) jusqu'à ce que le numéro souhaité apparaisse à l'écran. « 4,0 », « 8,0 » et « 16,0 » Oz s'afficheront dans l'ordre. Par exemple, appuyez une fois sur « FRZ. VEG. » (LÉGUMES SURGELÉS). « 4,0 » apparaît.
2. Appuyez sur « START/+30SEC » (DÉMARRAGE/+30S) pour cuisiner; l'avertisseur retentit une fois. Une fois la cuisson terminée, l'avertisseur sonore retentit cinq fois, puis revient à l'état d'attente.

Boisson:

1. Appuyez plusieurs fois sur « BEVERAGE » (BOISSON) jusqu'à ce que le numéro souhaité apparaisse à l'écran. « 1 », « 2 » et « 3 » s'afficheront dans l'ordre pour le nombre de tasses. Une tasse correspond à environ 120 ml.
   Par exemple, appuyez une fois sur « BEVERAGE » (BOISSON). « 1 » apparaît.
2. Appuyez sur « START/+30SEC » (DÉMARRAGE/+30S) pour cuisiner; l'avertisseur retentit une fois. Une fois la cuisson terminée, l'avertisseur sonore retentit cinq fois, puis revient à l'état d'attente.

Assiette Plate:

1. Appuyez plusieurs fois sur « DINNER » (ASSIETTE PLATE) jusqu'à ce que le numéro souhaité apparaisse à l'écran. « 9,0 », « 12,0 » et « 18,0 » Oz s'afficheront dans l'ordre.
   Par exemple, appuyez une fois sur « DINNER » (ASSIETTE PLATE). « 9,0 » apparaît.
2. Appuyez sur « START/+30SEC. » (DÉMARRAGE/+30S) pour cuisiner; l'avertisseur retentit une fois. Une fois la cuisson terminée, l'avertisseur sonore retentit cinq fois, puis revient à l'état d'attente.

Pizza:

1. Appuyez plusieurs fois sur « PIZZA » jusqu'à ce que le numéro souhaité apparaisse à l'écran. « 4,0 », « 8,0 » et « 14,0 » Oz s'afficheront dans l'ordre.
   Par exemple, appuyez une fois sur « PIZZA ». « 4,0 » apparaît.
2. Appuyez sur « START/+30SEC » (DÉMARRAGE/+30S) pour cuisiner; l'avertisseur retentit une fois. Une fois la cuisson terminée, l'avertisseur sonore retentit cinq fois, puis revient à l'état d'attente.

Fonction Mémoire:

1. Appuyez sur « 0/MEMORY » (0/MÉMOIRE) pour choisir la procédure de mémoire 1-3. L'écran affichera 1, 2, 3.
2. Si la procédure a été définie, appuyez sur « START/ +30 SEC. » (DÉMARRAGE/+30S) pour l'utiliser. Si ce n'est pas le cas, continuez à définir la procédure. Il n'est possible de régler qu'une ou deux étapes.
3. Une fois le réglage terminé, appuyez une fois sur « START/ +30 SEC. » (DÉMARRAGE/+30S) pour enregistrer la procédure.
   Si vous appuyez à nouveau sur « START/+30 SEC. » (DÉMARRAGE/+30S), la cuisson commencera.

Exemple : Pour définir la procédure suivante comme deuxième mémoire, c'est-à-dire la mémoire 2.
Pour cuire les aliments à 80 % de puissance micro-ondes pendant 3 minutes et 20 secondes. Les étapes sont les suivantes:

1. En état d'attente, appuyez deux fois sur « 0/MEMORY » (0/MÉMOIRE), arrêtez d'appuyer lorsque l'écran affiche « 2 ».
2. Appuyez une fois sur « TIME COOK » (Cuisson-temps), puis sur « 3 », « 2 », « 0 » dans l'ordre.
3. Appuyez une fois sur « POWER » (PUISSANCE). « PL10 » s'affiche. Ensuite, appuyez sur « 8 ». « PL8 » s'affiche.
4. Appuyez sur « START/+30 SEC. » (DÉMARRAGE/+30S), pour enregistrer le réglage. L'avertisseur retentit une fois et l'écran affiche « 2 ». Si vous appuyez à nouveau sur « START/+30SEC. » (DÉMARRAGE/+30S), la procédure sera enregistrée en tant que mémoire 2 et exécutée.
5. Si vous voulez exécuter la procédure enregistrée, en état d'attente, appuyez deux fois sur « 0/MEMORY » (0/MÉMOIRE). L'écran affiche « 2 ». Ensuite, appuyez sur « START/+30 SEC. » (DÉMARRAGE/+30S) pour exécuter.

Cuisson En Plusieurs Étapes:

Il est possible de régler au maximum 2 étapes pour la cuisson. Lors d'une cuisson en plusieurs étapes, si l'une d'entre elles consiste à décongeler, la décongélation doit être placée automatiquement à la première étape.

REMARQUE:

La cuisson automatique ne peut pas fonctionner lors de la cuisson en plusieurs étapes.

Exemple : si vous souhaitez cuisiner avec 80 % de puissance micro-ondes pendant 5 minutes + 60 % de puissance micro-ondes pendant 10 minutes, les étapes de cuisson sont les suivantes :

1. Appuyez une fois sur « TIME COOK » (Cuisson-temps), puis appuyez sur « 5 », « 0 » et « 0 » pour régler le temps de cuisson;
2. Appuyez une fois sur « POWER » (PUISSANCE), puis appuyez sur « 8 » pour sélectionner 80 % de puissance micro-ondes.
3. Appuyez une fois sur « TIME COOK » (Cuisson-temps), puis appuyez sur « 1 », « 0 », « 0 » et « 0 » pour régler le temps de cuisson;
4. Appuyez une fois sur « POWER » (PUISSANCE), puis appuyez sur « 6 » pour sélectionner 60 % de puissance micro-ondes. 5). Appuyez sur « START/+30 SEC. » (DÉMARRAGE/+30S), pour commencer la cuisson.

Fonction De Verrouillage Enfant:

Verrouillage : En état d'attente, appuyez sur « STOP/CANCEL » (ARRÊT/ANNULER) pendant 3 secondes. Il y aura un long « bip » indiquant l'entrée dans l'état de verrouillage enfant. Pendant ce temps, l'écran affichera « [- -] ».
Désactivation du verrouillage : En état verrouillé, appuyez sur « STOP/CANCEL » (ARRÊT/ANNULER) pendant 3 secondes. Il y aura un long « bip » indiquant que le verrouillage est désactivé.

Fonction D'information:

1. En état de cuisson, si l'horloge a été réglée, appuyez sur « CLOCK » (HORLOGE), le four affichera l'horloge pendant trois secondes.
2. En mode cuisson au micro-ondes, appuyez sur « POWER » (PUISSANCE) pour voir le niveau de puissance des micro-ondes, et la puissance actuelle des micro-ondes s'affichera. Après trois secondes, le four reviendra à l'état précédent. Dans l'état multiétapes, la consultation peut se faire de la même manière que ci-dessus.

Fonction De Rappel De Fin De Cuisson:

Lorsque la cuisson est terminée, l'avertisseur émettra 5 « bips » pour alerter l'utilisateur que la cuisson est terminée.

Autres Spécifications:

1. En mode veille, si la fenêtre numérique de l'horloge affiche l'heure actuelle, l'icône « : » clignote; sinon, il affiche « 0:00 ».
2. Dans l'état de la fonction de réglage, l'écran affiche le réglage correspondant.
3. En état de fonctionnement ou de pause, l'écran affiche le temps de cuisson restant.

Mode Silencieux:

1. Pour activer le mode silencieux :
   En état d'attente, appuyez et maintenez « 8 » pendant 3 secondes. Un long bip se fera entendre. Lorsque vous appuyez sur les touches, aucun son n'est émis.
2. Pour désactiver le mode silencieux :
   En mode silencieux, appuyez et maintenez « 8 » pendant 3 secondes. Un long bip se fera entendre.

Fonction ÉCO

1. Pour passer en mode ÉCO :
   En état d'attente, appuyez sur « STOP/CANCEL » (ARRÊT/ANNULER); l'écran s'éteint.
2. Pour passer en mode ÉCO :
   En mode ÉCO, appuyez sur n'importe quelle touche ou ouvrez et fermez la porte du four.

ENTRETIEN

Résolution Des Problèmes

Vérifiez votre problème en utilisant le tableau ci-dessous et essayez les solutions pour chaque problème. Si le four à micro-ondes ne fonctionne toujours pas correctement, contactez le centre de service agréé le plus proche.

Problème	Cause possible	Solution possible
Le four ne démarre pas	• Le cordon électrique du four n'est pas branché. • La porte est ouverte. • Une opération incorrecte est définie.	• Branchez la prise de courant. • Fermez la porte et réessayez. • Vérifiez les instructions.
Arc électrique ou étincelles	• Des matériaux à éviter dans le four à micro-ondes ont été utilisés. • Le four fonctionne à vide. • Des restes d'aliments renversés à l'intérieur.	• Utilisez uniquement des ustensiles de cuisine allant au micro-ondes. • Ne faites pas fonctionner le four lorsqu'il est vide. • Nettoyez l'intérieur avec une serviette humide.
Aliments mal cuits	• Des matériaux à éviter dans le four à micro-ondes ont été utilisés. • Les aliments ne sont pas complètement décongelés. • Le temps de cuisson ou le niveau de puissance ne sont pas adaptés. • Les aliments ne sont ni retournés ni remués.	• Utilisez uniquement des ustensiles de cuisine allant au micro-ondes. • Décongelez complètement les aliments. • Utilisez le temps de cuisson et le niveau de puissance corrects. • Retournez ou remuez les aliments.
Aliments trop cuits	• Le temps de cuisson ou le niveau de puissance ne sont pas adaptés.	• Utilisez le temps de cuisson et le niveau de puissance corrects.
Aliments insuffisamment cuits	• Des matériaux à éviter dans le four à micro-ondes ont été utilisés. • Les aliments ne sont pas complètement décongelés. • Les orifices de ventilation du four sont obstrués. • Le temps de cuisson ou le niveau de puissance ne sont pas adaptés.	• Utilisez uniquement des ustensiles de cuisine allant au micro-ondes. • Décongelez complètement les aliments. • Vérifiez que les orifices de ventilation du four ne sont pas obstrués. • Utilisez le temps de cuisson et le niveau de puissance corrects.
Décongélation insuffisante	• Des matériaux à éviter dans le four à micro-ondes ont été utilisés. • Le temps de cuisson ou le niveau de puissance ne sont pas adaptés. • Les aliments ne sont ni retournés ni remués.	• Utilisez uniquement des ustensiles de cuisine allant au micro-ondes. • Utilisez le temps de cuisson et le niveau de puissance corrects. • Retournez ou remuez les aliments.

MARQUES, DROITS D'AUTEURET DÉCLARATION LÉGALE

Midea Le logo, les marques verbales, le nom commercial, l'habillage commercial et toutes leurs versions sont des actifs précieux de Midea Group et/ou de ses sociétés affiliées ("Midea"), auxquels Midea appartient des marques, des droits d'auteur et d'autres droits de propriété intellectuelle, ainsi que toute la survaleur dérivée de l'utilisation de toute partie d'une marque Midea. L'utilisation de la marque Midea à des fins commerciales sans le consentement écrit préalable de Midea peut constituer une contrefaçon de marque ou une concurrence déloyale en violation des lois applicables.
Ce manuel est créé par Midea et Midea en réserve tous les droits d'auteur. Aucune entité ou individu ne peut utiliser, dupliquer, modifier, distribuer en totalité ou en partie ce manuel, ni le regrouper ou le vendre avec d'autres produits sans le consentement écrit préalable de Midea.
Toutes les fonctions et instructions décrites étaient à jour au moment de l'impression de ce manuel. Toutefois, le produit réel peut varier en raison de fonctions et de conceptions améliorées.

Midea

make yourself at home

www.midea.com

© Midea 2022 all rights reserved