Midea

make yourself at home

Midea

EN

USER MANUAL

REFRIGERATOR

Bottom Freezer

Warning:
Before using this product, please read this manual carefully and keep it for future reference. The design and specifications are subject to change without prior notice for product improvement. Consult with your dealer or manufacturer for details.

version:002-6-2020

MODEL: MDRB521MG
MDRB470MG
SERIES

www.midea.com

CONTENTS

1 Safety warnings

1.1 Warning · · ·

1 Safety warnings

1.1 Warning

Warning: risk of fire / flammable materials

This appliance is intended to be used in household and similar applications such as staff kitchen areas in shops, offices and other working environments; farm houses and by clients in hotels, motels and other residential type environments; bed and breakfast type environments; catering and similar non-retail applications.

This appliance is not intended for use by persons (including children) with reduced physical, sensory or mental capabilities, or lack of experience and knowledge, unless they have been given supervision or instruction concerning use of the appliance by a person responsible for their safety.)

Children should be supervised to ensure that they do not play with the appliance.

If the supply cord is damaged, it must be replaced by the manufacturer, its service agent or similarly qualified persons in order to avoid a hazard.

Do not store explosive substances such as aerosol cans with a flammable propellant in this appliance.

The appliance has to be unplugged after use and before carrying out user maintenance on the appliance.

Warning: Keep ventilation openings, in the appliance enclosure or in the built-in structure, clear of obstruction.

Warning: Do not use mechanical devices or other means to accelerate the defrosting process, other than those recommended by the manufacturer.

Warning: Do not damage the refrigerant circuit.

Warning: Do not use electrical appliances inside the food storage compartments of the appliance, unless they are of the type recommended by the manufacturer.

Warning: Please abandon the refrigerator according to local regulators for it use flammable blowing gas and refrigerant.

Warning: When positioning the appliance, ensure the supply cord is not trapped or damaged.

Warning: Do not locate multiple portable socket-outlets or portable power supplies at the rear of the appliance.

Do not use extension cords or ungrounded（two prong）adapters.

Danger: Risk of child entrapment. Before you throw away your old refrigerator or freezer:
–Take off the doors.
–Leave the shelves in place so that children may not easily climb inside.

The refrigerator must be disconnected from the source of electrical supply before attempting the installation of accessory.

Refrigerant and cyclopentane foaming material used for the appliance are flammable. Therefore, when the appliance is scrapped, it shall be kept away from any fire source and be recovered by a special recovering company with corresponding qualification other than be disposed by combustion, so as to prevent damage to the environment or any other harm.

For EN standard: This appliance can be used by children aged from 8 years and above and persons with reduce physical sensory or mental capabilities or lack of experience and knowledge if they have been given supervision or instruction concerning use of the appliance in a safe way and understand the hazards involved. Children shall not play with the appliance. Cleaning and user maintenance shall not be made by children without supervision. Children aged from 3 to 8 years are allowed to load and unload refrigerating appliances.

The necessity that, for doors or lids fitted with locks and keys, the keys be kept out of the reach of children and not in the vicinity of the refrigerating appliance, in order to prevent children from being locked inside .

To avoid contamination of food, please respect the following instructions:

- Opening the door for long periods can cause a significant increase of the temperature in the compartments of the appliance.
- Clean regularly surfaces that can come in contact with food and accessible drainage systems.
- Clean water tanks if they have not been used for 48 h; flush the water system connected to a water supply if water has not been drawn for 5 days. （note 1）
- Store raw meat and fish in suitable containers in the refrigerator, so that it is not in contact with or drip onto other food.
- Two-star frozen-food compartments are suitable for storing pre-frozen food, storing or making ice-cream and making ice cubes. (note 2)
- One-, two- and three-star compartments are not suitable for the freezing of fresh food. （note 3）
- For appliances without a 4-star compartment: this refrigerating appliance is not suitable for freezing foodstuffs.（note 4）
- If the refrigerating appliance is left empty for long periods, switch off, defrost, clean, dry, and leave the door open to prevent mould developing within the appliance.

Note 1,2,3,4：Please confirm whether it is applicable according to your product compartment type.

For a freestanding appliance: this refrigerating appliance is not intended to be used as a built-in appliance.

For appliance with chill compartment : some types of fresh vegetables and fruits are sensitive to cold, and that therefore they are not suitable for storage in this kind of compartment

Any replacement or maintenance of the LED lamps is intended to be made by the manufacturer, its service agent or similar qualified person.

This product contains a light source of energy efficiency class (G)

1.2 Meaning of safety warning symbols

Prohibition symbol	This is a prohibition symbol. Any incompliance with instructions marked with this symbol may result in damage to the product or endanger the personal safety of the user.
Warning symbol	This is a warning symbol. It is required to operate in strict observance of instructions marked with this symbol; or otherwise damage to the product or personal injury may be caused.
Note symbol	This is a cautioning symbol. Instructions marked with this symbol require special caution. Insufficient caution may result in slight or moderate injury, or damage to the product.

This manual contains lots of important safety information which shall be observed by the users.

1.3 Electricity related warnings

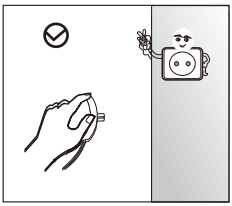

- Do not pull the power cord when pulling the power plug of the refrigerator. Please firmly grasp the plug and pull out it from the socket directly.
- To ensure safe use, do not damage the power cord or use the power cord when it is damaged or worn.

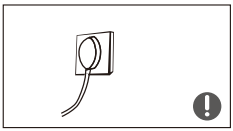

- Please use a dedicated power socket and the power socket shall not be shared with other electrical appliances. The power plug should be firmly contacted with the socket or else fires might be caused.
- Please ensure that the grounding electrode of the power socket is equipped with a reliable grounding line.

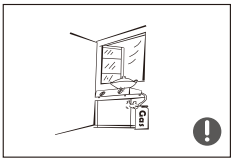

- Please turn off the valve of the leaking gas and then open the doors and windows in case of leakage of gas and other flammable gases. Do not unplug the refrigerator and other electrical appliances considering that spark may cause a fire.

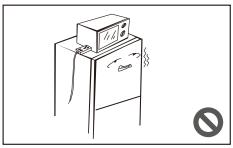

- Do not use electrical appliances on the top of the appliance, unless they are of the type recommended by the manufacturer.

1.4 Warnings for using

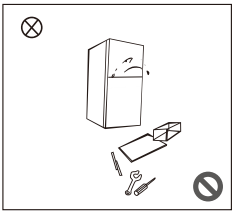

- Do not arbitrarily disassemble or reconstruct the refrigerator, nor damage the refrigerant circuit; maintenance of the appliance must be conducted by a specialist
- Damaged power cord must be replaced by the manufacturer, its maintenance department or related professionals in order to avoid danger.

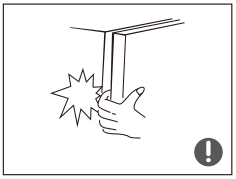

- The gaps between refrigerator doors and between doors and refrigerator body are small, be noted not to put your hand in these areas to prevent from squeezing the finger. Please be gentle when close the refrigerator door to avoid falling articles.
- Do not pick foods or containers with wet hands in the freezing chamber when the refrigerator is running, especially metal containers in order to avoid frostbite.

- Do not allow any child to get into or climb the refrigerator; otherwise suffocation or falling injury of the child may be caused.

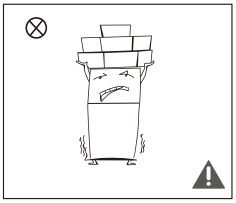

- Do not place heavy objects on the top of the refrigerator considering that objects may fall when close or open the door, and accidental injuries might be caused.
- Please pull out the plug in case of power failure or cleaning. Do not connect the refrigerator to power supply within five minutes to prevent damages to the compressor due to successive starts.

1.5 Warnings for placement

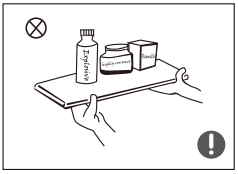

- Do not put flammable, explosive, volatile and highly corrosive items in the refrigerator to prevent damages to the product or fire accidents.
- Do not place flammable items near the refrigerator to avoid fires.

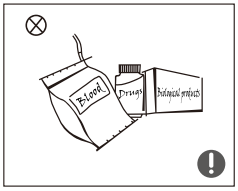

- The refrigerator is intended for household use, such as storage of foods; it shall not be used for other purposes, such as storage of blood, drugs or biological products, etc.

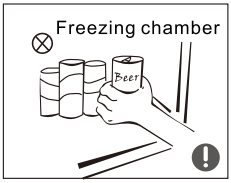

- Do not store beer, beverage or other fluid contained in bottles or enclosed containers in the freezing chamber of the refrigerator; or otherwise the bottles or enclosed containers may crack due to freezing to cause damages.

1.6 Warnings for energy

Warning for energy

1)Refrigerating appliances might not operate consistently (possibility of defrosting of contents or temperature becoming too warm in the frozen food compartment) when sited for an extended period of time below the cold end of the range of temperatures for which the refrigerating appliance is designed.

2)The fact that effervescent drinks should not be stored in food freezer compartments or cabinets or in low-temperature compartments or cabinets, and that some products such as water ices should not be consumed too cold;

3)The need to not exceed the storage time(s) recommended by the food manufacturers for any kind of food and particularly for commercially quick-frozen food in food-freezer and frozen-food storage compartments or cabinets;

4)The precautions necessary to prevent an undue rise in the temperature of the frozen food while defrosting the refrigerating appliance, such as wrapping the frozen food in several layers of newspaper.

5)The fact that a rise in temperature of the frozen food during manual defrosting, maintenance or cleaning could shorten the storage life.

1.7 Warnings for disposal

Refrigerant and cyclopentane foaming material used for the refrigerator are flammable. Therefore, when the refrigerator is scrapped, it shall be kept away from any fire source and be recovered by a special recovering company with corresponding qualification other than be disposed by combustion, so as to prevent damage to the environment or any other harm.

When the refrigerator is scrapped, disassemble the doors, and remove gasket of door and shelves; put the doors and shelves in a proper place, so as to prevent trapping of any child.

Correct Disposal of this product :

This marking indicates that this product should not be disposed with other household wastes. To prevent possible harm to the environment or human health from uncontrolled waste disposal, recycle it responsibly to promote the sustainable reuse of material resources. To return your used device, please use the return and collection systems or contact the retailer where the product was purchased. They can take this product for environmental safe recycling.

2 Proper use of refrigerators

2.1 Placement

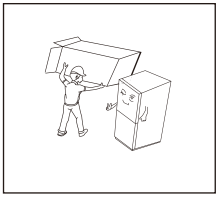

- Before use, remove all packing materials, including bottom cushions, foam pads and tapes inside of the refrigerator; tear off the protective film on the doors and the refrigerator body.

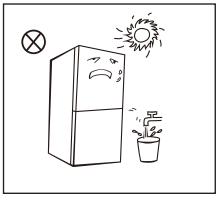

- Keep away from heat and avoid direct sunlight. Do not place the freezer in moist or watery places to prevent rust or reduction of insulating effect.
- Do not spray or wash the refrigerator; do not put the refrigerator in moist places easy to be splashed with water so as not to affect the electrical insulation properties of the refrigerator.

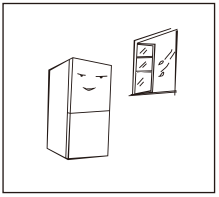

- The refrigerator is placed in a well-ventilated indoor place; the ground shall be flat, and sturdy (rotate left or right to adjust the wheel for levelling if unstable).

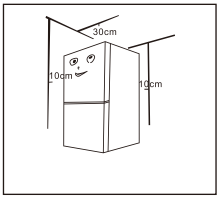

- The top space of the refrigerator shall be greater than 30cm, and the refrigerator should be placed against a wall with a free distance more than 10cm to facilitate heat dissipation.

Precautions before installation:
Before installation or adjusting of accessories, it shall be ensured that the refrigerator is disconnected from power.
Precautions shall be taken to prevent fall of the handle from causing any personal injury.

2.2 Leveling feet

Schematic diagram of the leveling feet

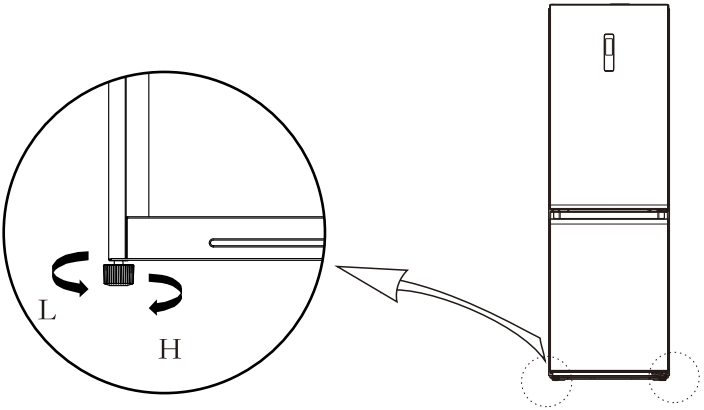

(The picture above is only for reference.The actual configuration will depend on the physical product or statement by the distributor)

Adjusting procedures:
a. Turn the feet clockwise to raise the refrigerator;
b. Turn the feet counterclockwise to lower the refrigerator;
c. Adjust the right and left feet based on the procedures above to a horizontal level.

2.3 Door right-left change

List of tools to be provided by the user			
	Cross screwdriver		Putty knife thin-blade screwdriver
	5/16″ socket and ratchet		Masking tape

1)Please power off this appliance before conduct this operation. Remove all food from door shelves.

2. Remove the upper left hinge cover decorative cover, upper right hinge cover and upper right hinge, and disconnect the right signal line (signal line terminal 1, 2) at the top of the box body

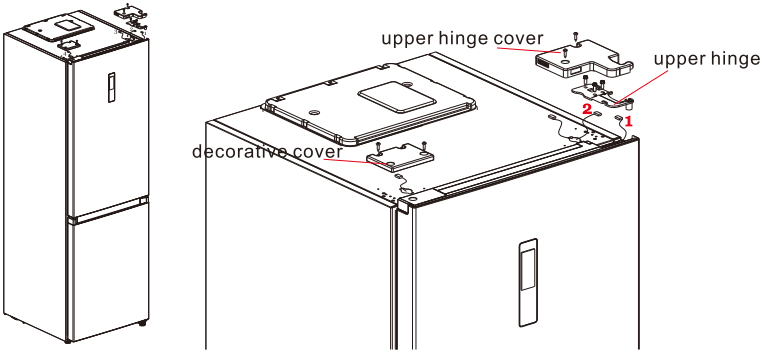

3. Remove the refrigerated door body (be careful not to lose small parts such as the shaft sleeve and stop on the door);
Remove the middle hinge and remove the decorative cover of hinge hole on the other side.

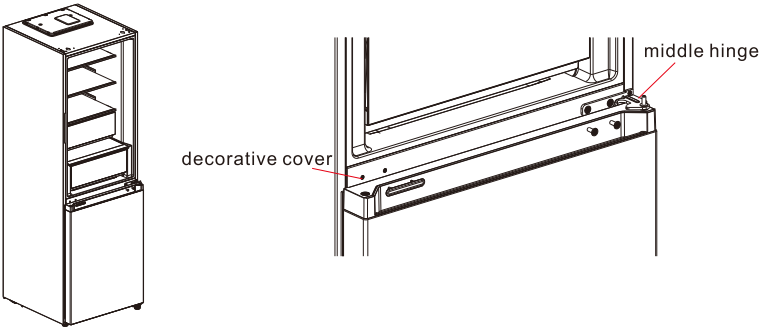

4. Remove the freezing door body (be careful not to lose small parts such as the shaft sleeve and stop on the door);
Remove the hinge and adjust the angle. Remove and install the lower hinge shaft to the other side of the hinge, and install the modified lower hinge to the other side of the box.

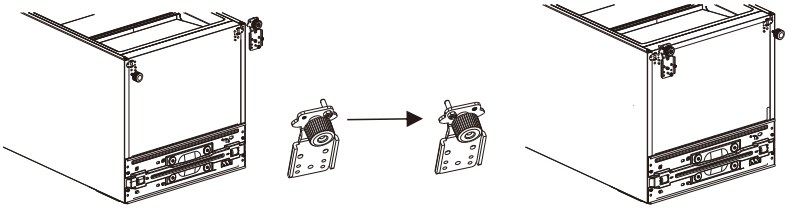

5. Change the refrigerator door:
1) Remove the cover plate of the upper end cover of the refrigeration door and the left decorative cover. Install the upper shaft sleeve and the signal line of the door body to the other side and cover the upper end cover plate. Take out the right decorative cover from the accessory bag and install it to the other side of the upper end cover.
2) Remove the door self–locking, door stop and shaft sleeve of the refrigeration door, take out the left door self–locking from the accessory bag, install it on the left side of the lower end cover of the refrigeration door, change the door stop and shaft sleeve to the left side of the lower end cover of the refrigeration door.

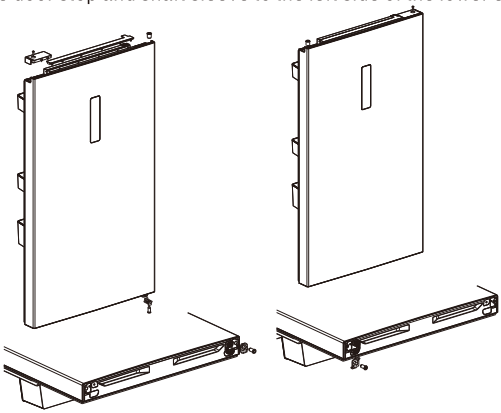

6. Change the freezing door:
1) Remove the shaft sleeve and cap of the upper end cover of the freezing door and install them at the left and right swap positions.
2) Remove the door self-locking, door stop and shaft sleeve of the freezing door, take out the left door self-locking from the accessory bag, install it on the left side of the lower end cover of the freezing door, change the door stop and shaft sleeve to the left side of the lower end cover of the freezing door.

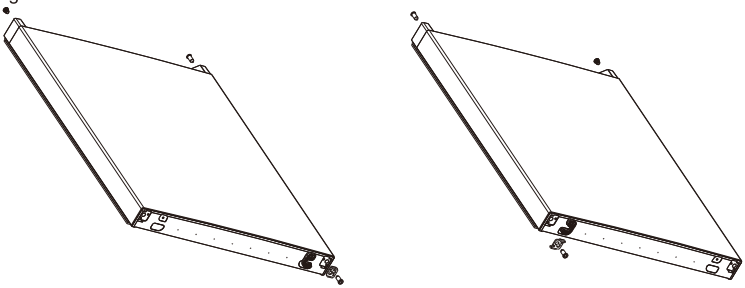

7. Install the replaced freezing door on the lower hinge, then install the middle hinge and cover the hinge hole decorative cover.

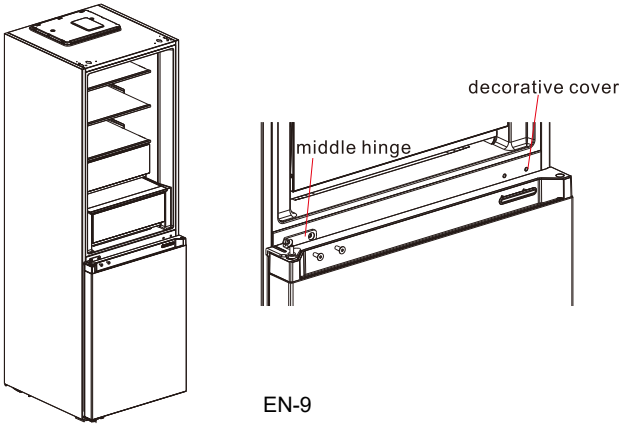

8. Remove the upper left hinge cover and upper left hinge from the accessory bag.
Place the refrigerated door body on the middle hinge and install the upper left hinge. Connect the refrigerator top signal line 4 to the door body signal line 1, and connect the signal line 2 to the signal line 3. Finally, replace the hinge decorative cover to the right side of the box body (note: when replacing the hinge decorative cover to the right side of the box body, the two inserts on the hinge decorative cover (as shown in the figure) shall be cut off)

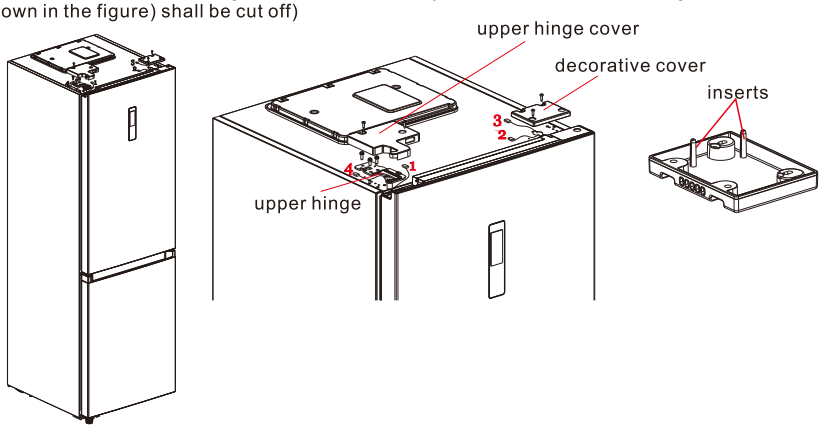

(The picture above is only for reference.The actual configuration will depend on the physical product or statement by the distributor)

2.4 Changing the Light

Any replacement or maintenance of the LED lamps is intended to be made by the manufacturer, its service agent or similar qualified person.

2.5 Starting

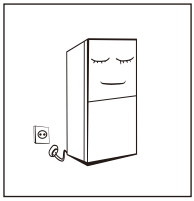

- Before initial start, keep the refrigerator still for two hours before connecting it to power supply.
- Before putting any fresh or frozen foods, the refrigerator shall have run for 2-3 hours, or for above 4 hours in summer when the ambient temperature is high.

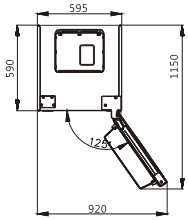

- Spare enough space for convenient opening of the doors and drawers or statement by the distributor.

2.6 Energy saving tips

- The appliance should be located in the coolest area of the room, away from heat producing appliances or heating ducts, and out of the direct sunlight.
- Let hot foods cool to room temperature before placing in the appliance. Overloading the appliance forces the compressor to run longer. Foods that freeze too slowly may lose quality, or spoil.
- Be sure to wrap foods properly, and wipe containers dry before placing them in the appliance.This cuts down on frost build-up inside the appliance.
- Appliance storage bin should not be lined with aluminum foil, wax paper, or paper toweling. Liners interfere with cold air circulation, making the appliance less efficient.
- Organize and label food to reduce door openings and extended searches. Remove as many items as needed at one time, and close the door as soon as possible.

3 Structure and functions

3.1 Key components

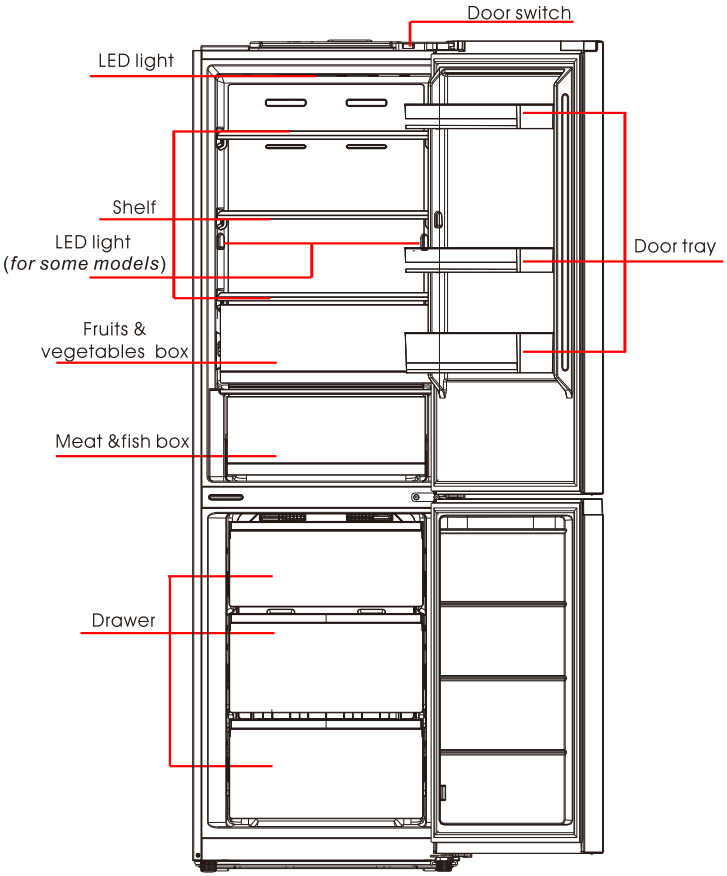

(The picture above is only for reference.The actual configuration will depend on the physical product or statement by the distributor)

Refrigerating chamber

- The Refrigerating Chamber is suitable for storage of a variety of fruits, vegetables, beverages and other food consumed in the short term,suggested storage time 3days to 5days.
- Cooking foods shall not be put in the refrigerating chamber until cooled to room temperature.
- Foods are recommended to be sealed up before putting into the refrigerator.
- The glass shelves can be adjusted up or down for a reasonable amount of storage space and easy use.

Freezing chamber

- The low temperature freezing chamber may keep food fresh for a long time and it is mainly used to store frozen foods and making ice.
- The freezing chamber is suitable for storage of meat, fish, rice balls and other foods not to be consumed in short term.
- Chunks of meat are preferably to be divided into small pieces for easy access. Please be noted food shall be consumed within the shelf time.

Drawers, food boxes, shelves, etc. placed according to the position in the picture above are the most energy efficient.

3.2 Functions

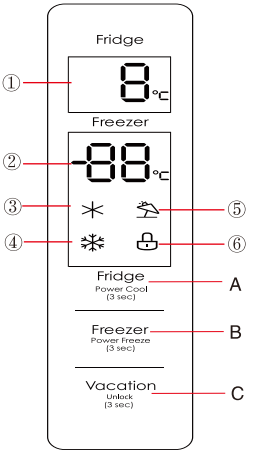

(The picture above is only for reference.The actual configuration will depend on the physical product or statement by the distributor)

Display screen

① Refrigerating chamber temperature display area ② Freezing chamber temperature display area ③ Quick cool icon ④ Quick freeze icon ⑤ Vacation icon ⑥ Lock icon

Operation button

A. Temperature setting button of refrigerating chamber B.Temperature setting button of freezing chamber

C. Vacation/lock button

Display

When power on the refrigerator for the 1st time, the whole display panel will shine for 3 seconds.Then the display panel enters the normal display.The first time for using the refrigerator,the default set temperatures of refrigerating chamber, freezing chamber is 5° C/-18 °C respectively.

When the error occurs, the display panel shows the error code (see next page); during normal running, the display panel shows the set temperature of refrigerating chamber, freezing chamber.

Under normal running, if there is no operation or opening door action within 30s, the display panel will be locked,the light of display panel will go out after the locked state continued for 30s.

Lock /unlock

In the unlock state, long press the lock button Vacation Unlock (3 sec) for 3 seconds, enter the lock state, the icon lights up and buzzer sounds, it means the display panel is locked, at this time, button operation cannot be implemented;

In the lock state, long press the lock button Vacation Unlock (3 sec) for 3 seconds, enter the unlock state, the icon goes out and buzzer sounds, it means the display panel is unlocked, at this time, button operation can be implemented.

Temperature setting of refrigerating chamber

Click the button Fridge Power Cool (3 sec) to change the set temperature of refrigerating chamber, each click of temperature adjusting button of the refrigerating chamber, the set temperature will be reduced 1° C. The temperature setting range of refrigerating chamber is 2~8 °C. When the set temperature is 2° C,

Temperature setting of freezing chamber

Click the button Freezer Power Freeze (3 sec) to change the set temperature of freezing chamber, each click of temperature adjusting button of the freezing chamber, the set temperature will be reduced 1 °C. The temperature setting range for freezing chamber is -24~ -16°C. When the temperature is -24 °C, click the button again, the set temperature of freezing chamber will switch to -16 °C.

Mode setting

Quick cool mode

Long press the button Fridge Power Cool (3 sec) for 3s to set Quick cool mode,The icon ✳ lights up. The refrigerating chamber temperature displays 2 °C, it enters the Quick cool mode.

Under Quick cool mode, press and hold Fridge Power Cool (3 sec) button for 3 seconds or press Fridge Power Cool (3 sec) briefly, the icon ✳ goes out, it exits Quick cool mode. The set temperature of refrigerating chamber will automatically switch back to set temperature before.

In Quick cool mode.When set vacation mode, it exits Quick cool mode.

Quick cooling mode automatically disabled for 6H.

Quick freeze mode

Long press the button Freezer Power Freeze (3 sec) for 3s to set Quick freeze mode,the icon ❄ lights up. The freezing chamber temperature displays -24 °C, it enters the Quick freeze mode.

Under Quick freeze mode, press and hold Freezer Power Freeze (3 sec) button for 3 seconds or press Freezer Power Freeze (3 sec) briefly, the icon ❄ goes out, it exits Quick freeze mode. The set temperature of freezing chamber will automatically switch back to set temperature before.

In Quick freeze mode.When set vacation mode, it exits Quick freeze mode.

Quick freeze mode automatically disabled for 24H.

Vacation mode

Click the button Vacation Unlock (3 sec) to set vacation mode, the icon lights up. The refrigerating chamber temperature display goes out, the freezing chamber temperature displays -18 °C. Under vacation mode, click the button Vacation Unlock (3 sec) again, the icon goes out, it exits vacation mode. The set temperature of refrigerating chamber and freezing chamber will automatically switch back to set temperature before vacation mode.

When set Quick cool mode and Quick freeze mode , it exits vacation mode.

Recommended setting: refrigerated chamber 4 ℃, freezing chamber - 18 ℃.

Opening warning and alarm control

When open the refrigerate door, the door open music will play. If the door is not closed in two minutes, the buzzer will sound until the door is closed. Press any one button to stop the buzzer alarm.

Fault indication

The following warnings appearing on the display indicate corresponding faults of the refrigerator. Though the refrigerator may still have cold storage function with the following faults, the user shall contact a maintenance specialist for maintenance, so as to ensure optimized operation of the appliance.

Fault Code	Fault Description
E1	Temperature sensor failure of refrigerating chamber
E2	Temperature sensor failure of freezing chamber
E3	Temperature sensor failure of meat&fish zone
E5	Freezing defrost sensor detection circuit error
E6	Communication error
E7	Ambient temperature sensor error

4. Maintenance and care of the appliance

4.1 Overall cleaning

- Dusts behind the refrigerator and on the ground shall be timely cleaned to improve the cooling effect and energy saving.
- Check the door gasket regularly to make sure there are no debris. Clean the door gasket with a soft cloth dampened with soapy water or diluted detergent.
- The interior of the refrigerator should be cleaned regularly to avoid odor.
- Please turn off the power before cleaning interior, remove all foods, drinks ,shelves, drawers, etc.
- Use a soft cloth or sponge to clean the inside of the refrigerator, with two tablespoons of baking soda and a quart of warm water. Then rinse with water and wipe clean. After cleaning, open the door and let it dry naturally before turning on the power.
- For areas that are difficult to clean in the refrigerator (such as narrow sandwiches, gaps or corners), it is recommended to wipe them regularly with a soft rag, soft brush, etc. and when necessary, combined with some auxiliary tools (such as thin sticks) to ensure no contaminants or bacterials accumulation in these areas.
- Do not use soap, detergent, scrub powder, spray cleaner, etc., as these may cause odors in the interior of the refrigerator or contaminated food.
- Clean the bottle frame, shelves and drawers with a soft cloth dampened with soapy water or diluted detergent. Dry with a soft cloth or dry naturally.
- Wipe the outer surface of the refrigerator with a soft cloth dampened with soapy water, detergent, etc., and then wipe dry.
- Do not use hard brushes, clean steel balls, wire brushes, abrasives (such as toothpastes), organic solvents (such as alcohol, acetone, banana oil, etc.), boiling water, acid or alkaline items, which may damage the fridge surface and interior. Boiling water and organic solvents such as benzene may deform or damage plastic parts.
- Do not rinse directly with water or other liquids during cleaning to avoid short circuits or affect electrical insulation after immersion.

⚠ Please unplug the refrigerator for defrost and cleaning.

4.2 Cleaning the glass shelf

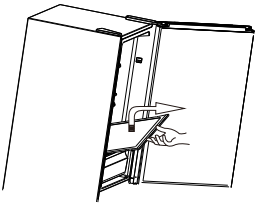

- Remove the drawer on the glass shelf;
- Lift up the front of glass shelf(about 60°), and then pull out;
- Remove the glass shelf and clean as needed;
- The reverse operation is for installation of glass shelf.

4.3 Defrosting

- The refrigerator is made based on the air-cooling principle and thus has automatic defrosting function. Frost formed due to change of season or temperature may also be manually removed by disconnection of the appliance from power supply or by wiping with a dry towel.

4.4 Out of operation

- Power failure: In case of power failure, even if it is in summer, foods inside the appliance can be kept for several hours; during the power failure, the times of door opening shall be reduced, and no more fresh food shall be put into the appliance.
- Long-time nonuse: The appliance shall be unplugged and then cleaned; then the doors are left open to prevent odor.
- Moving: Before the refrigerator is moved, take all objects inside out, fix the glass partitions, vegetable holder, freezing chamber drawers and etc. with tape, and tighten the leveling feet; close the doors and fix them with tape. During moving, the appliance shall not be laid upside down or horizontally, or be vibrated; the inclination during movement shall be no more than 45°.

⚠ The appliance shall run continuously once it is started. Generally, the operation of the appliance shall not be interrupted;otherwise the service life may be impaired.

5 Trouble shooting

You may try to solve the following simple problems by yourself. If them cannot be solved, please contact the after-sales department.

Failed operation	Check whether the appliance is connected to power or whether the plug is in well contact Check whether the voltage is too low Check whether there is a power failure or partial circuits have tripped
Odor	Odorous foods shall be tightly wrapped Check whether there is any rotten food Clean the inside of the refrigerator
Long-time operation of the compressor	Long operation of the refrigerator is normal in summer when the ambient temperature is high It is not recommended having too much food in the appliance at the same time Food shall get cool before being put into the appliance The doors are opened too frequently
Light fails to get lit	Check whether the refrigerator is connected to power supply and whether the illuminating light is damaged
Doors cannot be properly closed	The door is stuck by food packages The refrigerator is tilted
Loud noise	Check whether the floor is level and whether the refrigerator is placed stably Check whether accessories are placed at proper locations
Door seal fails to be tight	Remove foreign matters on the door seal Heat the door seal and then cool it for restoration (or blow it with an electrical drier or use a hot towel for heating)
Water pan overflows	There is too much food in the chamber or food stored contains too much water,resulting in heavy defrosting The doors are not closed properly, resulting in frosting due to entry of air and increased water due to defrosting
Hot housing	Heat dissipation of the built-in condenser via the housing, which is normal. When housing becomes hot due to high ambient temperature and storage of too much food,it is recommended to provide sound ventilation to facilitate heat dissipation.
Surface condensation	Condensation on the exterior surface and door seals of the refrigerator is normal when the ambient humidity is too high. Just wipe the condensate with a clean towel.
Abnormal noise	Buzz: The compressor may produce buzzes during operation, and the buzzes are loud particularly upon start or stop. This is normal. Creak: Refrigerant flowing inside of the appliance may produce creak, which is normal.

Table 1 Climate classes

Class	Symbol	Ambient temperature range ℃
Extended temperate	**SN**	**+ 10 to + 32**
Temperate	**N**	**+ 16 to + 32**
Subtropical	**ST**	**+ 16 to + 38**
Tropical	**T**	**+ 16 to + 43**

Extended temperate: 'this refrigerating appliance is intended to be used at ambient temperatures ranging from 10 °C to 32 °C';
temperate: 'this refrigerating appliance is intended to be used at ambient temperatures ranging from 16 °C to 32 °C';
Subtropical: 'this refrigerating appliance is intended to be used at ambient temperatures ranging from 16 °C to 38 °C';
Tropical: 'this refrigerating appliance is intended to be used at ambient temperatures ranging from 16 °C to 43 °C';

Special for new European standard:
The ordered parts in the following table can be acquired from channel _:

Ordered Part	Provided by	Minimum Time Required for Provision
thermostats	Professional maintenance personnel	At least 7 years after the last model is launched on the market
temperature sensors	Professional maintenance personnel	At least 7 years after the last model is launched on the market
printed circuit boards	Professional maintenance personnel	At least 7 years after the last model is launched on the market
light sources	Professional maintenance personnel	At least 7 years after the last model is launched on the market
door handles	Professional repairers and final users	At least 7 years after the last model is launched on the market
door hinges	Professional repairers and final users	At least 7 years after the last model is launched on the market
trays	Professional repairers and final users	At least 7 years after the last model is launched on the market
baskets	Professional repairers and final users	At least 7 years after the last model is launched on the market
door gaskets	Professional repairers and final users	At least 10 years after the last model is launched on the market

Dear customer

1. If you want to return or replace the product, please contact the store where you buy.

(Remember to bring the purchase invoice)

2. If your product breaks down which needs to repair, please contact after-sales service provider.

DE

Bedienungsanleitung

Kühl-/Gefrierkombination

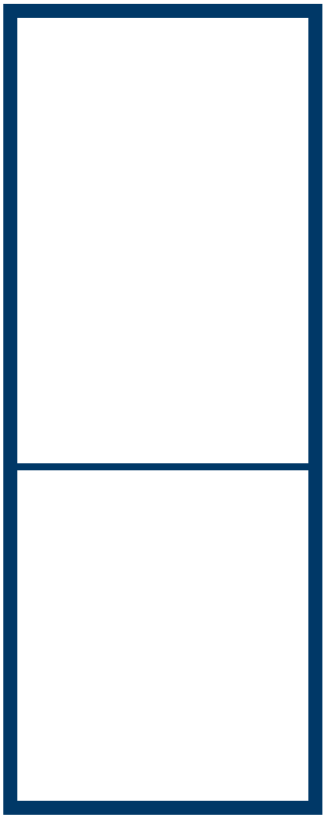

Warnung:
Bevor Sie dieses Produkt verwenden, lesen Sie bitte dieses Handbuch sorgfältig durch und bewahren Sie es zum späteren Nachschlagen auf. Das Design und die technischen Daten können ohne vorherige Ankündigung geändert werden, um das Produkt zu verbessern. Wenden Sie sich an Ihren Händler oder den Hersteller, um Einzelheiten zu erfahren.

MODEL: MDRB470MG
MDRB521MG
SERIES

www.midea.com

version:002-6-2020

Inhaltsverzeichnis

1. Sicherheitshinweise
1.1 Warnung....1-2
1.2 Bedeutung der Sicherheitswarnsymbole....3
1.3 Elektrizitätsbezogene Hinweise....3
1.4 Hinweise für die Verwendung....4
1.5 Hinweise für die Befüllung....4-5
1.6 Hinweise für den Betrieb....5
1.7 Hinweise für die Entsorgung....5

2. Bestimmungsmäßiger Gebrauch der Kühl-/Gefrierkmbination
2.1 Aufstellort....6
2.2 Nivellierfüße....7
2.3 Türanschlagwechsel....7-10
2.4 Auswechseln der Beleuchtung....10
2.5 Inbetriebnahme....10
2.6 Energiespartipps....10

3. Aufbau und Funktionen
3.1 Hauptkomponenten....11
3.2 Funktionen....12-13

4. Wartung und Pflege der Kühl-/Gefrierkombination
4.1 Allgemeine Reinigung....14
4.2 Reinigung der Glasablagen....14
4.3 Abtauen....14
4.4 Außer Betrieb....14

5. Fehlerbehebung....15
6. Garantiebedingungen/Kundendienst....16
7. Parameter....17

Sehr geehrter Kunde, vielen Dank, dass Sie sich für den Kauf einer Kühlgefrierkombination von Midea entschieden haben!

1. Sicherheitshinweise

1.1 Warnung

Warnung: Brandgefahr / brennbare Materialien

Dieses Gerät ist für den häuslichen Gebrauch in Privathaushalten sowie ähnlichen Einrichtungen bestimmt, z.B. in Landhäusern, für Gäste in Hotels, Motels und anderen Wohnumgebungen wie Personalküchen in Geschäften und Büros.

Wenn das Netzkabel beschädigt ist, muss es durch den Hersteller, seinem Kundendienst oder eine ähnlich qualifizierte Person ersetzt werden, um Gefährdungen zu vermeiden.

Lagern Sie keine explosiven Stoffe und keine Produkte mit brennbaren Treibgasen wie z.B. Spraydosen in in diesem Gerät.

Bevor Wartungs- oder Reinigungsarbeiten muss das Gerät vom Netz getrennt werden.

WARNUNG: Achten sie darauf, dass die Belüftungsöffnungen im Gehäuse und im Inneren des Gerätes sauber und nicht verdeckt sind.

WARNUNG: Verwenden Sie keine mechanischen Werkzeuge oder andere Mittel um den Abtauvorgang zu beschleunigen. Beachten Sie die Angaben des Herstellers.

WARNUNG: Brandgefahr / brennbare Materialien.

WARNUNG: Beschädigen Sei nicht den Kältemittelkreislauf.

WARNUNG: Bitte entsorgen Sie das Gerät nach den lokalen Vorschriften für brennbare Treibgase und

Kältemittel.

WARNUNG: Stellen Sie beim Aufstellen des Geräts sicher, dass das Netzkabel nicht eingeklemmt oder beschädigt ist.

WARNUNG: Verwenden Sie keine Verlängerungskabel oder ungeerdete (zweiadrige) Steckdosenadapter.

GEFAHR: Gefahr der Einklemmung von Kindern. Bevor Sie Ihren alten Kühl- und Gefrierkombination entsorgen:
- Entfernen Sie die Türen.
- Lassen Sie die Fachböden an Ort und Stelle, damit die Kinder nicht so leicht hinein klettern können.

Vor der Installation von Zubehör muss das Gerät von der Stromquelle getrennt werden.

Kältemittel und Cyclopentan-Schaumstoffe, die für dieses Gerät verwendet werden, sind entflammbar. Wenn das Kühlgerät verschrottet wird, muss es von Brandquellen ferngehalten werden. Die Entsorgung muss durch spezielle Entsorgungsunternehmen mit entsprechender Qualifikation erfolgen, um Umweltschäden oder andere Schäden zu vermeiden.

Für die EN-Norm: Dieses Gerät kann von Kindern ab 8 Jahren und von Personen mit eingeschränkten physischen, sensorischen oder geistigen Fähigkeiten oder mangelnder Erfahrung betrieben werden, wenn eine angemessene Aufsicht vorhanden ist oder eine ausführliche Anleitung zur Benutzung des Geräts erteilt wurde, damit es in einer sicheren Weise betrieben werden kann. Niemals Kinder mit dem Gerät spielen lassen.

Die Reinigung und Wartung dürfen nicht von Kindern ohne Aufsicht durchgeführt werden.

Für die IEC-Norm: Dieses Gerät darf nicht von Personen (einschließlich Kindern) mit eingeschränkten physischen, sensorischen oder geistigen Fähigkeiten oder mangelnder Erfahrung betrieben werden, es sei denn, sie werden von einer für Ihre Sicherheit verantwortliche Person beaufsichtigt oder instruiert.

Kleine Kinder sollen beaufsichtigt werden, um sicherzustellen, dass sie nicht mit dem Gerät spielen.

Um eine Kontamination von Lebensmitteln zu vermeiden, beachten Sie bitte die folgenden Anweisungen:

- Ein längeres Öffnen der Tür kann zu einem deutlichen Temperaturanstieg im Inneren des Gerätes führen.
- Reinigen Sie regelmäßig die Oberflächen, die mit Lebensmitteln in Berührung kommen können.
- Reinigen Sie den Wassertank, wenn dieser 48 Stunden lang nicht benutzt wurde; spülen Sie die Wasserleitung durch, wenn 5 Tage lang kein Wasser entnommen wurde. (Hinweis 1).
- Lagern Sie rohe Lebensmittel wie Fleisch und Fisch nur in geeigneten Behältern. Bitte achten Sie darauf, dass diese Nahrungsmittel nicht in Berührung mit anderen Produkten kommen.
- Zwei-Sterne ** Tiefkühlfächer eignen sich für die Lagerung von vorgefrorenen Lebensmitteln, die Lagerung oder Herstellung von Eis und die Herstellung von Eiswürfeln. (Hinweis 2).
- Ein- *, Zwei- ** und Dreisterne *** Fächer sind nicht für das Einfrieren von frischen Lebensmitteln geeignet. (Hinweis 3).
- Wenn das Kühlgerät über einen längeren Zeitraum nicht genutzt wird, sollte es ausgeschaltet, aufgetaut und gereinigt werden. Lassen Sie die Tür offen, um Schimmelbildung im Gerät zu vermeiden.

Hinweis 1, 2, 3: Bitte überprüfen Sie, ob es entsprechend Ihrem Produktfachtyp anwendbar ist.

FÜR ein freistehendes Gerät: Dieses Kühlgerät ist nicht als Einbaugerät vorgesehen.
Die Notwendigkeit, dass bei Türen oder Deckeln, die mit Schlössern und Schlüsseln ausgestattet sind, die Schlüssel außerhalb der Reichweite von Kindern und nicht in der Nähe des Kühlgeräts aufbewahrt werden müssen, um zu verhindern, dass Kinder darin eingeschlossen werden.
JEGLICHER Austausch oder Wartung der LED-Lampen soll durch den Hersteller, seinen Servicevertreter oder eine ähnlich qualifizierte Person durchgeführt werden.

1.2 Bedeutung der Sicherheitswarnsymbole

Verbotszeichen	Dies ist ein Verbotszeichen. Jede Nichteinhaltung einer mit diesem Symbol gekennzeichneten Anweisungen kann zu Schäden am Produkt führen oder die persönliche Sicherheit Verbotszeichen des Benutzers gefährden.
Warnzeichen	Dies ist ein Warnzeichen. Es ist erforderlich, die mit diesem Symbol gekennzeichneten Anweisungen strikt einzuhalten. Anderenfalls besteht die Gefahr von Beschädigungen oder Verletzungen.
Hinweiszeichen	Dies ist ein Hinweiszeichen. Die mit diesem Symbol gekennzeichneten Anweisungen bedürfen der besonderen Aufmerksamkeit. Unzureichende Vorsicht kann zu leichten oder mäßigen Verletzungen oder Schäden am Produkt führen.

Dieses Handbuch enthält viele wichtige Sicherheitsinformationen,

die von den Benutzern zu beachten sind.

1.3 Elektrizitätsbezogene Hinweise

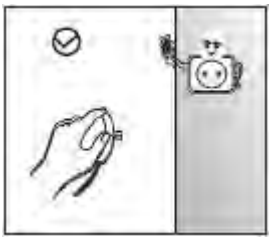

- Ziehen Sie nicht am Anschlusskabel, wenn Sie das Gerät ausstecken. Bitte fassen Sie den Stecker und ziehen Sie ihn direkt aus der Steckdose.
- Um einen sicheren Betrieb zu gewährleisten, darf das Netzkabel nicht benutzt werden, wenn es beschädigt oder verschlissen ist.

- Bitte verwenden Sie eine speziell für das Gerät bestimmte Steckdose, die nicht mit anderen Geräten geteilt wird. Der Netzstecker muss sicher mit der Steckdose verbunden sein, sonst kann ein Brand verursacht werden.
- Bitte stellen Sie sicher, dass der Erdungskontakt der Steckdose mit einer zuverlässigen Erdungsleitung versehen ist.

- Sollte brennbares Gas austreten, drehen Sie das Ventil der leckenden Leitung zu und öffnen Sie Türen und Fenster. Stecken Sie den Kühl- und Gefrierkombination oder andere Geräte nicht aus, da der Funke eine Explosion verursachen könnte.

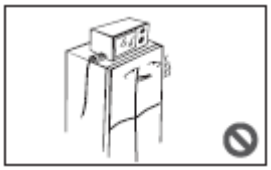

- Verwenden Sie keine elektrischen Geräte auf dem Gerät, es sei denn, es handelt sich um einen vom Hersteller empfohlenen Typ.

1.4 Hinweise für die Verwendung

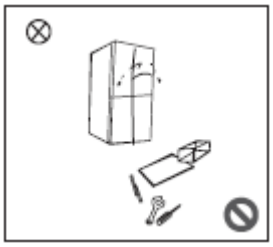

- Zerlegen Sie das Gerät nicht willkürlich, bauen Sie es nicht um und beschädigen Sie den Kühlkreislauf nicht. Die Wartung des Geräts muss von einem Fachmann durchgeführt werden.
- Ein beschädigtes Netzkabel muss durch den Hersteller oder autorisiertes Fachpersonal ersetzt werden, um Gefahren zu vermeiden.

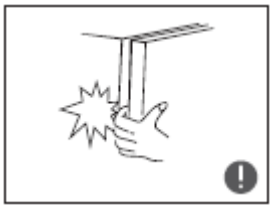

- Die Spaltmaße zwischen den Kühlschranktüren und zwischen Kühlschranktür und Gehäuse sind klein. Halten Sie Ihre Hände von diesen Bereichen fern, damit keine Finger eingeklemmt werden. Schließen Sie die Kühlschranktüren sanft, damit keine Artikel herunterfallen.

- Entnehmen Sie Gefriergut oder Behälter nicht mit nassen Händen aus dem Gefrierabteil, insbesondere Metallbehälter, um Erfrierungen zu vermeiden.

- Lassen Sie keine Kinder in das Gerät hineinsteigen oder auf ihn hinaufklettern. Es besteht Erstickungsgefahr und es drohen Sturzverletzungen.

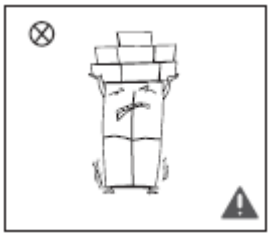

- Stellen Sie keine schweren Gegenstände auf das Gerät. Sie können beim Zufallen oder Öffnen der Kühlschranktür herunterfallen und Verletzungen verursachen.
- Ziehen Sie den Netzstecker bei Stromausfall oder Reinigung des Geräts. Bitte warten Sie mindestens 5 Minuten, bis Sie es wieder einstecken, um Beschädigungen des Kompressors durch aufeinanderfolgende Anläufe zu vermeiden.

1.4 Hinweise für die Befüllung

- Lagern Sie keine Produkte in der Kühl- und Gefrierkombination, die brennbar, explosiv, flüchtig oder hochkorrosiv sind, um Schäden am Gerät sowie Feuer zu vermeiden.

- Stellen Sie auch keine entzündlichen Produkte in die Nähe des Gerätes, um Brände zu vermeiden.

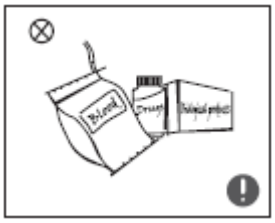

- Diese Kühl- und Gefrierkombination ist für die Lagerung von Lebensmitteln im Hausgebrauch bestimmt. Das Gerät darf nicht für andere Zwecke verwendet werden, wie z.B. die Lagerung von Blut, Medikamenten oder biologischen Produkten etc.

- Lagern Sie kein Bier, Getränke oder andere Flüssigkeiten in Flaschen oder fest verschlossenen Behältern im Tiefkühlabteil. Die Flaschen, Dosen etc. können beim Einfrieren bersten und Schäden verursachen.

1.6 Hinweise für den Betrieb

1) Das Gerät darf nicht über einen längeren Zeitraum hindurch unterhalb der unteren Einsatztemperaturgrenze betrieben werden, für die das Gerät ausgelegt ist (Gefahr, dass die Temperatur im Tiefkühlabteil zu stark ansteigt und das Gefriergut auftaut).

2) Lagern Sie keine kohlensäurehaltigen Getränke im Tiefkühlabteil oder in den Kühlschrankfächern für Niedertemperatur.

3) Achten Sie bei allen Nahrungsmitteln auf die von den Lebensmittelherstellern empfohlene maximale Lagerzeit, insbesondere bei der handelsüblichen Tiefkühlkost im Tiefkühlabteil.

4) Treffen Sie die notwendigen Vorkehrungen beim Abtauen des Kühl- und Gefriergeräts, um einen unzulässigen Anstieg der Temperatur der Tiefkühlkost zu verhindern, wie etwa durch Einwickeln der Tiefkühlkost in mehrere Schichten Zeitungspapier.

5) Ein zu starkes Ansteigen der Temperatur des Gefrierguts beim manuellen Abtauen oder bei Wartungs- oder Reinigungsarbeiten verkürzt die maximale Lagerzeit der Ware.

6) Die Notwendigkeit, dass für Türen oder Klappen mit Schlössern und Schlüsseln die Schlüssel außerhalb der Reichweite von Kindern und nicht in der Nähe des Kühlgerätes aufbewahrt werden, damit Kinder nicht darin eingesperrt werden.

1.7 Hinweise für die Entsorgung

Kältemittel und Cyclopentan-Schaumstoffe, die in der Kühl- und Gefrierkombination verwendet werden, sind entflammbar. Die Entsorgung muss durch ein spezielles Entsorgungsunternehmen mit entsprechender Qualifikation erfolgen, um eine Schädigung der Umwelt oder sonstige Schäden zu vermeiden.

Wenn das Kühl- und Gefriergerät verschrottet wird, entfernen Sie die Türen und Türdichtungen. Stellen Sie die Türen und Regale an einen geeigneten Ort, um ein Einklemmen von Kindern zu verhindern.

Korrekte Entsorgung des Geräts:
Dieses Zeichen zeigt an, dass dieses Produkt in der gesamten EU nicht über den normalen Hausmüll entsorgt werden darf. Um mögliche Schäden an der Umwelt oder der menschlichen Gesundheit durch eine unkontrollierte Entsorgung zu vermeiden, lassen Sie das Gerät verantwortungsvoll recyceln und fördern Sie dadurch die nachhaltige Wiederverwendung der Materialien. Bitte nutzen Sie die lokalen Rücknahme- und Sammelsysteme oder kontaktieren Sie den Händler, bei dem Sie das Produkt gekauft haben. Sie kümmern sich um ein umweltfreundliches Recycling des Produkts.

2 Bestimmungsmäßiger Gebrauch der Kühl-/Gefrierkombination

2.1 Aufstellort

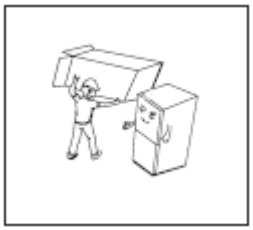

- Entfernen Sie vor der ersten Verwendung Sie sämtliches Verpackungsmaterial einschließlich Kantenschutz, Schaumstoffelemente und Klebebänder im Inneren des Kühlgeräts; ziehen Sie die Schutzfolie von den Türen und dem Kühlschrankgehäuse ab.

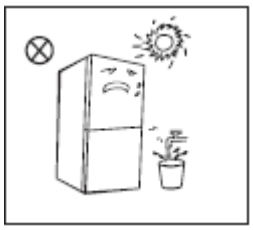

- Vor Hitze und direkter Sonneneinstrahlung schützen. Stellen Sie das Gerät nicht an feuchten Orten auf, um Rostbildung zu verhindern oder die Isolierwirkung zu verringern.
- Besprühen oder waschen Sie das Gerät nicht; stellen Sie ihn nicht an feuchte Orte, die leicht mit Wasser bespritzt werden können, um die elektrische Isolierung des Kühlschranks nicht zu beeinträchtigen.

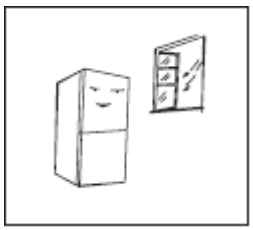

- Der Kühl- und Gefrierschrank sollte in einem gut belüfteten Innenraum aufgestellt werden. Der Boden muss eben und stabil sein (justieren Sie die Nivellierfüße, um Unebenheiten auszugleichen).

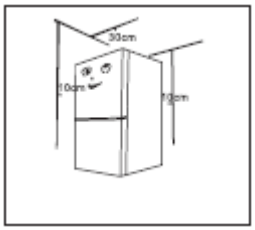

- Der freie Raum über dem Gerät sollte mehr als 30 cm betragen. Der Abstand der Rückseite zur Wand sollte zumindest 10 cm sein, um die korrekte Wärmeabfuhr zu gewährleisten.

Vorsichtsmaßnahmen vor der Installation:

Vor der Montage oder Justierung des Zubehörs ist darauf zu achten, dass der Kühlschrank vom Stromnetz getrennt ist.
Vorsichtsmaßnahmen sollen ein Abfallen des Handgriffs verhindern und so Verletzungen vermeiden.

2.2 Nivellierfüße

Schematische Darstellung zum Einstellen der Nivellierfüße

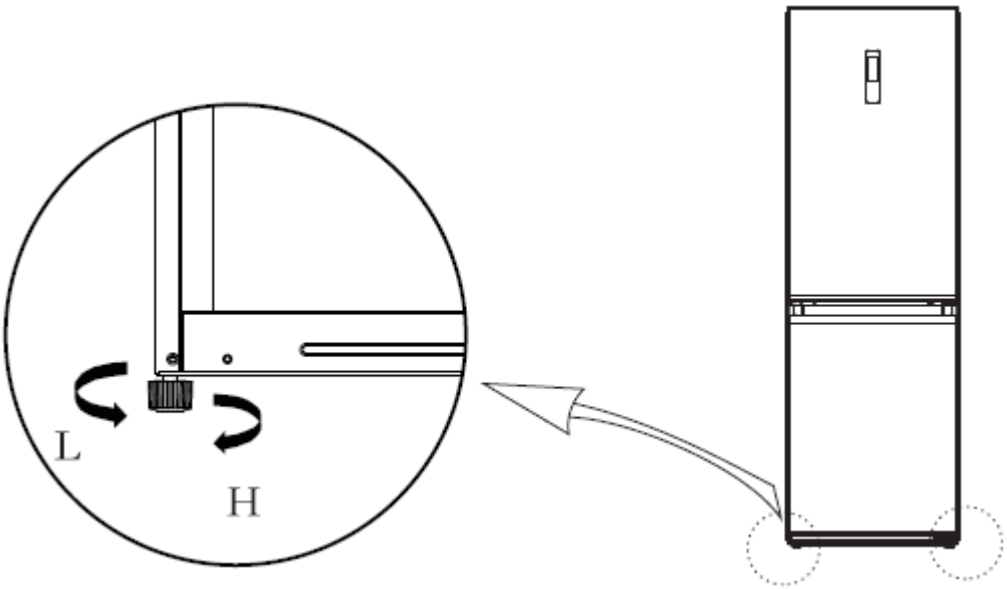

(Das Bild oben dient als Referenz. Die tatsächliche Konfiguration hängt von dem physischen Produkt oder den Anweisungen des Händlers ab.)

Einstellvorgang:
a. Drehen Sie die Stellfüße im Uhrzeigersinn, um den Kühlschrank anzuheben.
b. Drehen Sie die Stellfüße gegen den Uhrzeigersinn, um den Kühlschrank abzusenken.
c. Passen Sie den rechten und linken Stellfuß entsprechend an, um eine horizontale Nivellierung zu erreichen.

2.3 Türanschlagwechsel rechts-links

Liste der benötigten Werkzeuge			
	Kreuzschlitz-schraubendre her		Spachtel schlanker Schraubendreher
	5/16’’ Steckschlüssel und Ratsche		

1) Bitte schalten Sie das Gerät aus, bevor Sie diesen Vorgang durchführen. Entfernen Sie alle Lebensmittel aus den Türregalen.

2. Demontieren Sie die Abdeckung des oberen Scharniers, die Schrauben und das obere Scharnier und entfernen die Lochabdeckung von der anderen Seite, ziehen Sie den Stiftverbinder rechts oben am Kühlschrank heraus（①,③Stiftverbinder）.

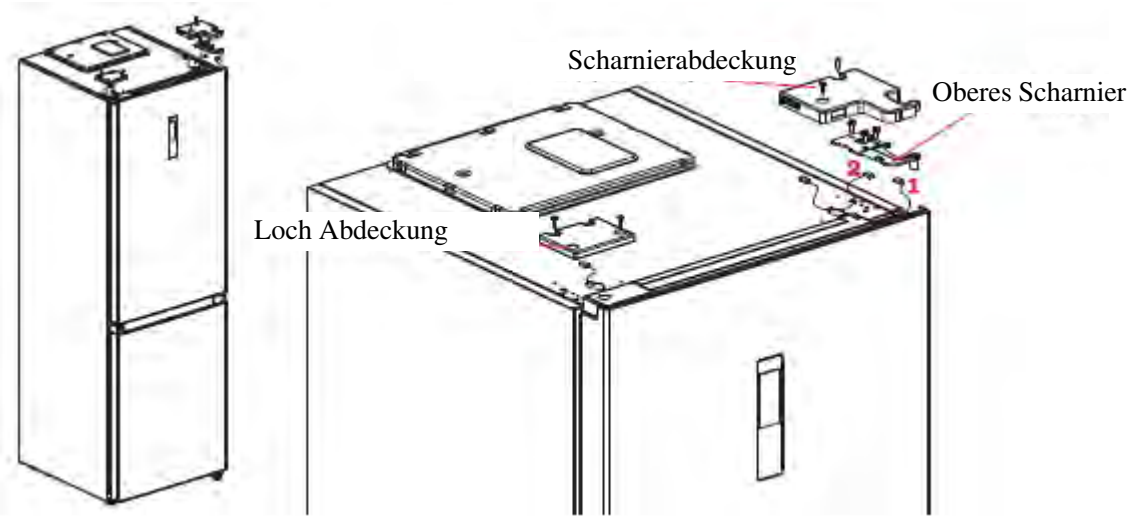

3. Nehmen Sie die Tür das Kühlschrankfachs sowie das mittlere Scharnier und die Lochabdeckung ab.

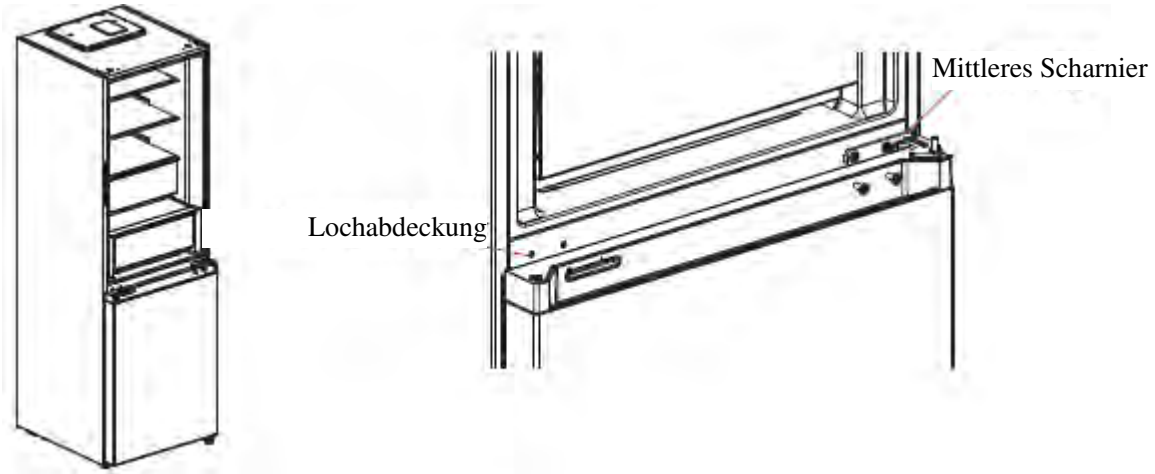

4. Nehmen Sie die Tür des Gefrierschrankfachs ab und demontieren Sie das untere Scharnier und die Lochabdeckungen.

Setzen Sie den Schaft des unteren Scharniers an der anderen Seite ein und montieren das untere Scharnier an der anderen Seite des Bodens.

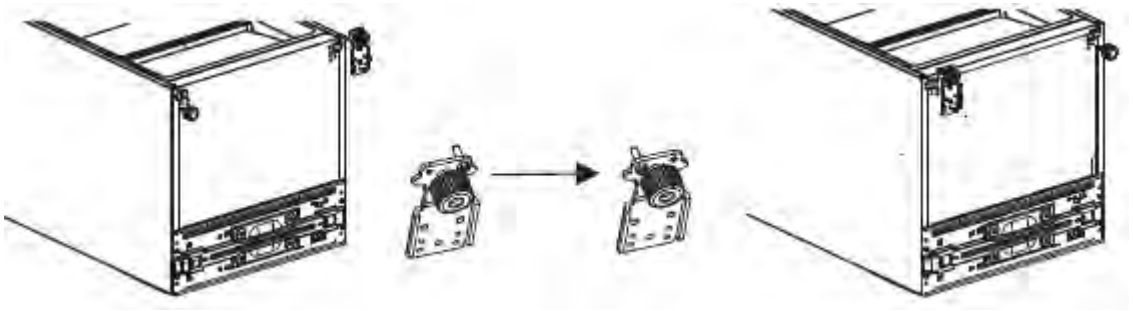

5. Türanschlagwechsel der Kühlschranktür:
1) Entfernen Sie die die obere Abdeckung der Kühltür und die linke Zierabdeckung. Montieren Sie die obere Scharnierhülse und die Signalleitung des Türkörpers auf der anderen Seite und montieren Sie die obere Abdeckung der Tür wieder. Nehmen Sie die rechte Dekorabdeckung aus der Zubehörtasche und montieren Sie sie auf der anderen Seite der oberen Endabdeckung.
2) Entfernen Sie die selbstverriegelnde Tür, den Türanschlag und die Wellenschutzhülse der Kühltür, nehmen Sie die selbstverriegelnde linke Tür aus dem Zubehörbeutel heraus, montieren Sie sie auf der linken Seite der unteren Endabdeckung der Kühltür, ändern Sie den Türanschlag und die Wellenschutzhülse auf der linken Seite der unteren Endabdeckung der Kühltür.

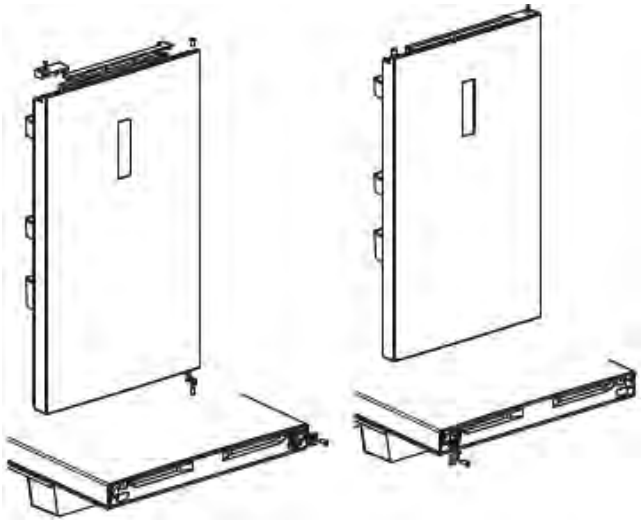

6. Türanschlagwechsel der Gefriertür:
1) Entfernen Sie die Wellenschutzhülse und die Kappe der oberen Endabdeckung der Gefriertür und montieren Sie sie an der linken und rechten Wechselposition.
2) Entfernen Sie die Türverriegelung, den Türanschlag und die Wellenschutzhülse der Gefriertür, nehmen Sie die linke Türverriegelung aus dem Zubehörbeutel heraus, installieren Sie sie auf der linken Seite der unteren Endabdeckung der Gefriertür, wechseln Sie den Türanschlag und die Wellenschutzhülse auf der linken Seite der unteren Endabdeckung der Gefriertür.

7. Montieren Sie die ausgetauschte Gefriertür auf das untere Scharnier. Montieren Sie dann das mittlere Scharnier sowie die Lochabdeckungen.

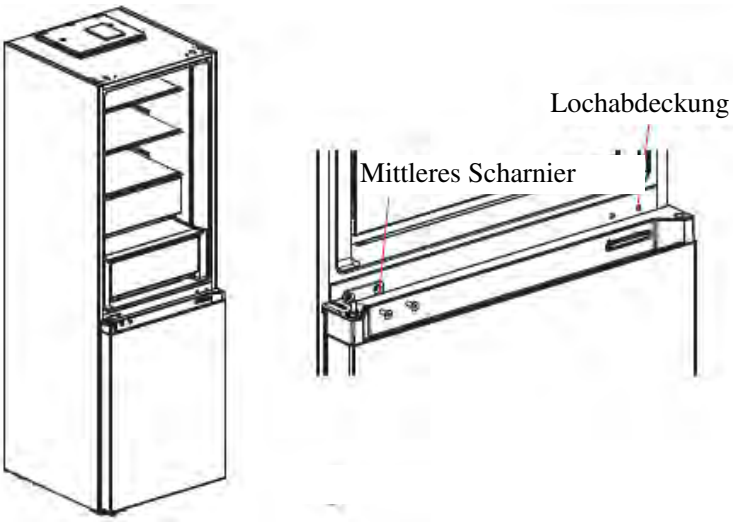

8. Nehmen Sie das linke obere Scharnier und die Abdeckung für das linke obere Scharnier aus der Zubehörpackung heraus.
Setzen Sie die Kühlabteiltür auf das mittlere Scharnier, montieren das obere Scharnier, verbinden den Signalleitungsanschluss 4 mit der Signalleitungsanschluss 1, verbinden Signalleitungsanschluss 2 mit Signalleitungsanschluss 3. Montieren die Abdeckung des oberen Scharniers und die Lochabdeckung.

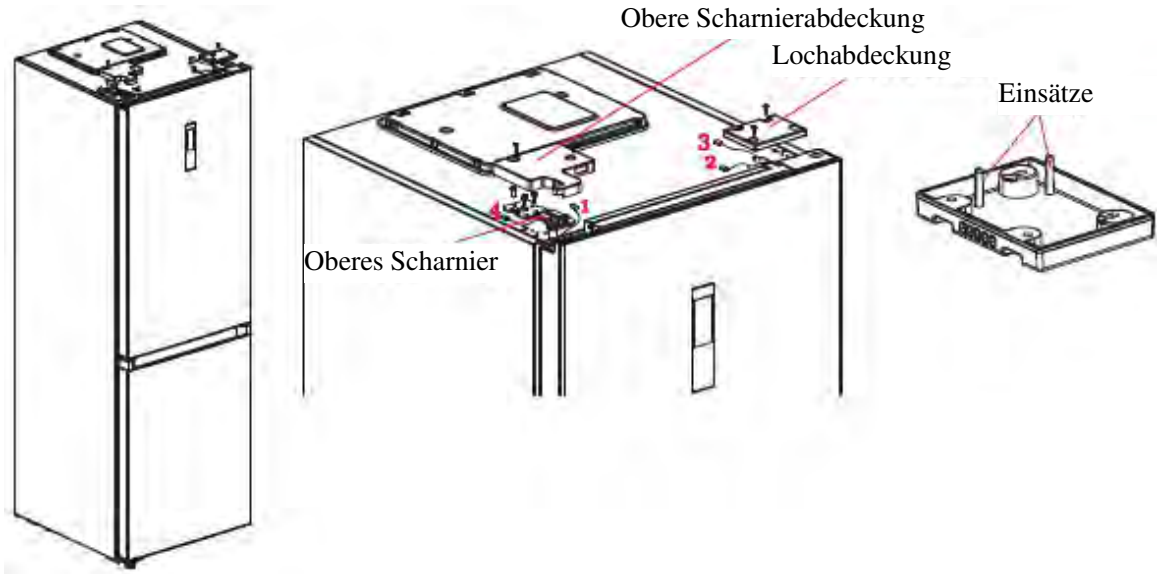

(Das Bild oben dient als Referenz. Die tatsächliche Konfiguration hängt von dem physischen Produkt oder den Anweisungen des Händlers ab.)

2.4 Auswechseln der Beleuchtung

Jeder Austausch oder jede Wartung der LED-Lampen ist vom Hersteller, seinem Kundendienst oder einer ähnlichen qualifizierten Person vorzunehmen.

2.5 Inbetriebnahme

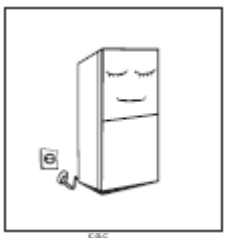

- Vor der Inbetriebnahme, lassen Sie den Kühl- und Gefrierschrank zwei Stunden lang in Ruhe stehen, bevor Sie ihn an die Stromversorgung anschließen.
- Vor dem Einlegen von frischen oder gefrorenen Lebensmitteln muss der Kühlschrank bereits 2-3 Stunden in Betrieb sein, im Sommer, wenn die Umgebungstemperatur hoch ist, auch 4 Stunden oder länger.

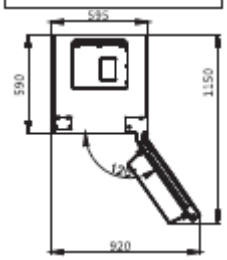

- Lassen Sie genügend Platz für ein richtiges Öffnen der Türen und Schubladen.

2.6 Energiespartipps

- Das Gerät sollte im kühlsten Bereich des Raums aufgestellt werden, fern von Geräten oder Rohrleitungen, die Wärme erzeugen, und ohne direkte Sonneneinstrahlung.
- Lassen Sie heiße Lebensmittel auf Raumtemperatur abkühlen, bevor Sie diese ins Gerät geben. Geben Sie nicht zu große Mengen auf einmal in den Kühlschrank, dadurch muss der Kompressor länger laufen. Lebensmittel, die zu langsam einfrieren, können an Qualität verlieren oder verderben.
- Achten Sie darauf, die Lebensmittel ordnungsgemäß zu verpacken, und wischen Sie die Behälter trocken, bevor Sie sie in das Gerät stellen. Dies verringert die Eisbildung im Gerät.
- Die Schubladen und Fächer nicht mit Aluminiumfolie, Wachspapier oder Papierhandtüchern auskleiden. Dies unterbindet die Luftzirkulation und das Gerät arbeitet weniger effizient.
- Organisieren und beschriften Sie die Lebensmittel, um die Anzahl der Türöffnungen und ausgedehntes Suchen zu reduzieren. Entnehmen Sie alle benötigten Nahrungsmittel auf einmal, und schließen Sie die Tür so schnell wie möglich.

3 Aufbau und Funktionen

3.1 Schlüsselkomponenten

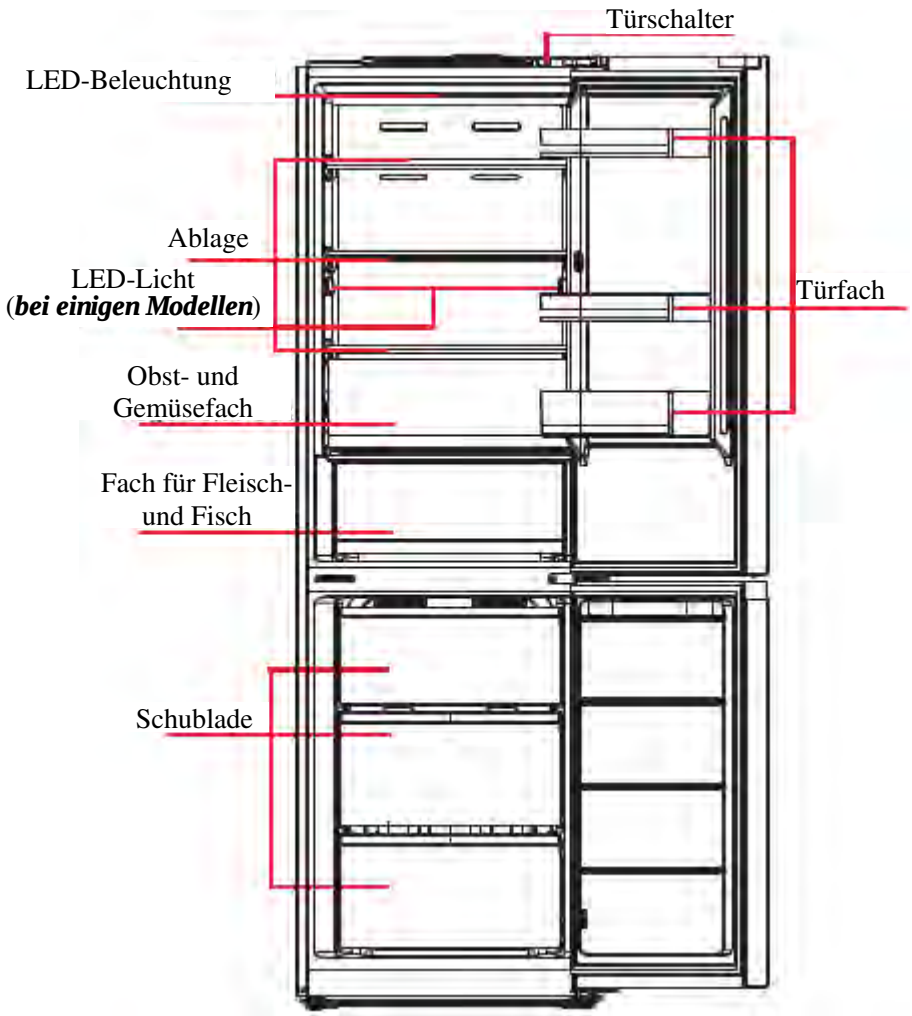

(Das Bild oben dient nur als Referenz. Die tatsächliche Konfiguration hängt von dem physischen Produkt oder den Anweisungen des Händlers ab.)

Kühlschrankabteil

- Das Kühlschrankabteil dient zum Lagern von Obst, Gemüse, Getränken und anderen Lebensmitteln, die für den kurzfristigen Gebrauch bestimmt sind.
- Heiße Speisen sollten nicht in das Kühlschrankabteil gegeben werden, bevor sie nicht auf Raumtemperatur abgekühlt sind.
- Es wird empfohlen, die Lebensmittel luftdicht zu versiegeln, bevor sie in den Kühlschrank gegeben werden.
- Die Fachböden aus Glas können je nach Bedarf in der Höhe angepasst werden.

Gefrierschrankabteil

- Das Gefrierschrankabteil dient zum Einfrieren von Lebensmittel für längere Zeit, zum Eis machen und zum Aufbewahren von Tiefkühlwaren.
- Das Gefrierschrankabteil eignet sich zur Lagerung von Fleisch, Fisch, Gemüse und Fertiggerichten, die nicht sofort konsumiert werden sollen.
- Fleischstücke sollten vorzugsweise vor dem Einfrieren gebrauchsgerecht zerkleinert werden. Bitte achten Sie darauf, dass die Nahrungsmittel innerhalb der empfohlenen Haltbarkeitsfrist konsumiert werden.

3.2 Funktionen

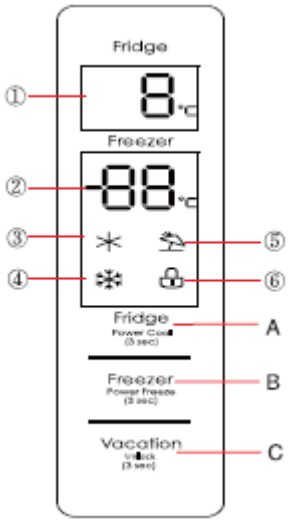

(Die Abbildung dient als Referenz. Die tatsächliche Konfiguration hängt vom physischen Produkt oder der Aussage des Händlers ab.)

Anzeige:

① . Temperaturanzeige im Kühlschrankabteil ②. Anzeigebereich der Gefrierraumtemperatur
② . Symbol Schnellkühlen ④. Symbol Schnellgefrieren ⑤. Urlaubsmodus ⑥. Sperr-Symbol/Kindersicherung

Bedienungstasten

A. Temperatureinstelltaste für das Kühlabteil B. Temperatureinstelltaste für das Gefrierabteil
C. Urlaubs-/Sperrtaste

Anzeige

Wenn Sie das Gerät zum ersten Mal einschalten, leuchtet das Display 3 Sekunden lang. Anschließend wechselt das Anzeigefeld in die Normalanzeige. Beim ersten Gebrauch des Kühlschranks betragen die voreingestellten Solltemperaturen des Kühlabteils und des Gefrierabteils jeweils 5 °C/-18 °C.

Wenn der Fehler auftritt, zeigt das Anzeigefeld den Fehlercode (siehe nächste Seite) an; während des Normalbetriebs zeigt das Anzeigefeld die eingestellte Temperatur des Kühl- und Gefrierabteils.

Das Display wird gesperrt, wenn im Normalbetrieb innerhalb von 30 Sekunden keine Bedienung oder Türöffnung erfolgt. Die Beleuchtung des Displays erlischt im Sperrzustand nach 30 Sekunden🔒.

Sperren/Entsperren

Im entsperrten Zustand drücken Sie die Sperrtaste Vacation Unlock (3 sec) 3 Sekunden lang, um in den Sperrzustand zu gelangen, das Symbol 🔒 leuchtet auf, d.h. das Display ist gesperrt, ab diesem Zeitpunkt kann die Tastenbedienung nicht mehr ausgeführt werden.

Im gesperrten Zustand drücken Sie die Sperrtaste Vacation Unlock (3 sec) 3 Sekunden lang zum Entsperren, das Symbol 🔒 erlischt, d.h. das Display ist entsperrt. Ab diesem Zeitpunkt kann die Tastenbedienung durchgeführt werden.

Temperatureinstellung der Kühlschrankabteil

Klicken Sie auf die Taste Fridge Power Cool (3 sec) , um die eingestellte Temperatur der Kühlkammer zu ändern, jeder Klick auf die Taste zur Temperatureinstellung der Kühlkammer, die eingestellte Temperatur wird um 1 °C reduziert. Der Temperatureinstellbereich der Kühlkammer beträgt 2~8 °C. Wenn die eingestellte Temperatur 2 °C beträgt.

Temperatureinstellung des Gefrierabteils

Drücken Sie die Taste Freezer Power Freeze (3 sec), um die eingestellte Temperatur des Gefrierabteils zu ändern. Jeder Druck auf die Taste zur Temperatureinstellung verringert die eingestellte Temperatur um 1 °C reduziert. Der Temperatureinstellbereich des Gefrierabteils beträgt -24~ -16 °C. Wenn die eingestellte Temperatur -24°C ist, bewirkt der nächste Tastendruck die Änderung der eingestellten Temperatur des Gefrierabteils auf -16 °C.

Betriebseinstellung

Modus Schnellkühlen

Drücken Sie die Taste Fridge Power Cool (3 sec) 3 Sekunden lang, um den Schnellkühlmodus einzustellen, das Symbol ✳ leuchtet auf. Die Kühlraumtemperatur zeigt 2 °C beim Start des Schnellkühlmodus.

Halten Sie die Taste Fridge Power Cool (3 sec) im Schnellkühlmodus 3 Sekunden lang gedrückt oder drücken Sie Fridge Power Cool (3 sec) kurz, das Symbol ✳ erlischt und der Schnellkühlmodus endet. Die eingestellte Temperatur der Kühlkammer wird automatisch auf die vor dem Schnellkühlmodus eingestellte Temperatur zurückgesetzt.
Das Aktivieren des Urlaubsbetriebs beendet den Schnellkühlmodus.

Modus Schnellgefrieren

Drücken Sie die Taste Freezer Power Freeze (3 sec) 3 Sekunden lang, um den Schnellgefrier Modus einzustellen, das Symbol ❄ leuchtet auf. Die Temperatur des Gefrierabteils zeigt -24 °C an beim Wechsel in den Schnellgefriermodus.

Halten Sie die Taste Freezer Power Freeze (3 sec) im Schnellgefriermodus 3 Sekunden lang gedrückt oder drücken Sie Freezer Power Freeze (3 sec) kurz, das Symbol ❄ erlischt und der Schnellgefriermodus endet. Die eingestellte Temperatur des Gefrierabteils wird automatisch auf die vor dem Schnellgefriermodus eingestellte Temperatur zurückgesetzt.
Das Aktivieren des Urlaubsbetriebs beendet den Schnellgefriermodus.

Urlaubsmodus

Klicken Sie auf die Taste Vacation Unlock (3 sec), um den Urlaubsmodus zu aktivieren. Das Symbol leuchtet auf. Die Temperaturanzeige des Kühlabteils erlischt, die Temperatur des Gefrierabteils zeigt -18 °C an. Drücken Sie im Urlaubsmodus erneut auf die Taste Vacation Unlock (3 sec), das Symbol erlischt. Das Gerät befindet sich ab sofort nicht mehr im Urlaubsmodus. Die eingestellte Temperatur der Kühl- und Gefrierkammer wird vor dem Urlaubsmodus automatisch auf die vor dem Urlaubsmodus eingestellte Temperatur zurückgesetzt.
Das Einstellen des Schnellkühl- oder Schnellgefriermodus beendet den Urlaubsbetrieb.

Warnsignale bei offener Tür und Alarmsteuerung

Wenn die Kühlschranktür geöffnet wird, ertönt zum Zeichen der offenen Tür eine Melodie. Wenn die Tür innerhalb von zwei Minuten nicht geschlossen wird, ertönt der Alarm-Summer einmal pro Sekunde, bis die Tür geschlossen ist. Drücken Sie eine beliebige Taste, um den Alarm-Summer zu stoppen.

Fehleranzeige

Die folgenden Warnhinweise auf dem Display weisen auf entsprechende Störungen des Gerätes hin. Auch wenn die Kühlfunktion des Kühl- und Gefrierschranks mit den folgenden Fehleranzeigen immer noch gegeben sein kann, sollte der Nutzer den Wartungsdienst kontaktieren, um den optimalen Betrieb des Geräts sicherzustellen.

Fehlercode	Fehlerbeschreibung
E1	Fehler des Temperatursensors im Kühlabteil
E2	Fehler des Temperatursensors im Gefrierabteil
E3	Fehler des Temperatursensors in der Fleisch- und Fischzone
E5	Fehler im Erfassungskreis des Abtausensors
E6	Kommunikationsfehler
E7	Fehler des Raumtemperatursensors

4. Wartung und Pflege der Kühl-/Gefrierkombination

4.1 Allgemeine Reinigung

- Staub hinter dem Kühlschrank und auf dem Boden sollte rechtzeitig entfernt werden, um die Kühlwirkung und Energieeffizienz zu optimieren.
- Überprüfen Sie die Türdichtung regelmäßig, um sicherzustellen, dass keine Rückstände vorhanden sind. Reinigen Sie die Türdichtung mit einem weichen Tuch, das mit Seifenwasser oder verdünntem Reinigungsmittel befeuchtet ist.
- Das Innere des Kühlschranks sollte regelmäßig gereinigt werden, um Geruchsbildung zu vermeiden.
- Bitte schalten Sie das Gerät vor der Innenreinigung aus, entfernen Sie alle Lebensmittel sowie Getränke, Regale, Schubladen usw.
- Verwenden Sie ein weiches Tuch oder einen weichen Schwamm, um das Innere des Gerätes zu reinigen. Lassen Sie die Türen noch einige Zeit offen, bevor Sie das Gerät wieder einschalten.
- Verwenden Sie keine Seife, Reinigungsmittel, Scheuermilch, Sprühreiniger etc., da diese Gerüche im Inneren des Gerätes verursachen und Lebensmittel verunreinigen können.
- Wischen Sie die Außenfläche des Kühlschranks mit einem weichen Tuch ab, das mit Seifenwasser, Reinigungsmittel o.Ä. befeuchtet ist, und wischen Sie diese anschließend trocken.
- Verwenden Sie keine harten Bürsten, saubere Stahlkugeln, Drahtbürsten, Schleifmittel (z.B. Zahnpasta), organische Lösungsmittel (z.B. Alkohol, Aceton, Essigsäure etc.), kochendes Wasser, Säuren oder starke Reinigungsmittel, die die Oberfläche und den Innenraum beschädigen können. Siedendes Wasser und organische Lösungsmittel wie Benzol können Kunststoffteile verformen oder beschädigen.
- Nicht mit Wasser oder anderen Flüssigkeiten spülen, um Kurzschlüsse sowie Beeinträchtigungen der elektrischen Isolierung zu vermeiden.

(⚠ Zum Abtauen und Reinigen ziehen Sie das Gerät aus der Steckdose.)

4.2 Reinigung der Fachböden aus Glas

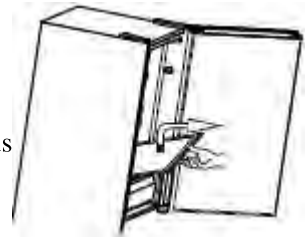

- Entfernen Sie die Schubladen;
- Heben Sie die Vorderseite des Glasbodens an (ca. 60°) und ziehen Sie sie diesen heraus
- Entfernen Sie den Glasboden und reinigen Sie ihn nach Bedarf;
- In umgekehrter Reihenfolge setzen Sie den Glasboden wieder ein.

4.3 Abtauen

- Das Kühl- und Gefriergerät basiert auf dem Luftkühlprinzip und verfügt somit über eine automatische Abtaufunktion. Das Eis, das sich aufgrund von Saison- oder Temperaturwechsel gebildet hat, kann jederzeit auch manuell abgetaut werden, indem das Gerät durch Ausstecken vom Stromnetz getrennt wird.

4.4 Außer Betrieb

- Stromausfall: Im Falle eines Stromausfalls, können die Lebensmittel auch im Sommer für mehrere Stunden im Gerät verbleiben und kühl gehalten werden. Während des Stromausfalls sollte man die Anzahl der Türöffnung möglichst reduzieren, und es dürfen keine frischen Lebensmittel in das Gerät gegeben werden.
- Längere Nichtbenutzung: Das Gerät ist auszustecken und zu reinigen. Anschließend sollten die Türen einen Spalt offenbleiben, um Geruchsbildung zu vermeiden.

- Umstellen des Geräts: Bevor der Kühlschrank bewegt wird, entfernen Sie das gesamte Kühl- und Gefriergut, fixieren Sie alle Fachböden, Gemüsefächer, Schubladen etc. mit Klebeband, schrauben Sie die Nivellierfüße ganz ein, schließen Sie die Türen und sichern Sie sie mit Klebeband. Während der Beförderung sollte das Gerät nicht horizontal hingelegt oder starken Vibrationen ausgesetzt werden. Der Neigungswinkel während des Transports sollte 45° nicht überschreiten.

(⚠ Nach der Inbetriebnahme sollte das Gerät möglichst im Dauerbetrieb laufen. Der Betrieb sollte grundsätzlich nicht allzu häufig unterbrochen werden, sonst könnte die Lebensdauer beeinträchtigt werden.)

5. Fehlerbehebung

Sie können versuchen, die folgenden einfachen Probleme selbst zu lösen. Sollte eine Störung nicht behoben werden können, wenden Sie sich an den Kundendienst.

Betriebsstörung	Überprüfen Sie, ob das Gerät an die Stromversorgung angeschlossen ist oder ob der Stecker in der Steckdose richtig kontaktiert. Überprüfen Sie die Netzspannung. Überprüfen Sie, ob ein Stromausfall vorliegt oder die Sicherung gefallen ist.
Gerüche	Geruchsintensive Lebensmittel müssen sorgfältig verpackt werden. Überprüfen Sie, ob irgendein Lebensmittel verdorben ist. Reinigen Sie das Geräteinnere.
Dauerlauf des Kompressors	Ein häufiger und langer Betrieb des Kompressors ist im Sommer bei hoher Außentemperatur normal. Es ist nicht zu empfehlen, in kurzer Zeit zu viele Lebensmittel in das Gerät zu geben. Speisen sollten abkühlen, bevor sie in das Gerät gegeben werden Wurden die Türen zu häufig geöffnet?
Die Kühlschrankbeleuchtung funktioniert nicht	Überprüfen Sie, ob der Kühlschrank an die Stromversorgung angeschlossen ist und ob die Beleuchtung beschädigt ist.
Türen schließen nicht richtig	Die Tür wird durch die Waren im Kühlschrank behindert. Es sind zu viele Lebensmittel im Kühlschrank. Der Kühlschrank steht schief.
Laute Geräusche	Überprüfen Sie, ob der Boden eben ist und der Kühlschrank stabil aufgestellt ist. Überprüfen Sie, ob das Zubehör korrekt eingesetzt ist.
Die Türdichtung ist nicht dicht	Entfernen Sie eventuelle Fremdkörper von der Türdichtung. Erwärmen Sie die Türdichtung und lassen Sie die wieder abkühlen (verwenden Sie einen Föhn oder heiße Tücher zum Erwärmen).
Wasserwanne läuft über	Es befinden sich zu viele Lebensmittel im Gerät oder die eingelagerten Lebensmittel enthalten zu viel Wasser, was zu einem häufigen Abtauen führt. Die Türen sind nicht richtig geschlossen, dadurch kommt es zu einem Luftaustausch und starker Wasserbildung beim Abtauen.
Heißes Gehäuse	Die Wärmeableitung des eingebauten Kondensators über das Gehäuse ist normal. Eine hohe Kühlleistung durch hohe Umgebungstemperaturen oder die Lagerung von zu vielen Lebensmitteln lässt die Temperatur ansteigen. Sorgen Sie dafür, dass die Belüftungsöffnungen am Gerät frei sind, um die Wärmeabfuhr zu erleichtern.
Kondensation an der Oberfläche	Kondensation am Gehäuse und den Türdichtungen ist normal, wenn die Luftfeuchtigkeit zu hoch ist. Wischen Sie das Kondensat einfach mit einem sauberen Tuch ab.
Abnormale Geräusche	Brummen: Der Kompressor erzeugt ein Brummen während des Betriebs, das beim Starten und Stoppen des Kompressors besonders laut ist. Das ist normal. Knackgeräusche: Der Fluss des Kältemittels verursacht gelegentlich Knack- oder Knarrgeräusche, das ist normal.

Ersatzteile in der der folgenden Tabelle können hier bezogen werden:

Midea Europe GmbH
Ludwig-Erhard-Straße 14
65760 Eschborn
Tel.: 06196 – 90 20 0

Ersatzteil	Durchführung durch	Verfügbarkeitszeitraum
Thermostat	autorisierte Reparaturbetriebe	Mindestens 7 Jahre, nachdem das letzte Modell auf dem Markt gebracht wurde
Temperatursensoren	autorisierte Reparaturbetriebe	Mindestens 7 Jahre, nachdem das letzte Modell auf dem Markt gebracht wurde
Leiterplatten	autorisierte Reparaturbetriebe	Mindestens 7 Jahre, nachdem das letzte Modell auf dem Markt gebracht wurde
Lichtquellen	autorisierte Reparaturbetriebe	Mindestens 7 Jahre, nachdem das letzte Modell auf dem Markt gebracht wurde
Türgriffe	autorisierte Reparaturbetriebe und Endverbraucher (Eigentümer)	Mindestens 7 Jahre, nachdem das letzte Modell auf dem Markt gebracht wurde
Türscharniere	autorisierte Reparaturbetriebe und Endverbraucher (Eigentümer)	Mindestens 7 Jahre, nachdem das letzte Modell auf dem Markt gebracht wurde
Tabletts & Ablagen	autorisierte Reparaturbetriebe und Endverbraucher (Eigentümer)	Mindestens 7 Jahre, nachdem das letzte Modell auf dem Markt gebracht wurde
Körbe	autorisierte Reparaturbetriebe und Endverbraucher (Eigentümer)	Mindestens 7 Jahre, nachdem das letzte Modell auf dem Markt gebracht wurde

Türdichtungen	autorisierte Reparaturbetriebe und Endverbraucher (Eigentümer)	Mindestens 10 Jahre, nachdem das letzte Modell auf dem Markt gebracht wurde

Bitte scannen Sie den QR-Code auf dem Energieeffizienzetikett, um das Servicehandbuch zu erhalten.

Klimaklassen

Klasse	Symbol	Temperaturbereich in °C
Subnormal	SN	+10°C bis +32°C
Normal	N	+16°C bis +32°C
Subtropisch	ST	+16°C bis +38°C
Tropisch	T	+16°C bis +43°C

Auf dem Typenschild Ihres Gerätes sehen Sie, welcher Klimaklasse Ihr Gerät unterliegt.

Subnormal (SN): ‚Dieses Kühlgerät ist für den Einsatz bei Umgebungstemperaturen von 10 °C bis 32 °C vorgesehen‘;

Normal (N): ‚Dieses Kühlgerät ist für den Einsatz bei Umgebungstemperaturen von 16 °C bis 32 °C vorgesehen‘;

Subtropen (ST): ‚Dieses Kühlgerät ist für den Einsatz bei Umgebungstemperaturen von 16 °C bis 38 °C vorgesehen‘;

Tropen (T): ‚Dieses Kühlgerät ist für den Einsatz bei Umgebungstemperaturen von 16 °C bis 43 °C vorgesehen‘;

Garantie

Garantiebedingungen / Kundendienst

Wir gratulieren Ihnen zum neuen Gerät und wünschen Ihnen viel Freude daran.
Sollten Sie dennoch einen Grund zur Reklamation erkennen, dann wenden Sie sich an unseren Kundendienst:

Midea Europe GmbH
Ludwig-Erhard-Straße 14,
65760 Eschborn, Germany

Tel.: +49 6196 90 20 0
Fax: +49 6196 90 20 120
E-Mail : info-meg@midea.com
Homepage: www.midea.com/de

Im Servicefall:
Tel.: +49 6196 90 20 0
Fax.: +49 6196 90 20 120
Email: service-meg@midea.com

Geben Sie im Fall einer Störung Ihre genaue Anschrift, Telefonnummer, Kaufvertragsnummer und Gerätetyp (vom Typenschild des Gerätes) an.

Eine genaue Fehlerbeschreibung erspart Ihnen und uns Zeit und Geld. Bei besonderen Fragen sprechen Sie bitte mit der Kundendienstzentrale.

Bevor Sie den Kundendienst anfordern:

Kontrollieren Sie bitte, ob es sich nicht um einen Bedienungsfehler oder eine Ursache handelt, die mit der Funktion Ihres Gerätes nichts zu tun hat.
Bitte beachten Sie den Hinweis in der Bedienungsanleitung und prüfen Sie, ob:

- Der Netzstecker angeschlossen ist
- Der Netzstecker vielleicht beschädigt ist
- Das Thermostat nicht auf 0 steht
- Die Tür/en des Gerätes fest geschlossen ist/sind

Garantiebedingungen für Elektro-Großgeräte

Dieses Gerät wurde nach den modernsten Methoden hergestellt und geprüft. Der Hersteller leistet unabhängig von der gesetzlichen Gewährleistungspflicht des Verkäufers/Händlers für die Dauer von 24 Monaten, geltend vom Tag des Kaufes, bei gewerblicher Nutzung 12 Monate, Garantie für einwandfreies Material und fehlerfreie Fertigung.

Der Garantieanspruch erlischt bei Eingreifen durch den Käufer oder Dritter. Schäden, die durch unsachgemäße Behandlung oder Bedienung, durch falschen Aufstellen oder Aufbewahrung, durch unsachgemäße/n Installation oder Anschluss, sowie durch höhere Gewalt oder sonstige äußere Einflüsse entstehen, fallen nicht unter die Garantieleistung.

Wir behalten uns vor, bei Reklamation die defekten Teile auszubessern, zu ersetzen oder das Gerät auszutauschen. Ausgetauschte Teile und Geräte gehen in unser Eigentum über.

Nur wenn durch Nachbesserung/en oder Umtausch des Gerätes die herstellerseitig vorgesehene Nutzung endgültig nicht zu erreichen sein sollte, kann der Käufer aus Gewährleistung innerhalb von 6 Monaten, geltend ab Tag des Kaufes, eine Herabsetzung des Kaufpreises oder die Aufhebung des Kaufvertrages verlangen.

Schadenersatzansprüche, auch hinsichtlich von Folgeschäden, sind, soweit sie nicht auf Vorsatz oder grober Fahrlässigkeit beruhen, ausgeschlossen.

Bei unnötiger oder unberechtigter Beanspruchung des Kundendienstes, berechnen wir das für unsere Dienstleistungen übliche Zeit- und Wegeentgelt. Reklamationen sind unmittelbar nach Feststellung zu melden.

Der Garantieanspruch ist vom Käufer, durch Vorlage der Kaufquittung, nachzuweisen. Diese Garantiezusage ist gültig innerhalb der Bundesrepublik Deutschland.

GR

ΟΔΗΓΙΕΣ ΧΡΗΣΗΣ

Ψυγειοκαταψύκτης

Προειδοποίηση: Πριν χρησιμοποιήσετε αυτό το προϊόν, πρέπει να διαβάσετε προσεκτικά αυτό το εγχειρίδιο και να το φυλάξετε σωστά για μελλοντική ανάγνωση. Ο σχεδιασμός και οι προδιαγραφές ενδέχεται να αλλάξουν για σκοπούς βελτίωσης του προϊόντος, αλλά δεν θα σας στείλουμε προηγούμενη ειδοποίηση. Αν θέλετε περισσότερες λεπτομέρειες, μπορείτε να συμβουλευτείτε τον διανομέα ή τον κατασκευαστή σας.

έκδοση: 002-6-2020

MODEL: MDRB470MG
MDRB521MG
SERIES

www.midea.com

ΠΕΡΙΕΧΟΜΕΝΑ

1. Προειδοποιήσεις ασφαλείας 1
1.1. Προειδοποίηση 1
1.2. Έννοια των προειδοποιητικών συμβόλων ασφαλείας 3
1.3. Προειδοποιήσεις σχετικά με τον ηλεκτρισμό 3
1.4. Προειδοποιήσεις για χρήση 4
1.5. Προειδοποιήσεις για την τοποθέτηση 4
1.6. Προειδοποιήσεις για την ενέργεια 5
1.7. Προειδοποιήσεις για την απόρριψη 5
2. Σωστή χρήση ψυγείων 7
2.1. Τοποθέτηση 7
2.2. Πόδια οριζοντιότητας 8
2.3. Αλλαγή αριστερής-δεξιάς τοποθέτησης πόρτας 8
2.4. Αλλαγή λυχνίας 11
2.5. Έναρξη λειτουργίας 11
2.6. Συμβουλές εξοικονόμησης ενέργειας 11
3. Δομή και λειτουργίες 13
3.1. Βασικά στοιχεία 13
3.2. Λειτουργίες 14
4. Συντήρηση και φροντίδα της συσκευής 17
4.1. Γενικός καθαρισμός 17
4.2. Καθαρισμός του γυάλινου ραφιού 17
4.3. Απόψυξη 18
4.4. Διακοπή λειτουργίας 18
5. Αντιμετώπιση προβλημάτων 19

1. Προειδοποιήσεις ασφαλείας

1.1. Προειδοποίηση

Προειδοποίηση: κίνδυνος πυρκαγιάς / εύφλεκτα υλικά

Αυτή η συσκευή προορίζεται να χρησιμοποιηθεί σε οικιακές και παρόμοιες εφαρμογές, όπως χώροι κουζίνας προσωπικού σε καταστήματα, γραφεία και άλλα περιβάλλοντα εργασίας, αγροικίες και πελάτες σε ξενοδοχεία, πανδοχεία και άλλα περιβάλλοντα οικιστικού τύπου, περιβάλλοντα τύπου πανσιόν, εφαρμογές τροφοδοσίας και παρόμοιες εφαρμογές που δεν αφορούν την λιανική.

Η συσκευή αυτή δεν προορίζεται για χρήση από άτομα (συμπεριλαμβανομένων παιδιών) με μειωμένες φυσικές, αισθητικές ή νοητικές ικανότητες ή έλλειψη εμπειρίας και γνώσης, εκτός εάν βρίσκονται υπό επιτήρηση ή καθοδήγηση σχετικά με τη χρήση της συσκευής από κάποιο άτομο που είναι υπεύθυνο για την ασφάλειά τους.

Τα παιδιά πρέπει να επιβλέπονται για να εξασφαλιστεί ότι δεν παίζουν με τη συσκευή.

Εάν είναι χαλασμένο το καλώδιο παροχής, πρέπει να αντικατασταθεί από τον κατασκευαστή, κάποιον τεχνικό αντιπρόσωπό του ή αντίστοιχα καταρτισμένα άτομα προς αποφυγή κινδύνων.

Μην αποθηκεύετε εκρηκτικές ύλες, όπως δοχεία αεροζόλ με εύφλεκτο προωθητικό, σε αυτήν τη συσκευή.

Η συσκευή πρέπει να αποσυνδέεται μετά τη χρήση και πριν από συντήρηση που πραγματοποιεί ο χρήστης στη συσκευή.

Προειδοποίηση: Διατηρείτε τα ανοίγματα εξαερισμού, στο περίβλημα της συσκευής ή στην ενσωματωμένη δομή, ελεύθερα από εμπόδια.

Προειδοποίηση: Μην χρησιμοποιείτε μηχανικές συσκευές ή άλλα μέσα για να επιταχύνετε τη διαδικασία απόψυξης, εκτός από εκείνες που συνιστά ο κατασκευαστής.

Προειδοποίηση: Μην επιφέρετε βλάβη στο κύκλωμα ψυκτικού.

Προειδοποίηση: Μην χρησιμοποιείτε ηλεκτρικές συσκευές μέσα στους θαλάμους αποθήκευσης τροφίμων της συσκευής, εκτός εάν είναι του τύπου που συνιστά ο κατασκευαστής.

Προειδοποίηση: Παρακαλούμε απορρίψτε το ψυγείο σύμφωνα με τις τοπικές ρυθμιστικές αρχές, γιατί χρησιμοποιεί εύφλεκτο αέριο και ψυκτικό.

Προειδοποίηση: Όταν τοποθετείτε τη συσκευή, βεβαιωθείτε ότι το καλώδιο τροφοδοσίας δεν παγιδεύεται ούτε υπόκειται σε βλάβη.

Προειδοποίηση: Μην τοποθετείτε πολλά φορητά πολύπριζα ή φορητά τροφοδοτικά στο πίσω μέρος της συσκευής.

Μην χρησιμοποιείτε καλώδια επέκτασης ή μη γειωμένους (δύο ακίδων) μετασχηματιστές.

Κίνδυνος παγίδευσης παιδιών. Πριν πετάξετε το παλιό σας ψυγείο ή καταψύκτη:

- Βγάλτε τις πόρτες.
- Αφήστε τα ράφια στη θέση τους, ώστε τα παιδιά να μην μπορούν εύκολα να σκαρφαλώσουν

μέσα.

Το ψυγείο πρέπει να αποσυνδεθεί από την πηγή ηλεκτρικού ρεύματος πριν επιχειρήσετε την εγκατάσταση των εξαρτημάτων.

Το ψυκτικό και το αφρώδες υλικό κυκλοπεντανίου που χρησιμοποιείται για τη συσκευή είναι εύφλεκτα. Επομένως, όταν η συσκευή απορρίπτεται, πρέπει να διατηρείται μακριά από οποιαδήποτε πηγή φωτιάς και να ανακτάται από μια ειδική εταιρεία ανάκτησης με αντίστοιχες πιστοποιήσεις που δεν αφορούν την απόρριψη με καύση, έτσι ώστε να αποφευχθεί η ζημιά στο περιβάλλον ή οποιαδήποτε άλλη βλάβη.

Για το πρότυπο EN: Αυτή η συσκευή μπορεί να χρησιμοποιηθεί από παιδιά από 8 ετών και πάνω και άτομα με μειωμένες σωματικές, αισθητήριες ή νοητικές ικανότητες ή έλλειψη εμπειρίας και γνώσεων, αν τους έχει παρασχεθεί επίβλεψη ή καθοδήγηση σχετικά με την ασφαλή χρήση της συσκευής, και κατανοούν τους κινδύνους που εμπλέκονται. Τα παιδιά δεν επιτρέπεται να παίζουν με τη συσκευή. Ο καθαρισμός και η συντήρηση από τον χρήστη δεν θα πρέπει να γίνεται από παιδιά χωρίς επιτήρηση. Τα παιδιά ηλικίας από 3 έως 8 ετών επιτρέπεται να γεμίζουν και να αδειάζουν ψυκτικές συσκευές.

Είναι αναγκαίο, για πόρτες ή καπάκια εφοδιασμένα με κλειδαριές και κλειδιά, τα κλειδιά να φυλάσσονται μακριά από παιδιά και όχι κοντά στην ψυκτική συσκευή, προκειμένου να αποφευχθεί ο κίνδυνος να κλειδωθούν τα παιδιά μέσα στις συσκευές.

Για να αποφύγετε τη μόλυνση των τροφίμων, τηρείτε τις παρακάτω οδηγίες:

- Το άνοιγμα της πόρτας για μεγάλα χρονικά διαστήματα μπορεί να προκαλέσει σημαντική αύξηση της θερμοκρασίας στους θαλάμους της συσκευής.
- Καθαρίζετε τακτικά επιφάνειες που μπορούν να έρθουν σε επαφή με τρόφιμα και τα προσβάσιμα συστήματα αποστράγγισης.
- Καθαρίζετε τα δοχεία νερού εάν δεν έχουν χρησιμοποιηθεί για 48 ώρες. Ξεπλένετε το σύστημα νερού που είναι συνδεδεμένο σε παροχή νερού εάν δεν έχει αντληθεί νερό για 5 ημέρες. (Σημείωση 1)
- Φυλάσσετε το ωμό κρέας και ψάρι σε κατάλληλα δοχεία στο ψυγείο, έτσι ώστε να μην έρχονται σε επαφή ή να στάζουν σε άλλα τρόφιμα.
- Οι θάλαμοι κατάψυξης τροφίμων δύο αστέρων είναι κατάλληλοι για την αποθήκευση προ-κατεψυγμένων τροφίμων, την αποθήκευση ή την παρασκευή παγωτού και την παρασκευή παγοκύβων. (Σημείωση 2)
- Οι θάλαμοι ενός, δύο και τριών αστέρων δεν είναι κατάλληλοι για την κατάψυξη φρέσκων τροφίμων. (Σημείωση 3)
- Για συσκευές χωρίς θάλαμο 4 αστέρων: αυτή η ψυκτική συσκευή δεν είναι κατάλληλη για κατάψυξη τροφίμων. (Σημείωση 4)
- Εάν η ψυκτική συσκευή πρόκειται να παραμείνει κενή για μεγάλο χρονικό διάστημα, απενεργοποιήστε, ξεπαγώστε, καθαρίστε, στεγνώστε και αφήστε την πόρτα ανοιχτή για να αποτρέψετε την ανάπτυξη μούχλας μέσα στη συσκευή.

Σημείωση 1, 2, 3, 4: Επιβεβαιώστε εάν ισχύει ανάλογα με τον τύπο των θαλάμων του προϊόντος σας.

Για αυτόνομη συσκευή: αυτή η ψυκτική συσκευή δεν προορίζεται να χρησιμοποιηθεί ως εντοιχισμένη συσκευή.

Για συσκευή με θάλαμο ψύκτη: κάποιοι τύποι φρέσκων λαχανικών και φρούτων είναι ευαίσθητοι στο κρύο και δεν είναι κατάλληλοι για φύλαξη σε αυτό το σημείο.

Οποιαδήποτε αντικατάσταση ή συντήρηση των λυχνιών LED προορίζεται να εκτελείται από τον κατασκευαστή, τον αντιπρόσωπο σέρβις ή αντίστοιχα εξουσιοδοτημένα άτομα.

Το παρόν προϊόν περιέχει πηγή φωτισμού κατηγορίας ενεργειακής αποδοτικότητας (G)

1.2. Έννοια των προειδοποιητικών συμβόλων ασφαλείας

Σύμβολο απαγόρευσης	Αυτό είναι ένα σύμβολο απαγόρευσης. Οποιαδήποτε μη συμμόρφωση με τις οδηγίες που σημειώνονται με αυτό το σύμβολο μπορεί να οδηγήσει σε ζημιά στο προϊόν ή να θέσει σε κίνδυνο την προσωπική ασφάλεια του χρήστη.
Σύμβολο προειδοποίησης	Αυτό είναι ένα σύμβολο προειδοποίησης. Απαιτείται να λειτουργεί με αυστηρή τήρηση των οδηγιών που σημειώνονται με αυτό το σύμβολο, ειδάλλως μπορεί να προκληθεί ζημιά στο προϊόν ή προσωπικός τραυματισμός.
Σύμβολο σημείωσης	Αυτό είναι ένα σύμβολο προσοχής. Οι οδηγίες που επισημαίνονται με αυτό το σύμβολο απαιτούν ιδιαίτερη προσοχή. Ανεπαρκής προσοχή μπορεί να οδηγήσει σε ελαφρύ ή μέτριο τραυματισμό ή ζημιά στο προϊόν.

Αυτό το εγχειρίδιο περιέχει πολλές σημαντικές πληροφορίες ασφάλειας που πρέπει να τηρούν οι χρήστες.

1.3. Προειδοποιήσεις σχετικά με τον ηλεκτρισμό

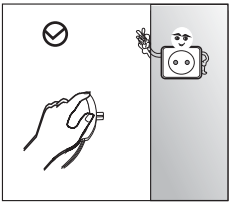

- Μην τραβάτε το καλώδιο τροφοδοσίας όταν τραβάτε το βύσμα του ψυγείου. Πιάστε σταθερά το βύσμα και βγάλτε το απευθείας από την πρίζα.
- Για να διασφαλίσετε την ασφαλή χρήση, μην επιφέρετε βλάβη στο καλώδιο τροφοδοσίας και μην χρησιμοποιείτε το καλώδιο τροφοδοσίας όταν είναι κατεστραμμένο ή φθαρμένο.

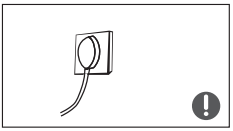

- Χρησιμοποιήστε μια αποκλειστική πρίζα ρεύματος που δεν μοιράζεται η συσκευή με άλλες ηλεκτρικές συσκευές. Το φις τροφοδοσίας πρέπει να έρχεται σε επαφή σταθερά με την πρίζα, διαφορετικά μπορεί να προκληθεί πυρκαγιά
- Βεβαιωθείτε ότι το ηλεκτρόδιο γείωσης της πρίζας είναι εξοπλισμένο με μια αξιόπιστη γραμμή γείωσης.

- Απενεργοποιήστε τη βαλβίδα του διαρρέοντος αερίου και μετά ανοίξτε τις πόρτες και τα παράθυρα σε περίπτωση διαρροής αερίου και άλλων εύφλεκτων αερίων. Μην αποσυνδέετε το ψυγείο και άλλες ηλεκτρικές συσκευές από την πρίζα, δεδομένου ότι ο σπινθήρας μπορεί να προκαλέσει πυρκαγιά.

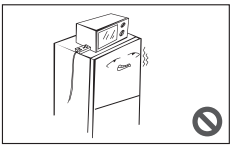

- Μην χρησιμοποιείτε ηλεκτρικές συσκευές πάνω στην συσκευή, εκτός εάν είναι του τύπου που συνιστά ο κατασκευαστής.

1.4. Προειδοποιήσεις για χρήση

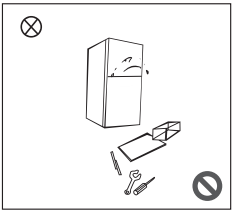

- Μην αποσυναρμολογείτε ή ανακατασκευάζετε αυθαίρετα το ψυγείο και μην επιφέρετε βλάβη στο κύκλωμα ψυκτικού. Η συντήρηση της συσκευής πρέπει να γίνεται από ειδικό.
- Καλώδιο τροφοδοσίας που έχει υποστεί βλάβη πρέπει να αντικατασταθεί από τον κατασκευαστή, το τμήμα συντήρησής του ή σχετικούς επαγγελματίες για να αποφευχθεί ο κίνδυνος.

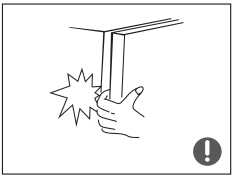

- Τα κενά μεταξύ των θυρών του ψυγείου και μεταξύ των θυρών και του σώματος του ψυγείου είναι μικρά. Προσέξτε να μην βάζετε το χέρι σας σε αυτές τις περιοχές για να αποφύγετε τη συμπίεση του δακτύλου. Να χρησιμοποιείτε χαλαρές κινήσεις όταν κλείνετε την πόρτα του ψυγείου για να αποφύγετε την πτώση αντικειμένων.
- Μην παίρνετε τρόφιμα ή δοχεία με βρεγμένα χέρια από το θάλαμο κατάψυξης όταν λειτουργεί το ψυγείο, ειδικά μεταλλικά δοχεία, ώστε να αποφύγετε τα κρυοπαγήματα.

- Μην αφήνετε κανένα παιδί να μπει μέσα στο ψυγείο ή να ανέβει σε αυτό, ειδάλλως μπορεί να προκληθεί ασφυξία ή τραυματισμός λόγω πτώσης του παιδιού.

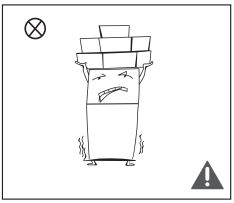

- Μην τοποθετείτε βαριά αντικείμενα στο πάνω μέρος του ψυγείου, λαμβάνοντας υπόψη ότι ενδέχεται να πέσουν αντικείμενα όταν στέκεστε κοντά ή ανοίγετε την πόρτα και ενδέχεται να προκληθούν τραυματισμοί.
- Βγάλτε το βύσμα από την πρίζα σε περίπτωση διακοπής ρεύματος ή καθαρισμού. Μην συνδέετε το ψυγείο στην παροχή ρεύματος για διάστημα πέντε λεπτών προκειμένου να αποφύγετε ζημιές στον συμπιεστή λόγω διαδοχικών εκκινήσεων.

1.5. Προειδοποιήσεις για την τοποθέτηση

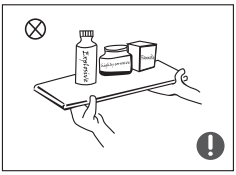

- Μην τοποθετείτε εύφλεκτα, εκρηκτικά, πτητικά και πολύ διαβρωτικά αντικείμενα στο ψυγείο για να αποφύγετε ζημιές στο προϊόν ή πυρκαγιές.
- Μην τοποθετείτε εύφλεκτα αντικείμενα κοντά στο ψυγείο για να αποφύγετε πυρκαγιές.

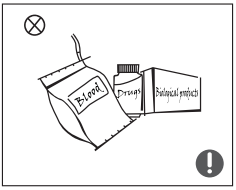

- Το ψυγείο προορίζεται για οικιακή χρήση, όπως αποθήκευση τροφίμων. Δεν πρέπει να χρησιμοποιείται για άλλους σκοπούς, όπως αποθήκευση αίματος, φαρμάκων ή βιολογικών προϊόντων, κ.λπ.

Μην αποθηκεύετε μπύρα, ποτά ή άλλα υγρά που περιέχονται σε φιάλες ή κλειστά δοχεία στον θάλαμο κατάψυξης του ψυγείου. Διαφορετικά, οι φιάλες ή τα κλειστά δοχεία ενδέχεται να σπάσουν λόγω ψύξης και να προκαλέσουν ζημιές.

1.6. Προειδοποιήσεις για την ενέργεια

Προειδοποίηση για την ενέργεια

1) Οι ψυκτικές συσκευές ενδέχεται να μην λειτουργούν με συνέπεια (πιθανότητα απόψυξης του περιεχομένου ή υπερβολικής αύξησης της θερμοκρασίας στον θάλαμο των κατεψυγμένων τροφίμων) όταν τοποθετούνται για μεγάλο χρονικό διάστημα σε θερμοκρασίες μικρότερες του κατώτατου ορίου για το οποίο έχει σχεδιαστεί η ψυκτική συσκευή.
2) Είναι γεγονός ότι τα αναβράζοντα ποτά δεν πρέπει να αποθηκεύονται σε θαλάμους ή θήκες καταψύκτη τροφίμων ή σε θαλάμους ή θήκες χαμηλής θερμοκρασίας, όπως και ότι ορισμένα προϊόντα, όπως παγωμένα νερά, δεν πρέπει να καταναλώνονται πολύ κρύα.
3) Είναι αναγκαίο να μην γίνεται υπέρβαση του χρόνου αποθήκευσης που συνιστάται από τους κατασκευαστές τροφίμων για οποιοδήποτε είδος τροφής, και ιδιαίτερα για εμπορικά διαθέσιμα τρόφιμα ταχείας κατάψυξης, σε καταψύκτες τροφίμων και θαλάμους ή θήκες κατεψυγμένων τροφίμων.
4) Είναι απαραίτητες προφυλάξεις για να αποφευχθεί η υπερβολική αύξηση της θερμοκρασίας των κατεψυγμένων τροφίμων κατά την απόψυξη της ψυκτικής συσκευής, όπως τύλιγμα των κατεψυγμένων τροφίμων σε πολλά φύλλα εφημερίδων.
5) Είναι γεγονός ότι η αύξηση της θερμοκρασίας των κατεψυγμένων τροφίμων κατά τη μη αυτόματη απόψυξη, συντήρηση ή καθαρισμό μπορεί να μειώσει τη διάρκεια αποθήκευσης.

1.7. Προειδοποιήσεις για την απόρριψη

Το ψυκτικό και το αφρώδες υλικό κυκλοπεντανίου που χρησιμοποιείται για το ψυγείο είναι εύφλεκτα. Επομένως, όταν το ψυγείο απορρίπτεται, πρέπει να διατηρείται μακριά από οποιαδήποτε πηγή φωτιάς και να ανακτάται από μια ειδική εταιρεία ανάκτησης με αντίστοιχες πιστοποιήσεις που δεν αφορούν την απόρριψη με καύση, έτσι ώστε να αποφευχθεί η ζημιά στο περιβάλλον ή οποιαδήποτε άλλη βλάβη.

Όταν το ψυγείο απορριφθεί, αποσυναρμολογήστε τις πόρτες και αφαιρέστε το παρέμβυσμα της πόρτας και τα ράφια. Βάλτε τις πόρτες και τα ράφια σε κατάλληλο μέρος, ώστε να αποφευχθεί η παγίδευση κάποιου παιδιού.

Σωστή απόρριψη αυτού του προϊόντος:

Η παρούσα σήμανση δείχνει ότι το προϊόν αυτό δεν πρέπει να απορρίπτεται με τα οικιακά απορρίμματα. Για να αποφύγετε πιθανή βλάβη στο περιβάλλον ή την ανθρώπινη υγεία από την ανεξέλεγκτη διάθεση αποβλήτων, ανακυκλώστε το υπεύθυνα για να προωθήσετε την αειφόρο επαναχρησιμοποίηση υλικών πόρων. Για να επιστρέψετε τη χρησιμοποιημένη συσκευή σας, χρησιμοποιήστε τα συστήματα επιστροφής και συλλογής ή επικοινωνήστε με το κατάστημα λιανικής όπου αγοράστηκε το προϊόν. Μπορούν να πάρουν αυτό το προϊόν για περιβαλλοντική ασφαλή ανακύκλωση.

2. Σωστή χρήση ψυγείων

2.1. Τοποθέτηση

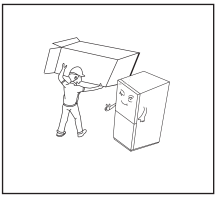

- Πριν από τη χρήση, αφαιρέστε όλα τα υλικά συσκευασίας, συμπεριλαμβανομένων των επιθεμάτων του κάτω μέρους, των επιθεμάτων από αφρώδες υλικό και των ταινιών στο εσωτερικό του ψυγείου. Ξεκολλήστε την προστατευτική μεμβράνη από τις πόρτες και το σώμα του ψυγείου.

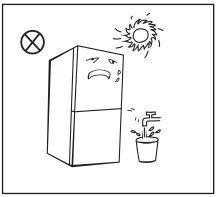

- Φυλάσσετε μακριά από τη θερμότητα και αποφύγετε το άμεσο ηλιακό φως. Μην τοποθετείτε τον καταψύκτη σε μέρη με υγρασία ή νερά για να αποτρέψετε τη σκουριά ή την υποβάθμιση της μόνωσης.
- Μην ψεκάζετε και μην πλένετε το ψυγείο. Μην τοποθετείτε το ψυγείο σε υγρά μέρη όπου εύκολα μπορεί να πιτσιλιστεί με νερό, ώστε να μην επηρεαστεί η ηλεκτρική μόνωση του ψυγείου.

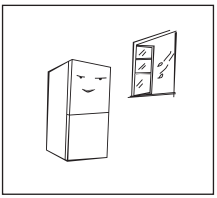

- Το ψυγείο πρέπει να τοποθετείται σε καλά αεριζόμενο εσωτερικό χώρο. Το δάπεδο πρέπει να είναι επίπεδο και ανθεκτικό (σε περίπτωση αστάθειας, περιστρέψτε τον τροχό ισοπέδωσης προς τα αριστερά ή τα δεξιά).

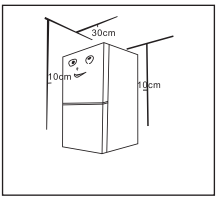

- Πάνω από ψυγείο πρέπει να υπάρχει κενό τουλάχιστον 30 cm και το ψυγείο πρέπει να τοποθετείται σε απόσταση μεγαλύτερη των 10 cm από τον τοίχο για διευκόλυνση της απαγωγής θερμότητας.

❗ Προφυλάξεις πριν την εγκατάσταση:

Πριν από την εγκατάσταση ή τη ρύθμιση των εξαρτημάτων, πρέπει να διασφαλίζεται ότι το ψυγείο είναι αποσυνδεδεμένο από την τροφοδοσία.

Πρέπει να λαμβάνονται προφυλάξεις για να αποφευχθεί η πρόκληση τραυματισμού από τυχόν πτώση της λαβής.

2.2. Πόδια οριζοντιότητας

Σχηματικό διάγραμμα των ποδιών οριζοντιότητας

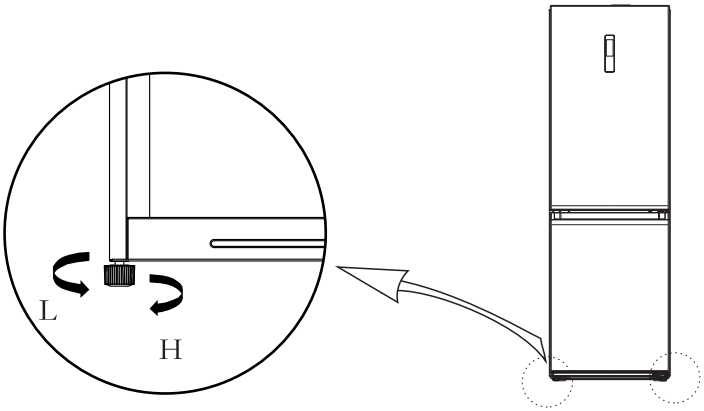

(Η παραπάνω εικόνα είναι μόνο για αναφορά. Η πραγματική διαμόρφωση εξαρτάται από το φυσικό προϊόν ή τη δήλωση του διανομέα)

Διαδικασίες ρύθμισης:

a. Γυρίστε τα ποδαράκια δεξιόστροφα για να υψώσετε το ψυγείο.
b. Γυρίστε τα ποδαράκια αριστερόστροφα για να χαμηλώσετε το ψυγείο.
c. Ρυθμίστε το δεξί και το αριστερό ποδαράκι με βάση τις παραπάνω διαδικασίες ώστε να βρίσκονται στο ίδιο οριζόντιο επίπεδο.

2.3. Αλλαγή αριστερής-δεξιάς τοποθέτησης πόρτας

Λίστα εργαλείων που πρέπει να παρέχονται από τον χρήστη			
	Σταυροκατσάβιδο		Σπάτουλα Κατσαβίδι με λεπτή λάμα
	5/16" κλειδί και καστάνια		Ταινία κάλυψης

1. Απενεργοποιήστε τη συσκευή προτού εκτελέσετε αυτήν τη λειτουργία. Αφαιρέστε όλα τα τρόφιμα από τα ράφια της πόρτας.

2. Αφαιρέστε το κάλυμμα του επάνω αριστερού μεντεσέ, το διακοσμητικό κάλυμμα, το κάλυμμα του επάνω δεξιού μεντεσέ και τον επάνω δεξιό μεντεσέ και αποσυνδέστε τη δεξιά γραμμή σήματος (τερματικό γραμμής σήματος 1, 2) στην κορυφή του σώματος της συσκευής.

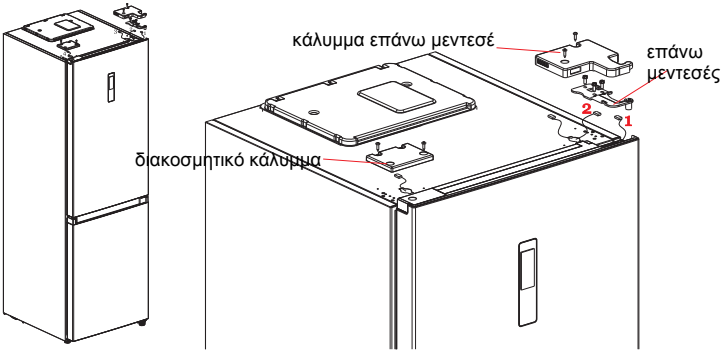

3. Αφαιρέστε το σώμα της πόρτας ψυγείου (προσέχετε να μην χάσετε τα μικρά εξαρτήματα, όπως το χιτώνιο άξονα και το στοπ στην πόρτα).

Αφαιρέστε τον μεσαίο μεντεσέ και το διακοσμητικό κάλυμμα της οπής μεντεσέ στην άλλη πλευρά.

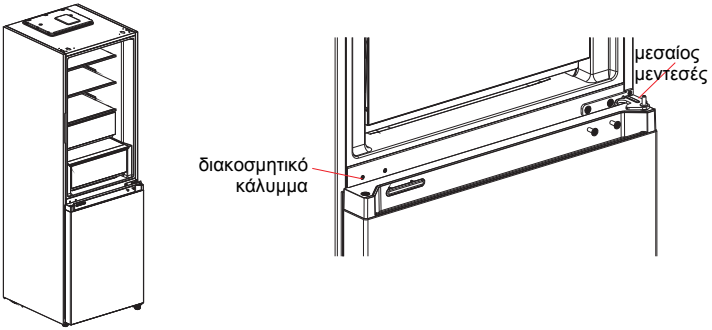

4. Αφαιρέστε το σώμα της πόρτας ψυγείου (προσέχετε να μην χάσετε τα μικρά εξαρτήματα, όπως το χιτώνιο άξονα και το στοπ στην πόρτα).

Αφαιρέστε τον μεντεσέ και προσαρμόστε την κλίση. Αφαιρέστε και τοποθετήστε τον άξονα του κάτω μεντεσέ στην άλλη πλευρά του μεντεσέ. Τοποθετήστε τον τροποποιημένο κάτω μεντεσέ στην άλλη πλευρά του πλαισίου.

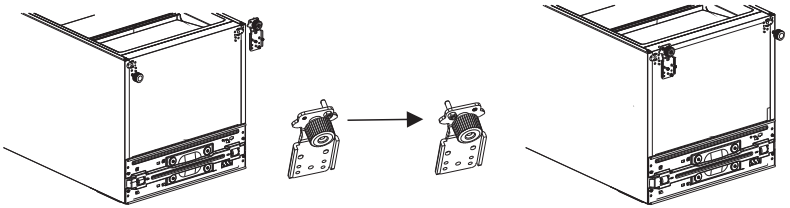

5. Αλλάξτε την πόρτα του ψυγείου:

1) Αφαιρέστε την πλάκα καλύμματος του επάνω καλύμματος της πόρτας του ψυγείου και το αριστερό διακοσμητικό κάλυμμα. Τοποθετήστε το χιτώνιο του επάνω άξονα και τη γραμμή

σήματος του σώματος της πόρτας στην άλλη πλευρά και καλύψτε την επάνω πλάκα καλύμματος. Αφαιρέστε το δεξί διακοσμητικό κάλυμμα από τον σάκο και τοποθετήστε το στην άλλη πλευρά του επάνω καλύμματος.

2) Αφαιρέστε το αυτο-κλείδωμα της πόρτας, το στοπ πόρτας και το χιτώνιο άξονα της πόρτας ψυγείου. Αφαιρέστε το αυτο-κλείδωμα της αριστερής πόρτας από τον σάκο, τοποθετήστε το στην αριστερή πλευρά του κάτω καλύμματος της πόρτας ψυγείου, αλλάξτε το στοπ πόρτας και το χιτώνιο άξονα στην αριστερή πλευρά του κάτω καλύμματος της πόρτας ψυγείου.

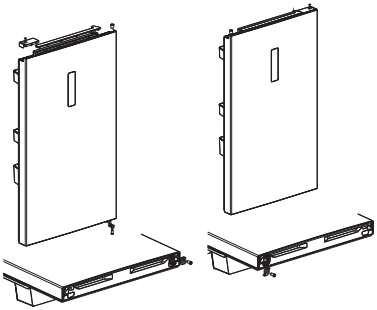

6. Αλλάξτε την πόρτα του ψυγείου:

1) Αφαιρέστε το χιτώνιο άξονα και το κάλυμμα του επάνω καλύμματος της πόρτας ψυγείου και τοποθετήστε τα στην αριστερή και δεξιά θέση αλλαγής.

2) Αφαιρέστε το αυτο-κλείδωμα της πόρτας, το στοπ πόρτας και το χιτώνιο άξονα της πόρτας κατάψυξης. Αφαιρέστε το αυτο-κλείδωμα της αριστερής πόρτας από τον σάκο, τοποθετήστε το στην αριστερή πλευρά του κάτω καλύμματος της πόρτας κατάψυξης αλλάξτε το στοπ πόρτας και το χιτώνιο άξονα στην αριστερή πλευρά του κάτω καλύμματος της πόρτας κατάψυξης.

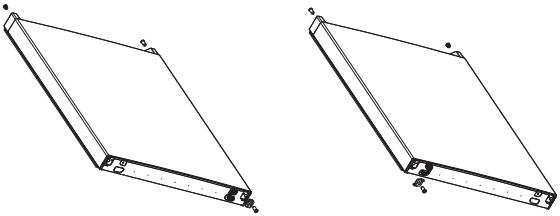

7. Τοποθετήστε την πόρτα κατάψυξης στον κάτω μεντεσέ και, στη συνέχεια, τον μεσαίο μεντεσέ και καλύψτε την οπή μεντεσέ με το διακοσμητικό κάλυμμα.

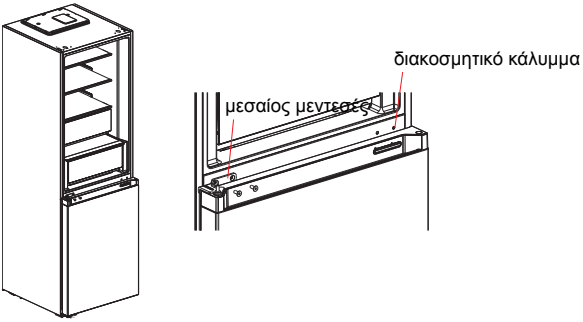

8. Αφαιρέστε το κάλυμμα του επάνω αριστερού μεντεσέ και τον επάνω αριστερό μεντεσέ από τον

σάκο.

Τοποθετήστε το σώμα πόρτας κατάψυξης στον μεσαίο μεντεσέ και τοποθετήστε τον επάνω αριστερό μεντεσέ. Συνδέστε την επάνω γραμμή σήματος ψυγείου 4 στη γραμμή σήματος 1 του σώματος πόρτας και συνδέστε τη γραμμή σήματος 2 στη γραμμή σήματος 3.

Τέλος, τοποθετήστε ξανά το διακοσμητικό κάλυμμα του μεντεσέ στη δεξιά πλευρά του σώματος πλαισίου (σημείωση: κατά την τοποθέτηση του διακοσμητικού καλύμματος στον μεντεσέ, στη δεξιά πλευρά του σώματος πλαισίου, οι δύο εσοχές στο διακοσμητικό κάλυμμα του μεντεσέ (όπως φαίνεται στην εικόνα) πρέπει να κοπούν)

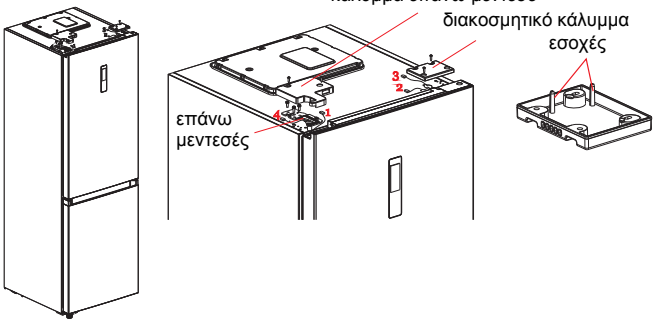

(Η παραπάνω εικόνα είναι μόνο για αναφορά. Η πραγματική διαμόρφωση εξαρτάται από το φυσικό προϊόν ή τη δήλωση του διανομέα)

2.4. Αλλαγή λυχνίας

Οποιαδήποτε αντικατάσταση ή συντήρηση των λυχνιών LED προορίζεται να εκτελείται από τον κατασκευαστή, τον αντιπρόσωπο σέρβις ή αντίστοιχα εξουσιοδοτημένα άτομα.

2.5. Έναρξη λειτουργίας

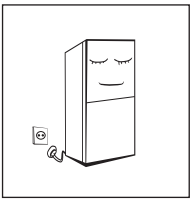

- Πριν από την αρχική έναρξη λειτουργίας, αφήστε το ψυγείο ακίνητο για δύο ώρες προτού το συνδέσετε στην παροχή ρεύματος.
- Πριν από την τοποθέτηση φρέσκων ή κατεψυγμένων τροφίμων, το ψυγείο πρέπει να έχει λειτουργήσει για 2-3 ώρες ή για πάνω από 4 ώρες το καλοκαίρι όταν η θερμοκρασία περιβάλλοντος είναι υψηλή.

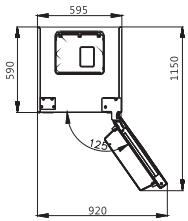

- Προβλέψτε αρκετό χώρο για άνετο άνοιγμα των πορτών και των συρταριών.

2.6. Συμβουλές εξοικονόμησης ενέργειας

- Η συσκευή πρέπει να βρίσκεται στην πιο δροσερή περιοχή του δωματίου, μακριά από συσκευές παραγωγής θερμότητας ή αγωγούς θέρμανσης και μακριά από το άμεσο ηλιακό φως.
- Αφήστε τα ζεστά τρόφιμα να κρυώσουν σε θερμοκρασία δωματίου πριν τα τοποθετήσετε στη συσκευή. Το υπερβολικό γέμισμα της συσκευής αναγκάζει τον συμπιεστή να λειτουργεί περισσότερο. Τα τρόφιμα που παγώνουν πολύ αργά μπορεί να χάσουν την ποιότητα ή να

χαλάσουν.

- Βεβαιωθείτε ότι έχετε τυλίξει σωστά τα τρόφιμα και στεγνώστε τα δοχεία σκουπίζοντάς τα πριν τα τοποθετήσετε στη συσκευή. Αυτό μειώνει τη συσσώρευση παγετού μέσα στη συσκευή.
- Ο κάδος αποθήκευσης της συσκευής δεν πρέπει να είναι επενδεδυμένος με αλουμινόχαρτο, λαδόχαρτο ή χαρτί. Οι επενδύσεις παρεμποδίζουν την κυκλοφορία του κρύου αέρα, καθιστώντας τη συσκευή λιγότερο αποτελεσματική.
- Οργανώστε και επισημάνετε τα τρόφιμα για να μειώσετε τα ανοίγματα της πόρτας και τις εκτενείς αναζητήσεις. Αφαιρέστε όσο το δυνατόν περισσότερα αντικείμενα χρειάζεστε ταυτόχρονα και κλείστε την πόρτα το συντομότερο δυνατό.

3. Δομή και λειτουργίες

3.1. Βασικά στοιχεία

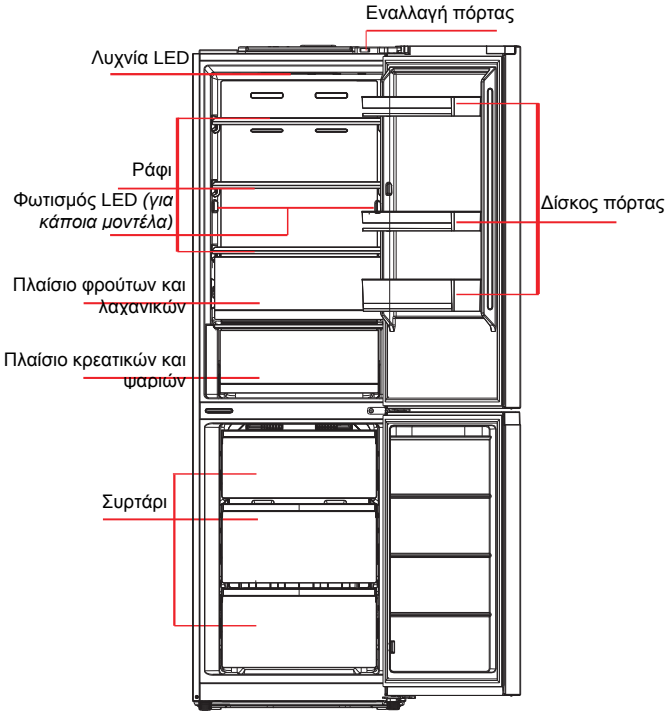

(Η παραπάνω εικόνα είναι μόνο για αναφορά. Η πραγματική διαμόρφωση εξαρτάται από το φυσικό προϊόν ή τη δήλωση του διανομέα)

Θάλαμος ψύξης

- Ο θάλαμος ψύξης είναι κατάλληλος για τη συντήρηση φρούτων, λαχανικών, ποτών και άλλων τροφίμων που καταναλώνονται βραχυπρόθεσμα - προτεινόμενος χρόνος συντήρησης 3 έως 5 ημέρες.
- Τα μαγειρεμένα τρόφιμα δεν πρέπει να τοποθετούνται στον θάλαμο ψύξης έως ότου κρυώσουν σε θερμοκρασία δωματίου.
- Τα τρόφιμα συνιστάται να σφραγίζονται πριν τοποθετηθούν στο ψυγείο.
- Οι θέσεις των γυάλινων ραφιών είναι μεταβλητές για τοποθέτηση ανάλογα με τις ανάγκες.

Θάλαμος κατάψυξης

- Ο θάλαμος κατάψυξης χαμηλής θερμοκρασίας μπορεί να διατηρήσει τα τρόφιμα φρέσκα για μεγάλο χρονικό διάστημα και χρησιμοποιείται κυρίως για την αποθήκευση κατεψυγμένων τροφίμων και την παραγωγή πάγου.
- Ο θάλαμος κατάψυξης είναι κατάλληλος για να αποθηκεύετε κρέας, ψάρι, μπάλες ρυζιού και άλλα τρόφιμα που δεν καταναλώνονται βραχυπρόθεσμα.
- Τα κομμάτια κρέατος καλό είναι να χωρίζονται σε μικρά τεμάχια για εύκολη πρόσβαση. Λάβετε υπόψη ότι τα τρόφιμα πρέπει να καταναλώνονται εντός του χρόνου αποθήκευσης.

Η τοποθέτηση των συρταριών, δοχείων τροφίμων, ραφιών, κ.λπ., σύμφωνα με την παραπάνω εικόνα είναι η αποδοτικότερη ενεργειακά.

3.2. Λειτουργίες

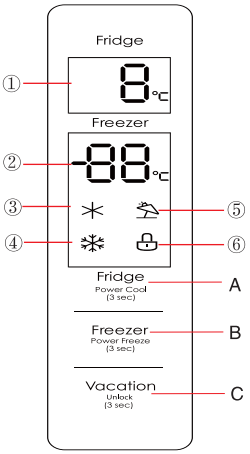

(Η παραπάνω εικόνα είναι μόνο για αναφορά. Η πραγματική διαμόρφωση εξαρτάται από το φυσικό προϊόν ή τη δήλωση του διανομέα)

Οθόνη

① Περιοχή εμφάνισης θερμοκρασίας θαλάμου ψύξης
② Περιοχή εμφάνισης θερμοκρασίας θαλάμου κατάψυξης
③ Εικονίδιο γρήγορης ψύξης
④ Εικονίδιο γρήγορης κατάψυξης
⑤ Εικονίδιο διακοπών
⑥ Εικονίδιο κλειδώματος

Κουμπί λειτουργίας

A. Κουμπί ρύθμισης θερμοκρασίας θαλάμου ψύξης
B. Κουμπί ρύθμισης θερμοκρασίας θαλάμου κατάψυξης
C. Κουμπί διακοπών/κλειδώματος

Οθόνη

Κατά την ενεργοποίηση του ψυγείου για 1η φορά, ολόκληρη η οθόνη θα ενεργοποιηθεί για 3 δευτερόλεπτα. Στη συνέχεια, η οθόνη θα μεταβεί σε κανονική προβολή. Κατά την πρώτη χρήση του ψυγείου, οι προεπιλεγμένες καθορισμένες θερμοκρασίες του θαλάμου ψύξης και του θαλάμου κατάψυξης είναι 5 °C/-18 °C αντίστοιχα.

Όταν παρουσιάζεται αυτό το σφάλμα, η οθόνη εμφανίζει τον κωδικό σφάλματος (βλ. επόμενη σελίδα).

Κατά τη διάρκεια κανονικής λειτουργίας, η οθόνη εμφανίζει την καθορισμένη θερμοκρασία του θαλάμου ψύξης και του θαλάμου κατάψυξης.

Σε κανονική λειτουργία, εάν δεν πραγματοποιηθεί λειτουργία ή άνοιγμα της πόρτας εντός 30 δ., η οθόνη κλειδώνει και ο φωτισμός της απενεργοποιείται, αφού η κατάσταση κλειδώματος 🔒 συνεχιστεί για 30 δ.

Κλείδωμα/Ξεκλείδωμα

Σε κατάσταση ξεκλειδώματος, πατήστε παρατεταμένα το κουμπί κλειδώματος Vacation Unlock (3 sec) για 3 δευτερόλεπτα, για να εισέλθετε σε κατάσταση κλειδώματος. Το εικονίδιο 🔒 ενεργοποιείται και ακούγεται ένας ήχος, υποδηλώνοντας ότι η οθόνη έχει κλειδωθεί και η λειτουργία κουμπιών δεν

μπορεί να εφαρμοστεί.

Σε κατάσταση κλειδώματος, πατήστε παρατεταμένα το κουμπί κλειδώματος Vacation Lock (3 sec) για 3 δευτερόλεπτα, για να εισέλθετε σε κατάσταση ξεκλειδώματος. Το εικονίδιο απενεργοποιείται και ακούγεται ένας ήχος, υποδηλώνοντας ότι η οθόνη έχει ξεκλειδωθεί και η λειτουργία κουμπιών μπορεί να εφαρμοστεί.

Ρύθμιση θερμοκρασίας θαλάμου ψύξης

Κάντε κλικ στο κουμπί Fridge Power Cool (3 sec) για να αλλάξετε την καθορισμένη θερμοκρασία του θαλάμου ψύξης. Με κάθε πάτημα του κουμπιού προσαρμογής θερμοκρασίας του θαλάμου ψύξης, η καθορισμένη θερμοκρασία μειώνεται κατά 1 °C. Το εύρος ρύθμισης θερμοκρασίας του θαλάμου ψύξης είναι 2~8 °C. Όταν η καθορισμένη θερμοκρασία είναι 2 °C,

Ρύθμιση θερμοκρασίας διαμερίσματος κατάψυξης

Κάντε κλικ στο κουμπί Freezer Power Freeze (3 sec) για να αλλάξετε την καθορισμένη θερμοκρασία του θαλάμου κατάψυξης. Με κάθε πάτημα του κουμπιού προσαρμογής θερμοκρασίας του θαλάμου κατάψυξης, η καθορισμένη θερμοκρασία μειώνεται κατά 1 °C. Το εύρος ρύθμισης θερμοκρασίας του θαλάμου κατάψυξης είναι -24~-16 °C. Όταν η καθορισμένη θερμοκρασία είναι -24 °C, κάντε κλικ ξανά στο κουμπί και η καθορισμένη θερμοκρασία του θαλάμου κατάψυξης θα αλλάξει σε -16 °C.

Ρύθμιση τρόπου λειτουργίας

Λειτουργία γρήγορης ψύξης

Πατήστε παρατεταμένα το κουμπί Fridge Power Cool (3 sec) για 3 δ. για να ορίσετε τη λειτουργία Γρήγορης ψύξης. Το εικονίδιο ενεργοποιείται. Η θερμοκρασία του θαλάμου ψύξης αναφέρεται ως 2 °C και η συσκευή εισέρχεται σε λειτουργία Γρήγορης ψύξης.

Στη λειτουργία Γρήγορης ψύξης, πατήστε παρατεταμένα του κουμπί Fridge Power Cool (3 sec) για 3 δευτερόλεπτα ή πατήστε σύντομα το Fridge Power Cool (3 sec). Το εικονίδιο απενεργοποιείται και η συσκευή εξέρχεται από τη λειτουργία Γρήγορης ψύξης. Η καθορισμένη θερμοκρασία του θαλάμου ψύξης επιστρέφει αυτόματα στην προηγούμενη καθορισμένη θερμοκρασία.

Σε λειτουργία Γρήγορης ψύξης. Όταν ορίζεται η λειτουργία Διακοπών, πραγματοποιείται έξοδος από τη λειτουργία Γρήγορης ψύξης.

Η λειτουργία Γρήγορης ψύξης απενεργοποιείται αυτόματα για 6 ώ.

Λειτουργία Γρήγορης κατάψυξης

Πατήστε παρατεταμένα το κουμπί Freezer Power Freeze (3 sec) για 3 δ. για να ορίσετε τη λειτουργία Γρήγορης κατάψυξης. Το εικονίδιο ενεργοποιείται. Η θερμοκρασία του θαλάμου κατάψυξης αναφέρεται ως -24 °C και η συσκευή εισέρχεται σε λειτουργία Γρήγορης κατάψυξης.

Στη λειτουργία Γρήγορης κατάψυξης, πατήστε παρατεταμένα του κουμπί Freezer Power Freeze (3 sec) για 3 δευτερόλεπτα ή πατήστε σύντομα το Freezer Power Freeze (3 sec). Το εικονίδιο απενεργοποιείται και η συσκευή εξέρχεται από τη λειτουργία Γρήγορης κατάψυξης. Η καθορισμένη θερμοκρασία του θαλάμου κατάψυξης επιστρέφει αυτόματα στην προηγούμενη καθορισμένη θερμοκρασία.

Σε λειτουργία Γρήγορης κατάψυξης. Όταν ορίζεται η λειτουργία Διακοπών, πραγματοποιείται έξοδος από τη λειτουργία Γρήγορης κατάψυξης.

Η λειτουργία Γρήγορης κατάψυξης απενεργοποιείται αυτόματα για 24 ώ.

Λειτουργία διακοπών

Κάντε κλικ στο κουμπί Vacation Unlock (3 sec) για να ορίσετε τη λειτουργία διακοπών. Το εικονίδιο ενεργοποιείται. Η ένδειξη θερμοκρασίας του θαλάμου ψύξης απενεργοποιείται και εμφανίζεται η ένδειξη -18 °C. Στη λειτουργία διακοπών, κάντε ξανά κλικ στο κουμπί Vacation Unlock (3 sec). Το εικονίδιο απενεργοποιείται και η συσκευή εξέρχεται από τη λειτουργία διακοπών. Η καθορισμένη θερμοκρασία του θαλάμου ψύξης και του θαλάμου κατάψυξης επιστρέφει αυτόματα στην προηγούμενη καθορισμένη θερμοκρασία πριν από τη λειτουργία διακοπών.
Κατά τον ορισμό λειτουργίας Γρήγορης ψύξης και Γρήγορης κατάψυξης, η συσκευή εξέρχεται από τη λειτουργία διακοπών.
Προτεινόμενη ρύθμιση: θάλαμος ψύξης 4 °C, θάλαμος κατάψυξης -18 °C.

Προειδοποίηση ανοίγματος και έλεγχος συναγερμού

Κατά το άνοιγμα της πόρτας του ψυγείου, γίνεται αναπαραγωγή μουσικής. Εάν η πόρτα δεν κλείσει εντός δύο λεπτών, εκπέμπεται μια ηχητική ειδοποίηση μέχρι να κλείσει η πόρτα. Πατήστε οποιοδήποτε κουμπί για να διακόψετε τον συναγερμό ηχητικής ειδοποίησης.

Ένδειξη βλάβης

Οι ακόλουθες προειδοποιήσεις που εμφανίζονται στην οθόνη υποδεικνύουν αντίστοιχα σφάλματα στο ψυγείο. Αν και το ψυγείο ενδέχεται να εξακολουθεί να λειτουργεί παρά τα ακόλουθα σφάλματα, ο χρήστης θα πρέπει να επικοινωνήσει με έναν ειδικό συντήρησης για συντήρηση, έτσι ώστε να διασφαλιστεί η σωστή λειτουργία της συσκευής.

Κωδικός σφάλματος	Περιγραφή σφάλματος
E1	Αστοχία αισθητήρα θερμοκρασίας θαλάμου ψύξης
E2	Αστοχία αισθητήρα θερμοκρασίας θαλάμου κατάψυξης
E3	Αστοχία αισθητήρα θερμοκρασίας ζώνης κρεατικών και ψαριών
E5	Σφάλμα κυκλώματος ανίχνευσης αισθητήρα απόψυξης
E6	Σφάλμα επικοινωνίας
E7	Σφάλμα αισθητήρα θερμοκρασίας περιβάλλοντος

4. Συντήρηση και φροντίδα της συσκευής

4.1. Γενικός καθαρισμός

- Οι σκόνες πίσω από το ψυγείο και στο δάπεδο πρέπει να καθαρίζονται εγκαίρως για να βελτιώνεται το φαινόμενο ψύξης και για εξοικονόμηση ενέργειας.
- Ελέγχετε τακτικά τη φλάντζα της πόρτας για να βεβαιωθείτε ότι δεν υπάρχουν κατάλοιπα. Καθαρίστε τη φλάντζα της πόρτας με ένα μαλακό πανί βρεγμένο με σαπουνόνερο ή αραιωμένο απορρυπαντικό.
- Το εσωτερικό του ψυγείου πρέπει να καθαρίζεται τακτικά για να αποφεύγονται οι οσμές.
- Απενεργοποιήστε την παροχή ρεύματος προτού καθαρίσετε το εσωτερικό και αφαιρέστε όλα τα τρόφιμα, τα ποτά, τα ράφια, τα συρτάρια κ.λπ.
- Χρησιμοποιήστε ένα μαλακό πανί ή σφουγγάρι για να καθαρίσετε το εσωτερικό του ψυγείου, με δύο κουταλιές της σούπας μαγειρική σόδα και ένα λίτρο ζεστό νερό. Στη συνέχεια ξεπλύνετε με νερό και σκουπίστε. Μετά τον καθαρισμό, ανοίξτε την πόρτα και αφήστε το ψυγείο να στεγνώσει φυσικά πριν ενεργοποιήσετε το ρεύμα.
- Για περιοχές που είναι δύσκολο να καθαριστούν στο ψυγείο (όπως στενές εγκοπές, κενά ή γωνίες), συνιστάται να τα σκουπίζετε τακτικά με ένα μαλακό πανί, μαλακό πινέλο κ.λπ., και όταν είναι απαραίτητο, σε συνδυασμό με ορισμένα βοηθητικά εργαλεία (όπως λεπτά ραβδιά) για να διασφαλιστεί ότι δεν συσσωρεύονται μολυσματικοί παράγοντες ή βακτήρια σε αυτές τις περιοχές.
- Μην χρησιμοποιείτε σαπούνι, απορρυπαντικό, αποξεστική σκόνη, καθαριστικό ψεκαστικό κ.λπ., καθώς ενδέχεται να προκαλέσουν οσμές στο εσωτερικό του ψυγείου ή να επιμολύνουν τρόφιμα.
- Καθαρίστε το πλαίσιο της φιάλης, τα ράφια και τα συρτάρια με ένα μαλακό πανί βρεγμένο με σαπουνόνερο ή αραιωμένο απορρυπαντικό. Στεγνώστε με ένα μαλακό πανί ή αφήστε να στεγνώσει φυσικά.
- Σκουπίστε την εξωτερική επιφάνεια του ψυγείου με ένα μαλακό πανί βρεγμένο με σαπουνόνερο, απορρυπαντικό κ.λπ., και στη συνέχεια στεγνώστε σκουπίζοντας.
- Μην χρησιμοποιείτε σκληρές βούρτσες, καθαρές χαλύβδινες μπάλες, συρματόβουρτσες, αποξεστικά (όπως οδοντόκρεμες), οργανικούς διαλύτες (όπως οινόπνευμα, ασετόν, λάδι μπανάνας κ.λπ.), βραστό νερό, όξινα ή αλκαλικά στοιχεία, που μπορεί να προκαλέσουν βλάβη στην επιφάνεια και το εσωτερικό του ψυγείου. Το βραστό νερό και οι οργανικοί διαλύτες, όπως η βενζίνη, ενδέχεται να παραμορφώσουν ή να καταστρέψουν τα πλαστικά μέρη.
- Μην ξεπλένετε απευθείας με νερό ή άλλα υγρά κατά τον καθαρισμό για να αποφύγετε βραχυκύκλωμα και να μην επηρεάσετε την ηλεκτρική μόνωση λόγω διαποτισμού.

⚠ Αποσυνδέστε το ψυγείο για απόψυξη και καθαρισμό.

4.2. Καθαρισμός του γυάλινου ραφιού

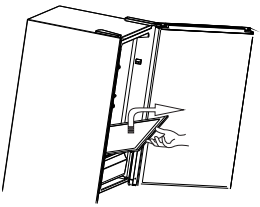

- Αφαιρέστε το συρτάρι από το γυάλινο ράφι.
- Ανασηκώστε το μπροστινό μέρος του γυάλινου ραφιού (κατά περίπου 60°) και τραβήξτε το προς τα έξω.
- Αφαιρέστε το γυάλινο ράφι και καθαρίστε το.
- Ακολουθήστε την αντίστροφη σειρά για την τοποθέτηση του γυάλινου ραφιού.

4.3. Απόψυξη

- Το ψυγείο κατασκευάζεται με βάση την αρχή της ψύξης του αέρα και έτσι διαθέτει λειτουργία αυτόματης απόψυξης. Ο παγετός που σχηματίζεται λόγω αλλαγής εποχής ή θερμοκρασίας μπορεί επίσης να αφαιρεθεί χειροκίνητα με αποσύνδεση της συσκευής από την παροχή ρεύματος ή σκουπίζοντας με στεγνή πετσέτα.

4.4. Διακοπή λειτουργίας

- Διακοπή ρεύματος: Σε περίπτωση διακοπής ρεύματος, ακόμα κι αν είναι το καλοκαίρι, τα τρόφιμα μέσα στη συσκευή μπορούν να διατηρηθούν για αρκετές ώρες. Κατά τη διάρκεια της διακοπής ρεύματος, οι χρόνοι ανοίγματος της πόρτας πρέπει να μειωθούν και δεν θα πρέπει να τοποθετούνται επιπλέον φρέσκα τρόφιμα μέσα στη συσκευή.
- Μακροχρόνια μη χρήση: Η συσκευή πρέπει να αποσυνδεθεί από το ρεύμα και μετά να καθαριστεί. Στη συνέχει οι πόρτες αφήνονται ανοιχτές για να αποφευχθεί η δημιουργία οσμών.
- Μετακίνηση: Πριν μετακινηθεί το ψυγείο, βγάλτε όλα τα αντικείμενα από μέσα, στερεώστε τα γυάλινα χωρίσματα, τη φρουτοθήκη, τα συρτάρια του θαλάμου κατάψυξης κ.λπ., με ταινία και σφίξτε τα ποδαράκια οριζοντίωσης. Κλείστε τις πόρτες και στερεώστε τις με ταινία. Κατά τη μετακίνηση, η συσκευή δεν θα πρέπει να τοποθετηθεί ανάποδα, οριζόντια ή να ταρακουνηθεί. Η κλίση κατά τη διάρκεια της μετακίνησης δεν πρέπει να υπερβαίνει τις 45°.

Η συσκευή πρέπει να λειτουργήσει συνεχώς μόλις ξεκινήσει. Γενικά, η λειτουργία της συσκευής δεν θα πρέπει να διακόπτεται. Διαφορετικά, η διάρκεια ζωής ενδέχεται να μειωθεί.

5. Αντιμετώπιση προβλημάτων

Μπορείτε να προσπαθήσετε να επιλύσετε μόνοι σας τα ακόλουθα απλά προβλήματα. Εάν δεν μπορούν να επιλυθούν, επικοινωνήστε με το τμήμα εξυπηρέτησης μετά την πώληση.

Αποτυχία λειτουργίας	Ελέγξτε εάν η συσκευή είναι συνδεδεμένη με το ρεύμα ή εάν το φις έχει καλή επαφή Ελέγξτε εάν η ηλεκτρική τάση είναι υπερβολικά χαμηλή Ελέγξτε εάν υπάρχει διακοπή ρεύματος ή έχουν βραχυκυκλώσει κάποια κυκλώματα
Οσμή	Τα τρόφιμα με έντονη μυρωδιά πρέπει να τυλίγονται σφιχτά Ελέγξτε αν έχουν χαλάσει κάποια τρόφιμα Καθαρίστε το εσωτερικό του ψυγείου
Μακροχρόνια λειτουργία του συμπιεστή	Η μακροχρόνια λειτουργία του ψυγείου είναι φυσιολογική το καλοκαίρι όταν η θερμοκρασία περιβάλλοντος είναι υψηλή Δεν προτείνεται η αποθήκευση υπερβολικά μεγάλης ποσότητας τροφίμων στη συσκευή ταυτόχρονα Τα τρόφιμα πρέπει να κρυώσουν πριν τοποθετηθούν στη συσκευή Οι πόρτες ανοίγουν υπερβολικά συχνά
Το φως δεν ανάβει	Ελέγξτε εάν το ψυγείο είναι συνδεδεμένο στην τροφοδοσία ρεύματος και εάν το φως έχει υποστεί ζημιά
Οι πόρτες δεν μπορούν να κλείσουν σωστά	Η πόρτα έχει κολλήσει από συσκευασίες τροφίμων Το ψυγείο έχει κλίση
Δυνατός θόρυβος	Ελέγξτε εάν το δάπεδο είναι επίπεδο και αν το ψυγείο έχει τοποθετηθεί σταθερά Ελέγξτε εάν τα εξαρτήματα έχουν τοποθετηθεί σε κατάλληλες θέσεις
Η σφράγιση της πόρτας δεν είναι σφιχτή	Αφαιρέστε ξένα σώματα από τη σφράγιση της πόρτας Ζεστάνετε τη σφράγιση της πόρτας και στη συνέχεια κρυώστε την για αποκατάσταση (ή φυσήξτε την με ηλεκτρικό πιστολάκι ή χρησιμοποιήστε μια ζεστή πετσέτα για θέρμανση)
Υπερχείλιση του δίσκου νερού	Υπάρχουν υπερβολικά πολλά τρόφιμα στο θάλαμο ή τα τρόφιμα που αποθηκεύονται περιέχουν πολύ νερό, με αποτέλεσμα έντονη απόψυξη Οι πόρτες δεν έχουν κλείσει σωστά, με αποτέλεσμα να παγώνουν λόγω εισόδου αέρα και αυξημένου νερού λόγω απόψυξης
Ζεστό περίβλημα	Γίνεται απαγωγή θερμότητας στον ενσωματωμένο συμπυκνωτή μέσω του περιβλήματος, το οποίο είναι φυσιολογικό. Όταν το περίβλημα ζεσταθεί λόγω της υψηλής θερμοκρασίας περιβάλλοντος και της αποθήκευσης υπερβολικής ποσότητας τροφίμων, συνιστάται η παροχή εξαερισμού για τη διευκόλυνση της απαγωγής θερμότητας.
Επιφανειακή συμπύκνωση υδρατμών	Η συμπύκνωση υδρατμών στην εξωτερική επιφάνεια και τις σφραγίσεις των πορτών του ψυγείου είναι φυσιολογική όταν η υγρασία περιβάλλοντος είναι πολύ υψηλή. Απλώς σκουπίστε την υγρασία με μια καθαρή πετσέτα.

Μη φυσιολογικός θόρυβος	Βόμβος: Ο συμπιεστής μπορεί να παράγει βόμβους κατά τη λειτουργία, και οι βόμβοι είναι δυνατοί ιδιαίτερα κατά την εκκίνηση ή τη διακοπή. Αυτό είναι φυσιολογικό. Τρίξιμο: Το ψυκτικό που ρέει στο εσωτερικό της συσκευής μπορεί να προκαλέσει τρίξιμο, κάτι που είναι φυσιολογικό

Πίνακας 1 Κατηγορίες κλίματος

Κατηγορία	Σύμβολο	Εύρος θερμοκρασίας περιβάλλοντος °C
Παρατεταμένο εύκρατο	SN	+10 έως +32
Εύκρατο	N	+16 έως +32
Υποτροπικό	ST	+16 έως +38
Τροπικό	T	+16 έως +43

Ψυχρό: «Το παρόν ψυγείο προορίζεται για χρήση σε θερμοκρασίες περιβάλλοντος, από 10 °C έως 32 °C»
Εύκρατο: «Το παρόν ψυγείο προορίζεται για χρήση σε θερμοκρασίες περιβάλλοντος, από 16 °C έως 32 °C»
Υποτροπικό: «Το παρόν ψυγείο προορίζεται για χρήση σε θερμοκρασίες περιβάλλοντος, από 16 °C έως 38 °C»
Τροπικό: «Το παρόν ψυγείο προορίζεται για χρήση σε θερμοκρασίες περιβάλλοντος, από 16 °C έως 43 °C»

Ειδικό για το νέο ευρωπαϊκό πρότυπο:
Τα εξαρτήματα στον παρακάτω πίνακα μπορούν να αποκτηθούν από το κανάλι διανομής _:

Εξάρτημα παραγγελίας	Παρέχεται από	Ελάχιστος χρόνος που απαιτείται για την παροχή
θερμοστάτες	Επαγγελματικό προσωπικό συντήρησης	Τουλάχιστον 7 χρόνια μετά την κυκλοφορία του τελευταίου μοντέλου στην αγορά
αισθητήρες θερμοκρασίας	Επαγγελματικό προσωπικό συντήρησης	Τουλάχιστον 7 χρόνια μετά την κυκλοφορία του τελευταίου μοντέλου στην αγορά
πλακέτες τυπωμένων κυκλωμάτων	Επαγγελματικό προσωπικό συντήρησης	Τουλάχιστον 7 χρόνια μετά την κυκλοφορία του τελευταίου μοντέλου στην αγορά
πηγές φωτός	Επαγγελματικό προσωπικό συντήρησης	Τουλάχιστον 7 χρόνια μετά την κυκλοφορία του τελευταίου μοντέλου στην αγορά
λαβές πόρτας	Επαγγελματίες επισκευαστές και τελικοί χρήστες	Τουλάχιστον 7 χρόνια μετά την κυκλοφορία του τελευταίου μοντέλου στην αγορά
μεντεσέδες πόρτας	Επαγγελματίες επισκευαστές και τελικοί χρήστες	Τουλάχιστον 7 χρόνια μετά την κυκλοφορία του τελευταίου μοντέλου στην αγορά
ράφια	Επαγγελματίες επισκευαστές και τελικοί χρήστες	Τουλάχιστον 7 χρόνια μετά την κυκλοφορία του τελευταίου μοντέλου στην αγορά
καλάθια	Επαγγελματίες επισκευαστές και τελικοί χρήστες	Τουλάχιστον 7 χρόνια μετά την κυκλοφορία του τελευταίου μοντέλου στην αγορά
φλάντζες πόρτας	Επαγγελματίες επισκευαστές και τελικοί χρήστες	Τουλάχιστον 10 χρόνια μετά την κυκλοφορία του τελευταίου μοντέλου στην αγορά

Αγαπητέ πελάτη

1. Εάν θέλετε να επιστρέψετε ή να αντικαταστήσετε το προϊόν, επικοινωνήστε με το κατάστημα αγοράς.

(Θυμηθείτε να φέρετε το τιμολόγιο αγοράς)

2. Εάν το προϊόν σας χαλάσει και πρέπει να επισκευαστεί, επικοινωνήστε με τον πάροχο υπηρεσιών μετά την πώληση.

Τηλέφωνο:

Διεύθυνση ηλεκτρονικού ταχυδρομείου:

IT

Manuale d'Istruzioni

Frigorifero Combinato

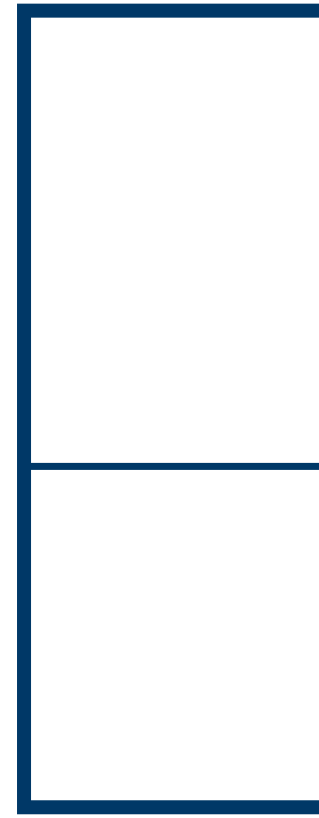

Avvertenza:
prima di utilizzare questo prodotto, leggere attentamente questo manuale e conservarlo per riferimenti futuri. Il design e le specifiche sono soggetti a modifiche senza preavviso per il miglioramento del prodotto. Consultare il proprio rivenditore o produttore per i dettagli.

version:002-6-2020

MODEL: MDRB521MG
MDRB470MG
SERIES

www.midea.com

INDICE

1 Informazioni di sicurezza 1
1.1 Avvertenza 1
1.2 Significato dei simboli per gli avvisi di sicurezza 3
1.3 Avvertenze relative agli impianti elettrici 3
1.4 Avvertenze per l'utilizzo 4
1.5 Avvertenze di sistemazione 4
1.6 Avvertenze sull'energia 5
1.7 Avvertenze di smaltimento 5

2 Uso corretto dei frigoriferi 6
2.1 Collocazione 6
2.2 Piedini di livellamento 7
2.3 Cambio della porta da destra a sinistra 7
2.4 Sostituzione dell'illuminazione 10
2.5 Inizio 10
2.6 Suggerimenti per il risparmio di corrente 11

3 Struttura e funzioni 12
3.1 Componenti principali 12
3.2 Funzioni 13

4 Manutenzione e cura dell'elettrodomestico 15
4.1 Pulizia complessiva 15
4.2 Pulizia degli scaffali in vetro 15
4.3 Sbrinamento 15
4.4 Guasti di funzionamento 16

5 Risoluzione dei problemi 17

Gentile utente, grazie per aver scelto il frigorifero Midea!

1 Informazioni di sicurezza

1.1 Avvertenza

Avvertenza: rischio di incendio/materiali infiammabili

Il presente elettrodomestico è destinato ad uso domestico e altre applicazioni simili, quali cucine e mense in negozi, uffici e altri ambienti di lavoro; in strutture per agriturismo, camere di hotel, motel e altri ambienti di tipo residenziale per utilizzo da parte dei clienti; in strutture destinate a bed and breakfast, catering e altre simili applicazioni all'ingrosso.

Se il cavo di alimentazione è danneggiato, esso va immediatamente sostituito dal produttore, un suo agente di assistenza autorizzato o altro personale qualificato per evitare pericoli.

Non conservare in questo elettrodomestico sostanze esplosive, quali bombolette spray con propellente infiammabile.

L'elettrodomestico deve essere scollegato dall'alimentazione quando non è in uso o prima di eseguire attività di manutenzione su di esso.

AVVERTENZA: Mantenere le feritoie di ventilazione sull'involucro o sulla struttura integrata dell'elettrodomestico libere da ostacoli.

AVVERTENZA: Per accelerare il processo di sbrinamento, utilizzare solo i dispositivi meccanici o altri attrezzi indicati dal produttore.

AVVERTENZA: Non danneggiare il circuito refrigerante.

AVVERTENZA: Non utilizzare all'interno degli scomparti per la conservazione delle vivande del frigorifero dispositivi elettrici diversi da quelli indicati dal produttore.

AVVERTENZA: Smaltire il frigorifero nel rispetto delle norme locali, poiché esso fa uso di gas e refrigeranti infiammabili.

AVVERTENZA: Durante la sistemazione dell'elettrodomestico, verificare che il cavo di alimentazione non sia danneggiato o piegato.

AVVERTENZA: Non applicare prese multiple o alimentatori portatili su retro dell'elettrodomestico.

Non utilizzare prolunghe o alimentatori privi di messa a terra (spine a due sole lame).

PERICOLO: Rischio di restare intrappolati per i bambini. Prima di smaltire frigoriferi o congelatori vecchi:

- Rimuovere le porte.
- Non rimuovere gli scaffali interni, in modo che i bambini non possano infilarsi all'interno dell'elettrodomestico.

Il frigorifero deve essere scollegato dall'alimentazione elettrica prima di procedere all'installazione degli accessori.

Il refrigerante e il materiale di schiumatura in ciclopentano usati nel frigo sono infiammabili. Perciò, durante lo smaltimento il frigo dovrà essere tenuto lontano da fonti di incendio ed essere riciclato da una società specializzata in queste operazioni, evitando lo smaltimento per combustione, che potrebbe nuocere all'ambiente o causare altri danni.

Impianti conformi allo standard EN: Il presente elettrodomestico può essere utilizzato da bambini di età non inferiore a 8 anni e da persone affette da menomazioni fisiche, sensoriali e mentali o prive di conoscenza dell'apparecchiatura, sotto il controllo di apposito personale o dopo essere stati istruiti sull'uso sicuro del dispositivo e sui pericoli che questo implica. I bambini non devono giocare con l'elettrodomestico. La pulizia e la manutenzione del frigorifero non devono essere svolte da bambini non controllati. I bambini di età compresa tra i 3 e gli 8 anni non possono caricare e scaricare il contenuto di frigoriferi.

Impianti conformi allo standard IEC: L'utilizzo del presente elettrodomestico non è destinato a bambini o persone affette da menomazioni fisiche, mentali e sensoriali, o prive di conoscenza dell'apparecchiatura, se non sotto il controllo di apposito personale o dopo essere stati istruiti sull'uso del dispositivo da un responsabile della sicurezza.

I bambini devono essere controllati per garantire che essi non giochino con l'elettrodomestico.

Le istruzioni dovranno contenere le seguenti informazioni: Per evitare la contaminazione delle vivande, rispettare le istruzioni seguenti:

- L'apertura delle porte per periodi di tempo prolungati può causare significativi aumenti della temperatura dei comparti del frigorifero.
- Pulire regolarmente le superfici che possono venire a contatto con le vivande e accessibili ai sistemi di drenaggio.
- Pulire i serbatoi d'acqua se non sono usati per 48 ore; sciacquare il sistema idrico connesso a impianti di erogazione idrica, se l'acqua è rimasta chiusa per 5 giorni. (nota 1)
- Conservare carne e pesce crudi in appositi contenitori, in modo che non possano venire in contatto con altre vivande né sgocciolare su di esse.
- I compartimenti ** dei congelatori a due stelle permettono di conservare cibi precongelati, conservare e preparare gelati o realizzare cubetti di ghiaccio. (nota 2)
- I compartimenti a una *, due ** e tre stelle *** non sono adatti al congelamento di cibi freschi. (nota 3)
- Se il congelatore resta vuoto per molto tempo, prima di riutilizzarlo occorre spegnerlo, sbrinarlo, pulirlo, asciugarlo e lasciare la porta aperta per evitare la formazione di muffa all'interno dell'elettrodomestico.

Nota 1, 2, 3: Verificare l'applicabilità delle note in base al tipo di vani del proprio elettrodomestico.

1.2 Significato dei simboli per gli avvisi di sicurezza

Simbolo di divieto	Questo è un simbolo di divieto. Il mancato rispetto delle istruzioni contrassegnate con questo simbolo potrebbe causare danni al prodotto o compromettere la sicurezza del personale o degli utenti.
Simbolo di avvertenza	Questo è il simbolo di avvertenza. Occorre operare seguendo accuratamente tutte le istruzioni contrassegnate con questo simbolo per evitare danni al prodotto o lesioni personali.
Simbolo di nota	Questo è un simbolo precauzionale. Le istruzioni contrassegnate con questo simbolo devono essere eseguite con particolare cautela. In caso contrario, si potrebbero causare lesioni personali lievi o moderate e danni al prodotto.

Il presente manuale contiene importanti informazioni di sicurezza che devono essere rispettate dall'utente.

1.3 Avvertenze relative agli impianti elettrici

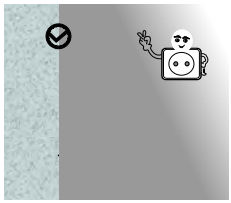

- Non estrarre la spina di alimentazione del frigorifero tirandola dal cavo elettrico. Estrarre la spina direttamente dalla presa, dopo averla afferrata saldamente.
- Per garantire la massima sicurezza di utilizzo, non danneggiare il cavo di alimentazione, né usare il prodotto in caso di danni al suddetto cavo.

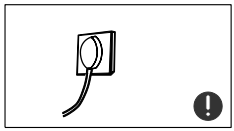

- Per l'alimentazione dell'elettrodomestico usare una presa dedicata, che non deve essere condivisa con altri apparecchi elettrici. Per evitare il rischio di incendi, inserire saldamente la spina nella presa di alimentazione elettrica.
- Verificare che l'elettrodo di messa a terra della presa elettrica sia collegato a una linea di terra funzionante.

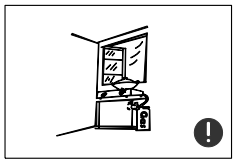

- In caso di perdite di gas o altre sostanze infiammabili, chiudere immediatamente l'erogatore di gas e aprire porte e finestre. Per evitare scintille che potrebbero innescare incendi, non scollegare dalla presa il frigorifero o altri dispositivi elettrici in funzione.

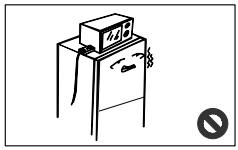

- Non posizionare al di sopra del frigorifero dispositivi elettrici in funzione di tipo diverso da quelli indicati dal produttore.

1.4 Avvertenze per l'utilizzo

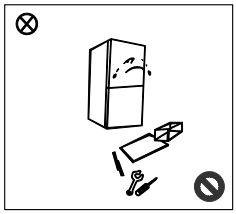

- Non tentare di smontare e rimontare il frigorifero, evitare di danneggiare il circuito refrigerante; la manutenzione dell'elettrodomestico deve essere affidata a personale specializzato.
- In caso di danni al cavo di alimentazione, esso dovrà essere sostituito solo dal produttore, dai suoi addetti alla manutenzione o da altro personale qualificato per evitare rischi.

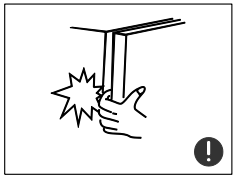

- Le aperture tra le porte del frigorifero e tra le porte e il corpo del frigorifero sono sottili, per cui occorre fare attenzione a non mettere le mani in tali punti per evitare di schiacciarsi le dita. Chiudere delicatamente le porte del frigorifero per evitare la caduta di oggetti.
- Per evitare il rischio di ferite da congelamento, non estrarre vivande o contenitori con le mani bagnate dal congelatore quando il frigorifero è in funzione.

- Non permettere ai bambini di entrare o appoggiarsi al frigorifero, per evitare rischi di soffocamenti o cadute.

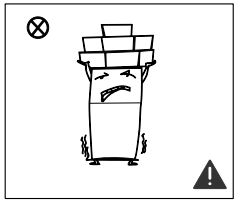

- Non appoggiare sul frigorifero oggetti pesanti, che potrebbero cadere all'apertura o chiusura del frigo, causando lesioni accidentali.
- Scollegare la spina del frigorifero in caso di interruzioni di corrente o di operazioni di pulizia. In tal caso, non ricollegare il frigorifero all'alimentazione per almeno cinque minuti, onde evitare danni al compressore causati da accensioni troppo ravvicinate.

1.5 Avvertenze di sistemazione

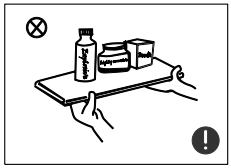

- Non collocare nel frigorifero sostanze infiammabili, esplosive, volatili o altamente corrosive per evitare danni al prodotto o il rischio di incendi.
- Non sistemare oggetti infiammabili in prossimità del frigorifero per evitare incendi.

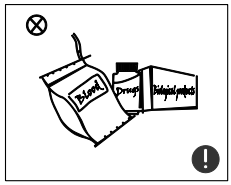

- Il frigorifero è destinato all'uso domestico per la conservazione di vivande; non deve essere usato per altri scopi, ad esempio per la conservazione di sangue, farmaci o prodotti biologici ecc.

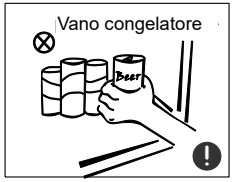

- Non conservare nel vano congelatore del frigorifero birre, bevande o altri liquidi contenuti in bottiglie o altri contenitori chiusi, per evitare che tali bottiglie e contenitori possano rompersi a seguito del congelamento e causare danni all'apparecchio.

1.6 Avvertenze sull'energia

Avvertenza sull'energia

1) Gli elettrodomestici refrigeranti non possono funzionare correttamente in caso di esposizione prolungata a temperature al di sotto del valore minimo dell'intervallo di utilizzo previsto (possibilità di scongelamento delle vivande conservate o temperature troppo alte nel vano dei cibi congelati).
2) Le bevande frizzanti non devono essere conservate nei congelatori né in vani o scomparti a temperature troppo basse, mentre alcuni prodotti come le bevande congelate non devono essere consumati a temperature troppo basse;
3) Non superare i tempi di conservazione consigliati dai produttori per vivande di ogni tipo, in particolare per quelle precongelate, in congelatori o altri vani e compartimenti destinati alla conservazione di cibi congelati;
4) Prendere tutte le precauzioni necessarie ad evitare aumenti imprevisti di temperatura delle vivande congelate in caso di attività di sbrinamento del frigorifero, ad esempio avvolgendo tali vivande in più fogli di giornale.
5) Eventuali aumenti imprevisti di temperatura delle vivande congelate durante attività manuali di sbrinamento, pulizia o manutenzione potrebbero comprometterne la corretta conservazione.
6) Per evitare che i bambini possano restare chiusi negli elettrodomestici, tenere le chiavi di porte e aperture dotati di serrature fuori dalla portata dei bambini e comunque lontano dai frigoriferi.

1.7 Avvertenze di smaltimento

Il refrigerante e il materiale di schiumatura in ciclopentano usati nel frigo sono infiammabili. Perciò, durante lo smaltimento il frigo dovrà essere tenuto lontano da fonti di incendio ed essere riciclato da una società specializzata in queste operazioni, evitando lo smaltimento per combustione, che potrebbe nuocere all'ambiente o causare altri danni.

Durante lo smaltimento del frigorifero, smontare le porte e rimuovere le guarnizioni di porte e scaffali; sistemare poi porte e scaffali in un luogo sicuro per evitare che i bambini possano restarvi intrappolati.

Corretto Smaltimento del prodotto:
Questo marchio indica che il prodotto non dovrebbe essere smaltito con altri rifiuti domestici. Per evitare possibili danni all'ambiente e alla salute umana dovuti a uno scorretto smaltimento dei rifiuti, riciclarli nel rispetto delle norme vigenti per promuovere un riutilizzo sostenibile dei materiali. Per restituire un apparecchio usato, utilizzare i sistemi previsti per la restituzione e raccolta o contattare il rivenditore presso il quale il prodotto è stato acquistato. I rivenditori sono in grado di ricevere tali prodotti e riciclarli in modo ecologicamente sostenibile.

2 Uso corretto dei frigoriferi

2.1 Collocazione

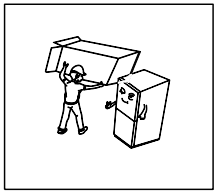

- Prima dell'utilizzo, rimuovere tutti i materiali di imballaggio, le imbottiture della base e quelle in gommapiuma, oltre ai nastri adesivi all'interno del frigorifero; inoltre rimuovere le pellicole protettive sulle porte e il corpo del frigorifero.

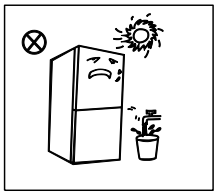

- Tenere il prodotto lontano da fonti di calore e non esporlo direttamente alla luce solare. Non collocare il frigorifero in ambienti umidi per prevenire la formazione di ruggine e la riduzione dell'effetto isolante.
- Non spruzzare con liquidi né bagnare il frigo; non collocare il frigorifero in ambienti umidi per non comprometterne le capacità di isolamento elettrico.

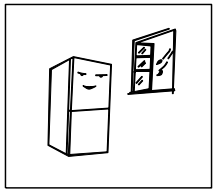

- Collocare il frigorifero al chiuso in un ambiente ben ventilato, poggiandolo su un terreno piano e robusto (ruotare le rotelle a sinistra o a destra per regolarne il livellamento in caso di instabilità).

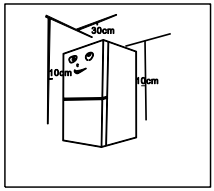

- Lo spazio al di sopra del frigorifero deve essere di almeno 30 cm, mentre esso dovrà essere collocato vicino a una parete con un spazio libero di almeno 10 cm dal muro per facilitare la dissipazione del calore.

Precauzioni prima dell'installazione:
Prima dell'installazione e dell'applicazione degli accessori, il frigorifero deve essere scollegato dall'alimentazione elettrica.
Occorre prendere precauzioni per evitare la caduta della maniglia ed evitare possibili lesioni personali.

2.2 Piedini di livellamento

Schema dei piedini di livellamento

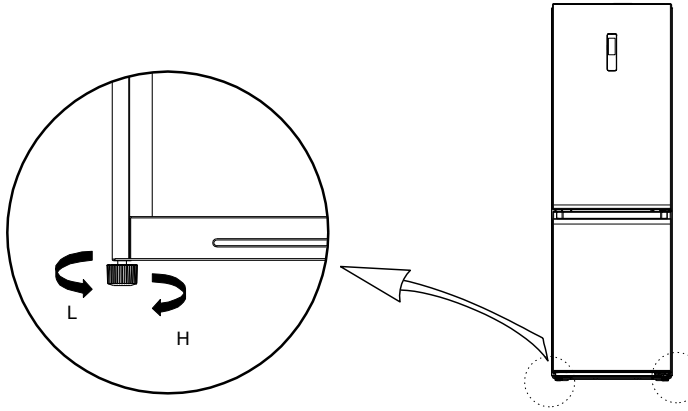

(La figura precedente è a solo scopo indicativo. La configurazione effettiva dipende dalle caratteristiche fisiche del prodotto e dalle indicazioni del distributore)

Procedure di aggiustamento:

a. Ruotare i piedini in senso orario per sollevare il frigorifero;
b. Ruotare i piedini in senso antiorario per abbassare il frigorifero;
c. Regolare i piedini sinistro e destro seguendo le indicazioni precedenti in modo da ottenere una livellamento orizzontale.

2.3 Cambio della porta da destra a sinistra

Elenco degli attrezzi necessari all'utente			
	Cacciavite a croce		Cacciavite sottile a spatola
	Chiave a cricchetto e a bussola da 5/16"		Nastro adesivo

1. Spegnere l'elettrodomestico prima di effettuare questa operazione. Rimuovere tutte le vivande dagli scaffali della porta.

2. Rimuovere la copertura delle cerniera sinistra superiore, il coperchio decorativo, la cerniera destra superiore e la relativa copertura, quindi scollegare la linea di segnalazione destra (terminali di segnalazione 1 e 2) in cima al corpo del contenitore.

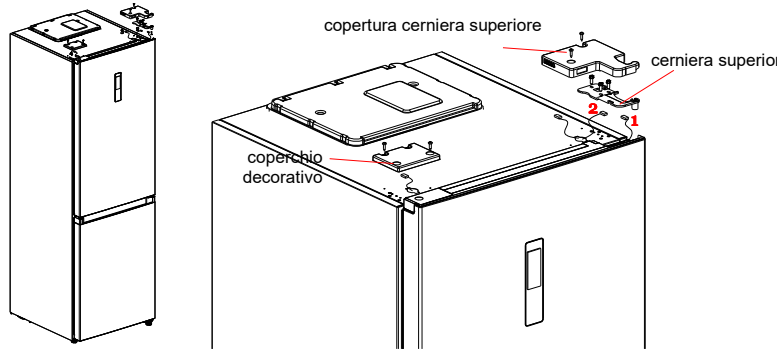

3. Rimuovere il corpo della porta del frigo (facendo attenzione a non perdere piccoli componenti quali il manicotto dell'asse e il blocco sulla porta);

Rimuovere la cerniera centrale e il coperchio decorativo del foro della cerniera dall'altro lato.

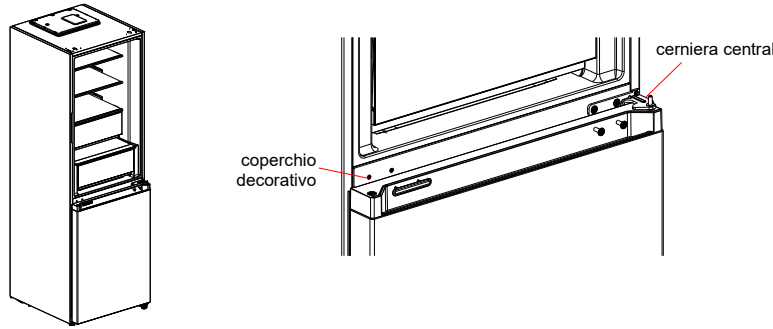

4. Rimuovere il corpo della porta del frigo (facendo attenzione a non perdere piccoli componenti quali il manicotto dell'asse e il blocco sulla porta);

Rimuovere la cerniera e regolare l'angolazione. Rimuovere l'asse della cerniera inferiore e installarlo sull'altro lato della cerniera, quindi installare la cerniera inferiore modificata dall'altro lato del contenitore.

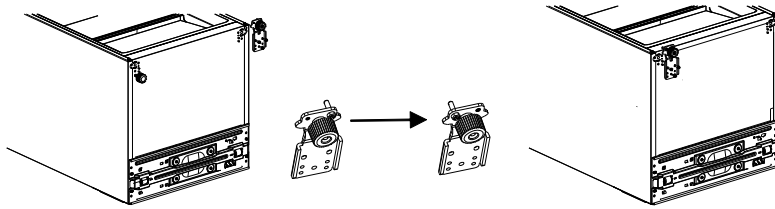

5. Cambio della porta del frigorifero:

1) Rimuovere la piastra di copertura dell'estremità superiore della porta del frigorifero e il coperchio decorativo sinistro. Installare il manicotto dell'asse superiore e la linea di segnalazione del corpo della porta dal lato opposto e applicare la piastra di copertura dell'estremità superiore. Estrarre la copertura decorativa destra dalla borsa degli accessori e installarla sul lato opposto della copertura dell'estremità superiore.
2) Rimuovere il blocco automatico della porta, il fermo porta e il manicotto dell'asse della porta del frigorifero, estrarre il blocco automatico porta sinistro dalla borsa degli accessori, installarlo sul lato sinistro della copertura dell'estremità inferiore della porta del frigo, quindi spostare il fermo porta e il manicotto dell'asse sul lato sinistro della copertura dell'estremità inferiore della porta del frigo.

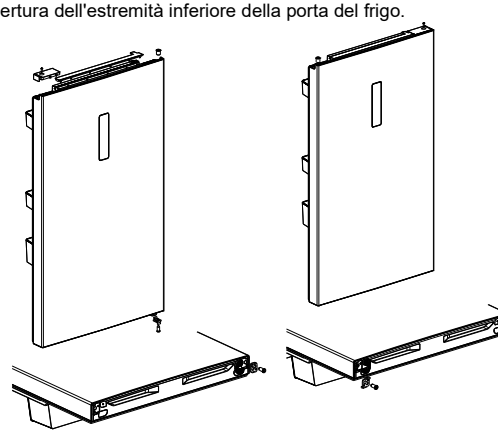

6. Cambio della porta del congelatore:

1) Rimuovere il manicotto dell'asse e il coperchio dell'estremità superiore della porta del congelatore, quindi installarli a sinistra e a destra invertendo le posizioni.
2) Rimuovere il blocco automatico della porta, il fermo porta e il manicotto dell'asse della porta del congelatore, estrarre il blocco automatico porta sinistro dalla borsa degli accessori, installarlo sul lato sinistro della copertura dell'estremità inferiore della porta del congelatore, quindi spostare il fermo porta e il manicotto dell'asse sul lato sinistro della copertura dell'estremità inferiore della porta del congelatore.

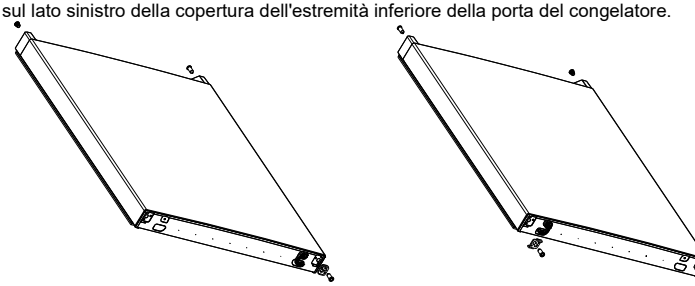

7. Installare la porta sostituita del congelatore sulla cerniera inferiore, quindi installare la cerniera centrale e la copertura decorativa del foro della cerniera.

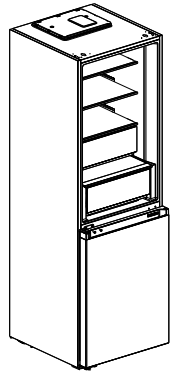

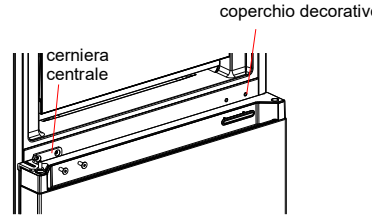

8. Rimuovere la cerniera sinistra superiore e la copertura dalla borsa degli accessori.
Collocare il corpo della porta del frigo sulla cerniera centrale e installare la cerniera sinistra superiore. Collegare la linea 4 di segnalazione superiore del frigorifero alla linea 1 di segnalazione del corpo della porta, quindi collegare la linea 2 di segnalazione alla linea 3.
Infine, sostituire la copertura decorativa della cerniera sul lato destro del corpo del contenitore (nota: durante la sostituzione della copertura decorativa della cerniera sul lato destro del corpo del contenitore, i due inserti della copertura decorativa della cerniera, mostrati in figura, dovranno essere tagliati)

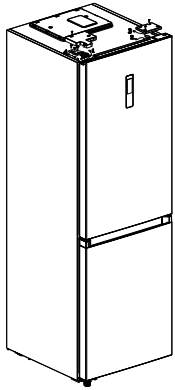

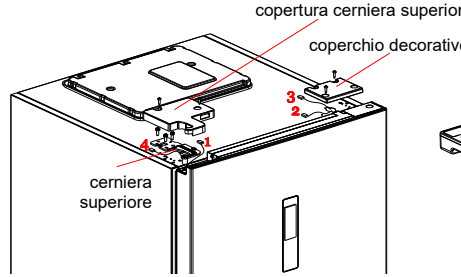

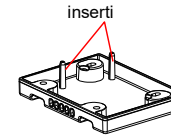

(La figura precedente è a solo scopo indicativo. La configurazione effettiva dipende dalle caratteristiche fisiche del prodotto e dalle indicazioni del distributore)

2.4 Sostituzione dell'illuminazione

Tutte le operazioni di sostituzione e manutenzione sulle lampade a LED devono essere svolte dal produttore, dal suo personale di assistenza autorizzato o altro personale qualificato.

2.5 Inizio

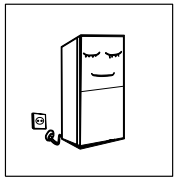

- Prima di iniziare a usarlo, tenere il frigorifero fermo per due ore prima di collegarlo all'alimentazione.
- Prima di conservare vivande fresche o congelate nel frigorifero, esso deve essere stato in funzione almeno 2 o 3 ore, ovvero oltre 4 ore in estate, quando la temperatura ambientale è molto alta.

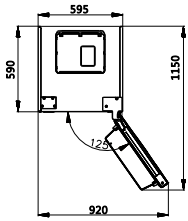

- Lasciare abbastanza spazio per un'adeguata apertura di porte e cassetti o comunque rispettare le indicazioni del distributore.

2.6 Suggerimenti per il risparmio di corrente

- L'elettrodomestico deve essere collocato nell'area meglio ventilata della stanza, lontano dal calore di altre apparecchiature, da fonti di calore e dalla luce solare diretta.
- Far raffreddare i cibi caldi a temperatura ambiente prima di collocarli nel frigorifero. Un sovraccarico dell'elettrodomestico causa un'usura maggiore del compressore. I cibi che congelano troppo lentamente possono perdere qualità e andare a male.
- Avvolgere le vivande in adeguati contenitori protettivi e asciugarli prima di metterli in frigo. Questo riduce la formazione di brina all'interno dell'elettrodomestico.
- I vani di conservazione del frigorifero non devono essere foderati con fogli di alluminio, carta oleata o tovaglioli di carta. Tali sostanze potrebbero interferire con la circolazione dell'aria fredda, riducendo l'efficienza dell'elettrodomestico.
- Sistemare in modo ordinato le vivande con opportune etichette per evitare ricerche prolungate che costringono a tenere il frigo aperto a lungo. Estrarre in una sola volta tutti le vivande richieste e richiudere subito il frigo.

3 Struttura e funzioni

3.1 Componenti principali

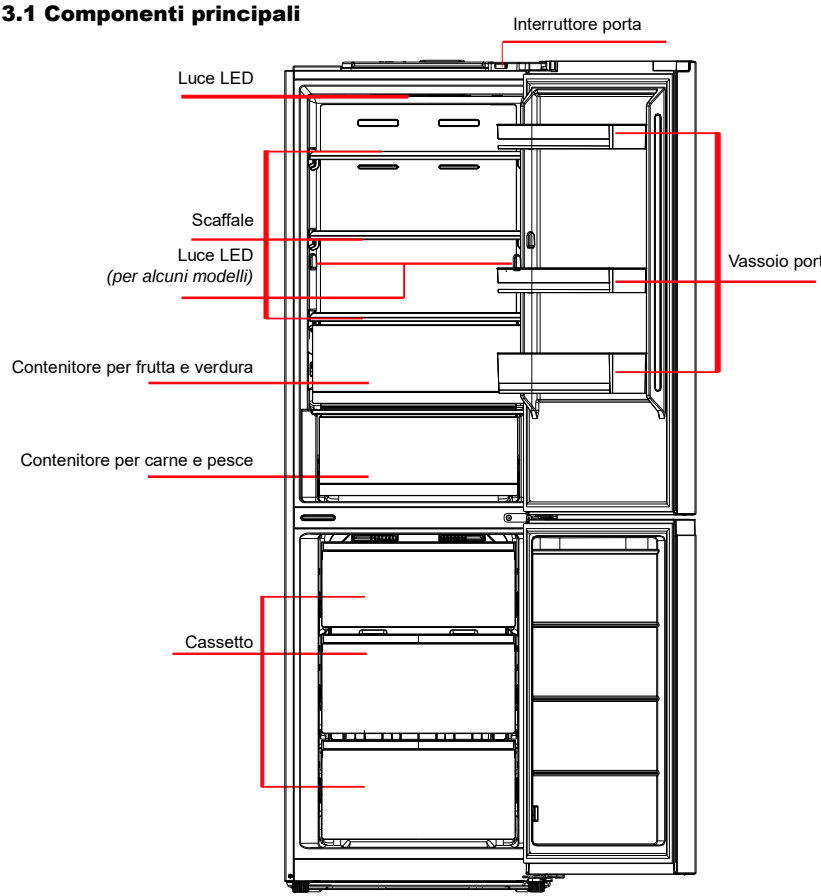

(La figura precedente è a solo scopo indicativo. La configurazione effettiva dipende dalle caratteristiche fisiche del prodotto e dalle indicazioni del distributore)

Vano refrigerante

- Il vano refrigerante è adatto alla conservazione di frutta, verdura, bevande e altre vivande destinate al consumo a breve termine.
- I cibi cotti non devono essere sistemati nel vano refrigerante senza prima averli fatti raffreddare a temperatura ambiente.
- Si suggerisce di chiudere ermeticamente le vivande prima di sistemarle in frigo.
- Gli scaffali in vetro possono essere sistemati in alto o in basso per ottimizzare lo spazio di conservazione e migliorare l'utilizzo dell'elettrodomestico.

Vano congelatore

- Il vano congelatore a bassa temperatura può essere utilizzato per conservare cibi freschi per periodi prolungati, ma è usato soprattutto per la conservazione di cibi congelati e per creare cubetti di ghiaccio.
- Il vano congelatore è adatto alla conservazione di carne, pesce, arancini e altre vivande che non devono essere consumate a breve termine.
- È preferibile dividere i pezzi di carne in piccole porzioni per migliorarne la sistemazione. Le vivande devono essere consumate entro la data di scadenza.

3.2 Funzioni

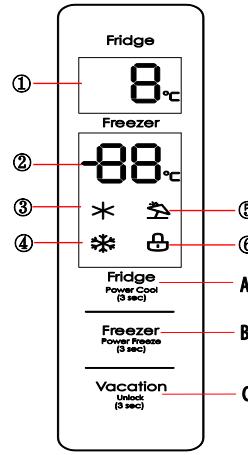

(La figura precedente è a solo scopo indicativo. La configurazione effettiva dipende dalle caratteristiche fisiche del prodotto e dalle indicazioni del distributore)

Schermo del display
① Area di visualizzazione della temperatura del vano refrigerante ② Area di visualizzazione della temperatura del congelatore
③ Icona di raffreddamento rapido ④ Icona di congelamento rapido ⑤ Icona assenza ⑥ Icona di blocco

Pulsanti operativi
A. Pulsante di impostazione della temperatura del vano refrigerante
B. Pulsante di impostazione della temperatura del vano congelatore
C. Pulsante assenza/blocco

Display
Alla prima accensione del frigorifero, l'intero pannello del display si illumina per 3 secondi. Quindi il pannello del display entra in modalità normale. Al primo utilizzo del frigorifero, le impostazioni predefinite della temperatura dei vani frigorifero e congelatore sono rispettivamente di 5° C/-18 °C.

Quando si verifica un errore, il pannello del display mostra i codici di errore (indicati nella pagina seguente); durante il funzionamento normale, il pannello del display mostra la temperatura del vano frigorifero e di quello congelatore.

Durante il normale utilizzo, se non ci sono operazioni o aperture della porta per 30 secondi, il pannello del display si blocca e la sua luce si spegne se lo stato di blocco continua per 30 secondi.

Blocco/sblocco
In stato di sblocco, premendo il pulsante Vacation Unlock (3 sec) per 3 secondi, si accede allo stato di blocco, l'icona si illumina e il segnalatore acustico suona per indicare che il pannello del display è bloccato. In questa fase, i pulsanti non sono funzionanti;
In stato di blocco, premendo il pulsante Vacation Unlock (3 sec) per 3 secondi, si accede allo stato di sblocco, l'icona si spegne e il segnalatore acustico suona per indicare che il pannello del display è sbloccato. In questa fase, i pulsanti sono funzionanti.

Impostazione della temperatura del vano refrigerante
Fare clic su pulsante Fridge Power Cool (3 sec) per modificare la temperatura del vano refrigerante. Ciascun clic sul pulsante riduce la temperatura del vano refrigerante di 1°C. L'intervallo di temperatura di tale vano è 2-8°C. Quando la temperatura è regolata a 2°C, premendo di nuovo il pulsante, l'impostazione della temperatura passa a 8°C.

Impostazione della temperatura del vano congelatore

Fare clic su pulsante Freezer Power Freeze (3 sec) per modificare la temperatura del vano congelatore. Ciascun clic sul pulsante riduce la temperatura del vano congelatore di 1°C. L'intervallo di temperatura di tale vano è -24~-16°C. Quando la temperatura è regolata a -24 °C, premendo di nuovo il pulsante, l'impostazione della temperatura passa a -16°C.

Impostazione modalità

Modalità raffreddamento rapido

Premere il pulsante Fridge Power Cool (3 sec) per 3 secondi per accedere alla modalità Raffreddamento rapido. L'icona ✳ si illumina. Il display della temperatura del vano refrigerante mostra il valore di 2°C e il sistema entra in modalità Raffreddamento rapido.

In tale modalità, premendo il pulsante Fridge Power Cool (3 sec) per 3 secondi o premendo brevemente il pulsante Fridge Power Cool (3 sec), l'icona ✳ si spegne e il sistema esce dala modalità Raffreddamento rapido. La temperatura del vano refrigerante torna automaticamente al valore impostato in precedenza.
Modalità raffreddamento rapido. Impostando la modalità assenza, il sistema esce dalla modalità Raffreddamento rapido.

Modalità congelamento rapido

Premere il pulsante Freezer Power Freeze (3 sec) per 3 secondi per accedere alla modalità congelamento rapido. L'icona ❄ si illumina. Il display della temperatura del vano congelatore mostra il valore di -24 °C e il sistema entra in modalità Congelamento rapido.

In tale modalità, premendo il pulsante Freezer Power Freeze (3 sec) per 3 secondi o premendo brevemente il pulsante Freezer Power Freeze (3 sec), l'icona ❄ si spegne e il sistema esce dala modalità Congelamento rapido. La temperatura del vano congelatore torna automaticamente al valore impostato in precedenza.
Modalità congelamento rapido. Impostando la modalità assenza, il sistema esce dalla modalità Congelamento rapido.

Modalità assenza

Fare clic sul pulsante Vacation Unlock (3 sec) per accedere alla modalità assenza; l'icona si accende. Il display della temperatura del vano refrigerante si spegne, mentre quello del vano congelatore mostra il valore -18 °C. In modalità assenza, facendo di nuovo clic sul pulsante Vacation Unlock (3 sec), l'icona si spegne e il sistema esce dalla modalità assenza. Le temperature del vano refrigerante e di quello congelatore tornano automaticamente ai valori impostati prima di accedere alla modalità assenza.
L'impostazione delle modalità di Raffreddamento e Congelamento rapido, determina l'uscita dalla modalità assenza.

Avviso di apertura e controllo allarmi

Quando la porta del frigo è aperta, il dispositivo riproduce una musica di apertura. Se la porta resta aperta per oltre due minuti, il sistema emette una segnalazione acustica fino alla chiusura. Premere un qualsiasi tasto per interrompere l'allarme acustico.

Indicazione di guasti

I seguenti avvisi appaiono sul display per indicare le corrispondenti situazioni di guasto del frigorifero. Anche se il frigo può continuare a conservare le vivande fredde pur in presenza di tali condizioni di errore, l'utente dovrà tempestivamente contattare gli addetti alla manutenzione per segnalare il problema e consentirne la risoluzione.

Codice di guasto	Descrizione del guasto
E1	Guasto del sensore di temperatura del vano refrigerante
E2	Guasto del sensore di temperatura del vano congelatore
E3	Guasto del sensore di temperatura del contenitore di carne e pesce
E5	Errore nel circuito di rilevamento del sensore di sbrinamento
E6	Errore di comunicazione
E7	Errore del sensore di temperatura ambientale

4 Manutenzione e cura dell'elettrodomestico

4.1 Pulizia complessiva

- La polvere dietro al frigorifero e sul pavimento deve essere regolarmente rimossa per migliorare il funzionamento e risparmiare energia.
- Controllare periodicamente l'accumulo di detriti sulla guarnizione della porta. Pulire la guarnizione della porta con un panno morbido imbevuto con acqua e sapone o un detergente diluito.
- L'interno del frigorifero va pulito regolarmente per evitare la formazione di cattivi odori.
- Prima di procedere alla pulizia degli interni, scollegare l'alimentazione, rimuovere tutti i cibi e le bevande, oltre a scaffali, cassetti ecc.
- Pulire l'interno del frigorifero con un panno morbido o una spugna, imbevuti in una soluzione di 1 L di acqua tiepida con due cucchiai di bicarbonato di sodio. Poi sciacquare con acqua e pulire tutto perfettamente. Dopo la pulizia, lasciare aperta la porta del frigo e lasciarlo asciugare prima di riattivare l'alimentazione elettrica.
- La pulizia di aree del frigo che sono difficili da raggiungere (quali angoli e aperture strette) va effettuata regolarmente servendosi di uno straccio o un pennello morbido. Se necessario, servirsi di strumenti aggiuntivi di pulizia (ad es., bastoncini) per evitare l'accumulo di sporco e residui contaminanti in tali punti.
- Non usare saponi, detergenti, polveri abrasive, detersivi spray e simili, che potrebbero causare l'accumulo di cattivi odori e anche la contaminazione delle vivande all'interno del frigorifero.
- Pulire il ripiano delle bottiglie, scaffali e cassetti con un panno morbido imbevuto con acqua e sapone o un detergente diluito. Asciugare il tutto con un panno morbido o lasciar asciugare da sé.
- Pulire la superficie esterna del frigorifero con un panno morbido inumidito con acqua e sapone, detergente e simili, poi asciugare il tutto.
- Non usare spazzole rigide o metalliche, strumenti di pulizia in acciaio, sostanze abrasive (ad es. dentifrici), solventi organici (quali alcol, acetone, acetato di isoamile, ecc.), acqua bollente, sostanze acide o alcaline, che potrebbero danneggiare la superficie e l'interno del frigo. L'acqua bollente e i solventi organici, come il benzene, potrebbero deformare o danneggiare le parti in plastica.
- Durante le operazioni di pulizia, non lavare direttamente con acqua o altri liquidi per evitare il rischio di corto circuito e non compromettere l'isolamento elettrico dell'elettrodomestico.

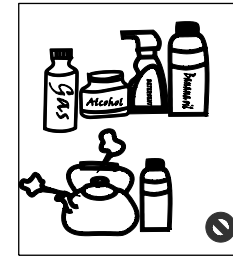

⚠ Scollegare il frigorifero dall'alimentazione elettrica prima di procedere a sbrinamento e pulizia.

4.2 Pulizia degli scaffali in vetro

- Rimuovere il cassetto sullo scaffale in vetro;
- Sollevare la parte anteriore dello scaffale in vetro (a circa 60°) ed estrarlo;
- Rimuovere lo scaffale in vetro e pulirlo;
- Applicare la procedura inversa per reinstallare lo scaffale in vetro.

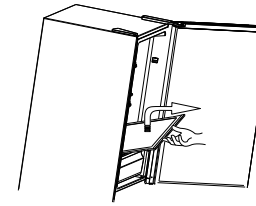

4.3 Sbrinamento

- Il presente modello di frigorifero si basa sul raffreddamento ad aria per cui esso è dotato di una funzione di sbrinamento automatico. La brina che si forma a causa di variazioni stagionali di temperatura può anche essere rimossa manualmente, dopo aver scollegato l'elettrodomestico dall'alimentazione elettrica e passando un panno asciutto.

4.4 Guasti di funzionamento

- Interruzione di corrente: In caso di interruzioni di corrente, il frigorifero è in grado di conservare le vivande contenute al suo interno per diverse ore, anche in estate. Durante l'interruzione di corrente, ridurre le aperture del frigo ed evitare di inserirvi nuove vivande fresche.
- Periodi prolungati di mancato utilizzo: In tal caso il frigorifero deve essere scollegato dall'alimentazione elettrica, lasciano la porta aperta per evitare la formazione di cattivi odori al suo interno.
- Spostamenti: Prima di spostare il frigorifero, svuotarlo completamente, fissare con del nastro adesivo le divisioni in vetro, il contenitore delle verdure, il vano congelatore, i cassetti ecc. Inoltre stringere i piedini di livellamento, chiudere le porte e fissarle con del nastro adesivo. Durante lo spostamento, non capovolgere il frigorifero, né muoverlo orizzontalmente, evitando di sottoporlo a urti e vibrazioni. L'inclinazione durante il trasporto non deve superare i 45°.

⚠ L'elettrodomestico, dopo essere stato avviato, deve funzionare ininterrottamente. In generale, l'utilizzo del frigorifero non deve essere interrotto, per evitare di comprometterne il corretto funzionamento.

5 Risoluzione dei problemi

I piccoli problemi elencato di seguito possono essere di solito risolti direttamente dall'utente. Se non è possibile risolverli da soli, contattare il nostro dipartimento di assistenza post-vendita.

Mancato funzionamento	Controllare che l'elettrodomestico sia collegato all'alimentazione elettrica e che la spina sia ben inserita nella presa Verificare che la tensione non sia troppo bassa Verificare che non ci siano interruzioni di corrente o cortocircuiti anche parziali
Cattivi odori	Le vivande che emanano forte odore devono essere accuratamente protetti Controllare che non ci siano vivande andate a male Pulire l'interno del frigorifero
Usura del compressore per funzionamento prolungato	Un utilizzo prolungato del compressore è normale in estate quando la temperatura ambientale è più elevata Si suggerisce in ogni caso di non sovraccaricare mai con troppe vivande il frigorifero Le vivande calde devono essere fatte raffreddare prima di essere messe in frigo Le porte sono aperte troppo frequentemente
La luce non si accende	Controllare che il frigorifero sia collegato correttamente all'alimentazione elettrica e che la lampada di illuminazione non sia difettosa
Non è possibile chiudere correttamente le porte	È possibile che la porta sia costruita da confezioni di cibo Il frigorifero è inclinato
Rumore eccessivo	Controllare che il pavimento sia livellato e che il frigorifero vi sia poggiato in modo stabile Controllare la corretta sistemazione degli accessori
La guarnizione della porta non garantisce una chiusura ermetica	Rimuovere corpi estranei dalla guarnizione della porta Riscaldare la guarnizione della porta e poi farla raffreddare per ripristinarla (per il riscaldamento servirsi di un essiccatore elettrico o una tovaglia calda)
Perdite d'acqua	C'è troppo cibo nei vani refrigerante o congelatore oppure le vivande conservate contengono troppa acqua, che causa un eccessivo sbrinamento Le porte non si chiudono correttamente, causando la formazione di brina a causa dell'ingresso di aria e un aumento dell'acqua per lo sbrinamento
Alloggiamento del frigo surriscaldato	Questo è normale, a causa della dissipazione di calore del condensatore integrato attraverso l'alloggiamento del frigo. Se l'alloggiamento diventa troppo caldo a causa dell'elevata temperatura ambientale o per la conservazione di troppe vivande, si suggerisce di garantire un'adeguata ventilazione per facilitare la dissipazione del calore.
Condensa sulla superficie	La formazione di condensa sulla superficie esterna e sulla guarnizione della porta è normale quando l'umidità ambientale è elevata. Basta asciugare la condensa con un panno pulito.
Rumori anomali	Ronzio: Il compressore può produrre dei ronzii, in particolare in fase di accensione e spegnimento. Questo è perfettamente normale. Cigolii: Il flusso del refrigerante all'interno dell'elettrodomestico può produrre cigolii, il che è normale.

Le parti ordinate nella seguente tabella possono essere acquisite dal canale XX:

Parte ordinata	Fornitore	Tempo minimo richiesto per la fornitura
Termostati	Personale professionale di manutenzione	Almeno 7 anni dopo il lancio dell'ultimo modello sul mercato
sensore di temperatura	Personale professionale di manutenzione	Almeno 7 anni dopo il lancio dell'ultimo modello sul mercato
printed circuit boards	Personale professionale di manutenzione	Almeno 7 anni dopo il lancio dell'ultimo modello sul mercato
fonti di luce	Personale professionale di manutenzione	Almeno 7 anni dopo il lancio dell'ultimo modello sul mercato
maniglie delle porte	Riparatori professionali e utenti finali	Almeno 7 anni dopo il lancio dell'ultimo modello sul mercato
cerniere per porte	Riparatori professionali e utenti finali	Almeno 7 anni dopo il lancio dell'ultimo modello sul mercato
vassoi	Riparatori professionali e utenti finali	Almeno 7 anni dopo il lancio dell'ultimo modello sul mercato
cassetti	Riparatori professionali e utenti finali	Almeno 7 anni dopo il lancio dell'ultimo modello sul mercato
guarnizione della porta	Riparatori professionali e utenti finali	Almeno 10 anni dopo il lancio dell'ultimo modello sul mercato

Si prega di scansionare il codice QR sull'etichetta di efficienza energetica per ottenere il manuale di servizio.

Temperato esteso: ‘questo apparecchio di refrigerazione è destinato all'uso a temperature ambiente comprese tra 10 ° C e 32 °C’;

Temperato: ‘questo apparecchio di refrigerazione è destinato all'uso a temperature ambiente comprese tra 16° C e 32 °C’;

Subtropicale: ‘questo apparecchio di refrigerazione è destinato all'uso a temperature ambiente comprese tra 16° C e 38 °C’;

Tropicale: ‘questo apparecchio di refrigerazione è destinato all'uso a temperature ambiente comprese tra 16° C e 43 °C’;

MDRB470MGE02

Frigorifero Combinato
Finitura Acciaio Inox
Total No Frost
Classe E

Modello		MDRB470MGE02
Codice EAN		8052705163773
Classe di Efficienza Energetica		E
Total No Frost		✓
Finitura Porte		Inox
Capacità Lorda	Totale (lt.)	338
	Frigorifero (lt.)	/
	Freezer (lt.)	/
Capacità Netta (2010/30/EC)	Totale (lt.)	338
	Frigorifero (lt.)	216
	Freezer (lt.)	122
Dimensioni	Prodotto (Lx P x A) (mm)	595*660*1858
	Imballo (L x P x A) (mm)	664*730*1920
Peso	Lordo (kg)	79
	Netto (kg)	71
Capacità di Congelamento	(kg/24h)	8.5kg/24h
Refrigerante	Tipo, (g)	R600a,55g
Tempo di Risalita della Temperatura	(min)	12H
Classe Climatica		SN/N/ST/T
Alimentazione		220-240V/50Hz
Potenza Nominale	(W)	170
Corrente Nominale	(A)	0.8
Consumo Energetico*	(kwh/24h)	0.701
Consumo Energetico Annuale*	(2010/30/EC) (kwh/annum)	256
Rumorosità	(dB(A) re 1pW)	40
Display		✓
Controllo		Elettronico
Scongelamento Freezer		Automatico
Piedini Regolabili		✓

*Consumo energetico calcolato in base ai risultati di prove standard della durata di 24 ore.
Il consumo di energia effettivo dipende dall'utilizzo dell'elettrodomestico e dal posto in cui è installato.

Per la politica di continuo miglioramento dei prodotti, le caratteristiche sopra riportate sono soggette a modifiche senza obbligo di preavviso.

Midea Italia S.R.L.
Via Lazzaroni 5, 21047
Saronno (VA),Italy

ES

MANUAL DE USUARIO

FRIGORIFICO con congelador inferior

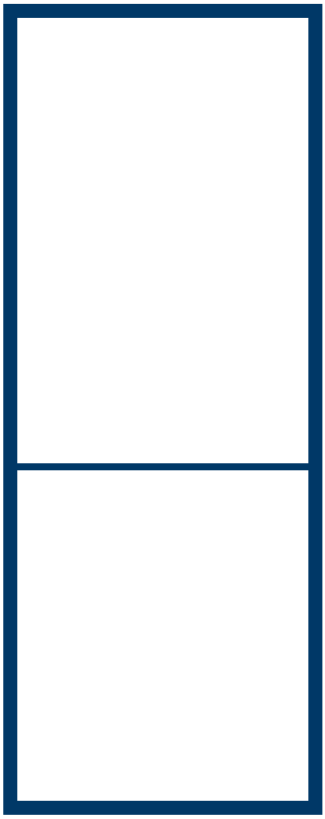

Advertencia:
Antes del uso de este producto, lee este manual prudentemente y guárdelo para futuras consultas. El diseño y las especificaciones están sujetos a las modificaciones sin previa notificación para la mejora del producto. Consulte al distribuidor o al fabricante para más detalles.

versión:002-6-2020

MODEL: MDRB470MG
MDRB521MG
SERIES

www.midea.com

CONTENIDO

1 Advertencias de seguridad

1.1 Advertencia • • •

1 Advertencias de seguridad

1.1 Advertencia

Advertencia: riesgo de incendio / materiales inflamables

Este aparato está destinado a ser utilizado en el hogar y aplicaciones similares, tales como áreas de cocina del personal en tiendas, oficinas y otros entornos de trabajo; casas de campo y por clientes en hoteles, moteles y otros entornos de tipo residencial; entornos para desayunar o dormir; restauración y aplicaciones similares no minoristas

Este el aparato no está destinado a ser utilizado por personas (incluidos niños) con capacidades fí sicas reducidas, sensoriales o mentales, dada supervisión o instrucción sobre el uso del aparato por una persona responsable de su seguridad.)

Niños debe ser supervisado para asegurarse de que no jueguen con el aparato.

Si el cable de alimentación está dañado, debe ser sustituido por el fabricante, su agente de servicio o personas calificadas de manera similar con el fin de evitar un peligro.

NO sustancias explosivas como latas de aerosol con un propulsor inflamable en este aparato..

El aparato debe desenchufarse después de su uso y antes de realizar el mantenimiento del usuario en el aparato..

Advertencia: Mantenga las aberturas de ventilación, en el electrodoméstico o en la estructura incorporada, libres de obstrucción.

Advertencia: No utilice dispositivos mecánicos u otros medios para acelerar el procesode descongelación, distintos de los recomendados por el fabricante..

Advertencia: ¡No dañe el circuito del refrigerante!

Advertencia: No utilice aparatos eléctricos dentro de los compartimentos de almacenamiento de alimentos del aparato, a menos que sean del tipo recomendado por el fabricante..

Advertencia: Por favor, abandone el refrigerador de acuerdo con las leyes locales!.

Advertencia: Al colocar el aparato,, asegúrese de que el cable de alimentación no esté atrapado o dañado.

Advertencia: No utilize varias tomas de corriente portátiles ni fuentes de alimentación portátiles en la parte posterior del aparato.

No no utilice cables de extensión o adaptadores sin conexión a tierra (dos cables).

Peligro Riesgo de atrapamiento infantil. Antes de tirar su refrigerador o congelador viejo:
- Quíta r las puertas.
- Deje los estantes en su lugar para que los niños no puedan subir fácilmente dentro.

El refrigerador o nevera debe desconectarse de la fuente de alimentación eléctrica antes de intentar la instalación del accesorio..

El refrigerante y el material espumante de ciclopentano utilizados para la nevera son inflamables. Por lo tanto, cuando la nevera ha sido arañada, debe mantenerse alejada de cualquier fuente de fuego y debe ser recuperada por una empresa de recuperación especial con la calificación correspondiente y que no sea desechada por combustión, para evitar daños al medio ambiente o cualquier otro daño.

Para la norma EN: Este aparato puede ser utilizado por niños a partir de 8 años y personas con capacidades sensoriales o mentales reducidas o falta de experiencia y conocimientos si se les ha dado supervisión o instrucción sobre el uso del aparato de una manera segura y entienden los peligros involucrados.. Los niños no deberán jugar con el aparato.. La limpieza y el mantenimiento del usuario no deben ser realizados por niños sin supervisión. Los niños de 3 a 8 años pueden cargar y descargar aparatos frigoríf i co.

Es necesario que, puertas lejanas o tapas equipadas con cerraduras y llaves, las llaves se mantengan fuera del alcance de los niños y no en las proximidades del aparato frigoríf i co, en arder para evitar que los niños estén encerrados en el interior.

Para evitar la contaminación de los alimentos, respete las siguientes instrucciones:

¡Abrir la puerta largos perío dos puede causar un significado aumento de la temperatura en el aparato.

- Limpie regularmente las superficies que pueden entrar en contacto con alimentos y sistemas de drenaje accesibles.

1. Depósitos de agua limpia si no se han utilizado lejos 48 h; lavar el sistema de agua conectado a un suministro de agua si el agua no se ha extraíd o lejos 5 día s. (Nota 1)
1. Almacene la carne cruda y el pescado en recipientes adecuados en el refrigerador, de modo que no entren ni gotee sobre otros alimentos.
1. Los compartimentos de dos estrellas de alimentos congelados son adecuados para almacenar alimentos pre congelados, almacenar o hacer helados y hacer cubitos de hielo.(Nota 2)
1. Los compartimentos de una, dos y tres estrellas no son adecuados para la congelación de alimentos frescos. (nota 3)

- Electrodomésticos sin compartimento de 4 estrellas: este aparato de refrigeración no es adecuado lejos congelando alimentos. (nota 4)

1. Si el aparato frigoríf i co se deja vacío lejos largos perí odos, apagar, descongelar, limpiar, secar, y dejar la puerta abierta para prevenir el deterioro del aparato.

Nota 1,2,3,4: Confirme si es aplicable según el tipo de compartimiento de su producto.

Este es un aparato frigoríf i co un aparato independiente: no está diseñado para ser utilizado como un aparato incorporado. .

Este electrodoméstico con compartimiento frío : sorne tipos de verduras frescas y frutas son sensibles a frío ,,
y que por lo tanto no son adecuados lejos de almacenamiento en este tipo de compartimiento

La sustitución o el mantenimiento de estre equipo debe ser realizado por autorizado por el fabricante, su agente de servicio o una persona cualificada similar.

Este producto contiene una fuente de luz de clase de eficiencia energética (G)

1.2 Significado de los sí mbolos de advertencia de seguridad

Símbolo de prohibición

Este es un símbolo de prohibición.
Cualquier incumplimiento de las instrucciones marcadas con este símbolo puede dar lugar a daños al productor que pongan en peligro la seguridad personal del usuario..

Símbolo de advertencia

Este es un símbolo de advertencia. symbol.
Lt está obligado a operar en estricta observancia de las instrucciones marcadas con este símbolo; o de otra manera daños al productor lesiones personales pueden ser causados.

Símbolo de nota

Este es un símbolo de precaución.
Las instrucciones marcadas con este símbolo requieren especial precaución. Para evitar lesiones leves o moderadas, o daños del productto

1.3 Advertencias relacionadas con la electricidad

Por favor, cierre la válvula de la fuga de gas y a continuación abra las puertas y ventanas en caso de fuga de gas y otros gases inflamables. No desenchufe la nevera y otros aparatos eléctricos, ya que las chispas pueden provocar un incendio.

No utilice aparatos eléctricos en la parte superior del aparato, a menos que sean del tipo recomendado por el fabricante

- No tire del cable de alimentación cuando tire del enchufe de alimentación del refrigerador. Por favor, sujete firmemente el enchufe y extráigalo de la toma directamente.
- Para garantizar un uso seguro, no dañe el cable de alimentación ni utilice la alimentación cable cuando está dañado o desgastado.

- Utilice una toma de corriente dedicada y la toma de corriente no se compartirá con otros aparatos eléctricos. El enchufe debe ser firmemente contactado con la toma de corriente, de lo contrario se podrian producir daños.

¡Esta manual contiene información de seguridad importante que debe ser tenida en cuenta por los usuarios

- Asegúrese de que el electrodo de conexión a tierra de la toma de corriente esté equipado con una línea de conexión a tierra fiable.

1.4 Advertencias para uso

- ¡No desmonte ni reconstruya arbitrariamente el refrigerador, ni dañe el refrigerante! circuito; mantenimiento del aparato debe ser realizado por un especialista.
- El cable de alimentación dañado debe ser reemplazado por el fabricante, su departamento de mantenimiento o profesionales relacionados con el fin de evitar peligros.

- Los huecos entre las puertas del refrigerador y entre las puertas y el cuerpo del refrigerador son pequeños, tenga en cuenta no coloque su mano en estas áreas para evitar que se aplaste el dedo!. Por favor, tenga cuidado al cerrar la puerta de la nevera para evitar la caida de articulos.
- No recoja alimentos o recipientes con las manos mojadas en la cámara de congelación cuando el refrigerador está funcionando, especialmente recipientes de metal para evitar la congelación.

- No permita que ningún niño se suba al refrigerador;
- de lo contrario el niño podria sufrir asfixia o lesiones por caidas.

No coloque objetos pesados en la parte superior del refrigerador teniendo en cuenta que los objetos pueden caer cuando se cierran o abren la puerta, y las lesiones accidentales podrían ser causadas.

Por favor, extraiga el enchufe en caso de corte de energía o limpieza . No conecte el frigorífico a la fuente de alimentación en un plazo de cinco minutos para evitar! daños en el compresor debido a arranques sucesivos.

1.5 Advertencias para la colocación

- No coloque articulos inflamables, explosivos, volatiles o altamente corrosivos en la nevera para evitar daños al producto o accidents..
- No coloque artículos inflamables cerca de la nevera para evitar incendios .

- El frigorífico está destinado al uso doméstico, como el almacenamiento de alimentos; ; no se utilizará para otros fines, como el almacenamiento de sangre, medicamentos o productos biológicos, etc..

- No almacene cerveza, bebida u otro líquido contenido en botellas o recipientes cerrados en la cámara de congelación; o de lo contrario las botellas o recipientes cerrados pueden agrietarse debido a la congelación y causar daños.

1.6 Advertencias para la energí a

Advertencia de energí a

1) Los aparatos frigorí ficos podrí an no funcionar de forma consistente (posibilidad de descongelar el contenido o de que la temperatura se caliente demasiado en el compartimento de alimentos congelados) cuando se ubican durante un perí odo prolongado de tiempo por debajo del extremo frí o del rango de temperaturas para el que está diseñado el aparato de refrigeración.

1. El hecho de que las bebidas efervescentes no deben almacenarse en compartimentos o armarios congeladores de alimentos o en compartimentos o armarios a baja temperatura, y que los productos sorne, como los cubitos de hielo, no se consuman demasiado frí os;

1. La necesidad de no exceder el tiempo de almacenamiento recomendado por los fabricantes de alimentos para cualquier tipo alimentos y, en particular, para los alimentos congelados comercialmente en los compartimentos o armarios de alimentos-congeladores y de alimentos congelados;

1. ¡Las precauciones necesarias para evitar un aumento indebido de la temperatura de los alimentos congelados mientras descongelar el aparato de refrigeración, como envolver los alimentos congelados en varias capas de periódico.

2) The fact that a rise in temperature of the frozen food during manual defrosting , maintenance or cleaning could shorten the storage life .

1. 7 Advertencias de eliminación

El refrigerante y el material espumante de ciclopentano utilizados para la nevera son inflamables. Por lo tanto, cuando el refrigerador o nevera es desechado, debe mantenerse alejado de cualquier fuente de fuego y ser reciclado por una empresa de reciclaje especial con las calificaciones correspondientes, y no debe desecharse por combustión, a fin de evitar daños al medio ambiente o cualquier otro daño.

Cuando la nevera se haya arañado, desmonte las puertas y retire la junta de la puerta y los estantes; coloque las puertas y los estantes en un lugar adecuado para evitar que queden atrapados los niños

Eliminación correcta de este producto:

Esta marca indica que este producto no debe eliminarse con otros residuos domésticos en toda la UE. Para evitar posibles daños al medio ambiente o a la salud humana como consecuencia de la eliminación incontrolada de residuos, reciclarlos de forma responsable para promover la reutilización sostenible de los recursos materiales. Para devolver el dispositivo usado, utilice los sistemas de devolución y recogida o póngase en contacto con el distribuidor donde compró el producto. Pueden llevar este producto para un reciclaje seguro para el medio ambiente.

2 Uso adecuado de los refrigeradores

2.1 Colocación

- Antes de su uso, retire todos los materiales de embalaje, incluyendo cojines inferiores, almohadillas de espuma y cintas dentro del refrigerador; arrancar la película protectora en !él puertas y !él cuerpo del refrigerador .

Mantener alejado del calor y evitar la luz solar directa. No coloque el congelador en lugares húmedos o con agua para evitar la oxidación o la reducción del efecto aislante.
No use espray sobre el refrigerador, o lave con agua, ni tampoco lo coloque en un lugar húmedo o de salpicones frecuentes, de tal modo que evite el impacto en el rendimiento de aislación eléctrica del refrigerador.

El refrigerador se coloca en un lugar interior bien ventilado; !el suelo será plano y robusto (girar a la izquierda o a la derecha para ajustar la rueda para nivelación si es inestable).

- El espacio superior del frigorífico deberá ser superior a 30cm, y el refrigerador debe colocarse contra una pared con una distancia libre superior a 10cm para facilitar la disipación de calor .

O Precauciones antes de la instalación :
Antes de instalar o ajustar los accesorios, deberá asegurarse de que el frigorí fico esté desconectado del suministro de electricidad antes de proceder con la instalación o instalación.
¡Se tomarán precauciones para evitar que la caí da del tirador cause cualquier lesión personal.

2.2 Nivelación

Esquema de las patas niveladoras

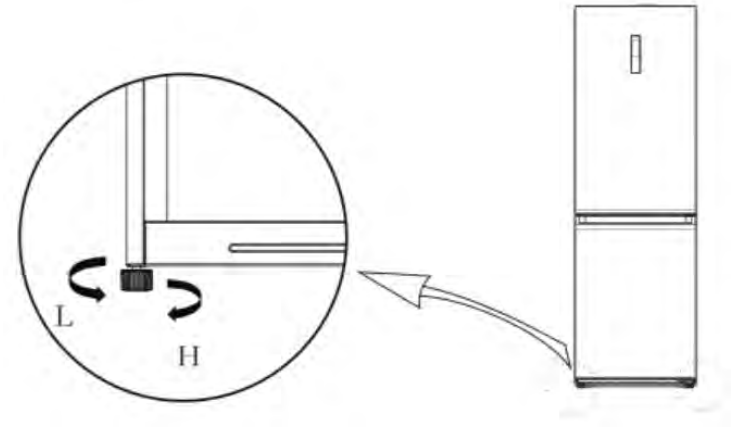

(La imagen de arriba es solo como referencia . La configuración real dependera del producto fisico o de la declaración del distribuidor)

Procedimientos de ajuste :
a. Gire los patas en el sentido de las agujas del reloj para elevar el refrigerador;
b. Gire los patas en sentido contrario a las agujas del reloj para bajar el refrigerador;
c. Ajuste las patas derecha e izquierda según los procedimientos anteriores a un nivel horizontal.

2.3 Cambie la puerta de izquierda a derecha

Lista de herramientas que debe proporcionar el usuario			
	Destonillador philips		Espátula y destornillador
	5/16" Casquillo		Cinta adhesiva

1.Por favor, apague este aparato en esta operación. Retire todos los alimentos de los estantes de las puertas.

2.Retire la cubierta decorativa de la cubierta de la bisagra superior izquierda, la, cubierta superior derecha de la bisagra y la bisagra superior derecha, y desconecte la lнnea de secal derecha (terminal de lнnea de secal 1, 2) en la parte superior del cuerpo de la caja

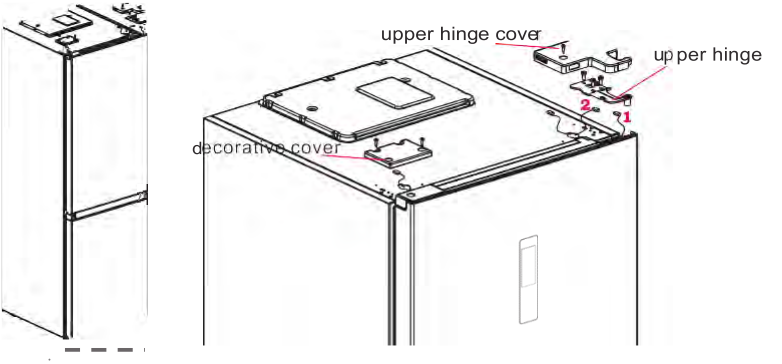

3.Retire el cuerpo de la puerta refrigerada (tenga cuidado de no perder piezas pequecas como el manguito del eje y detenerse en la puerta);
Retire la bisagra central y retire la cubierta decorativa del orificio de la bisagra en el otro lado.

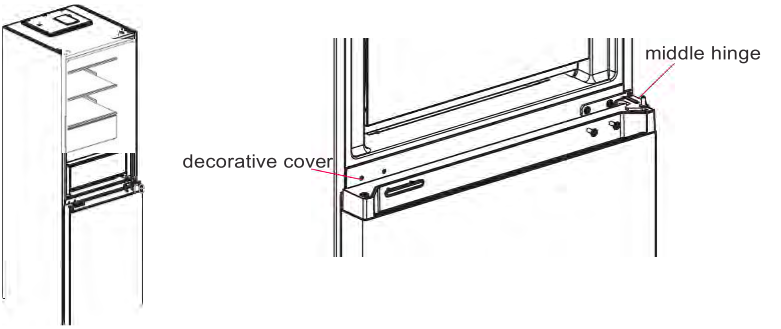

4.Retire el cuerpo de la puerta de congelaciyn (tenga cuidado de no perder partes pequecas como el manguito del eje y detenerse en la puerta);
Retire la bisagra y ajuste el бngulo . Retire e instale el eje de la bisagra inferior al otro lado de la bisagra e instale la bisagra inferior modificada al otro lado de la caja.

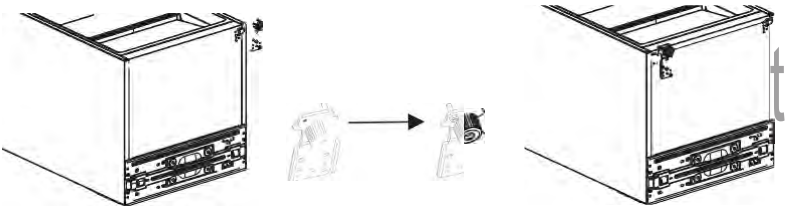

5.Cambiar la puerta del refrigerador:

Retire la placa de cubierta de la cubierta superior de la puerta de refrigeración y la cubierta izquierda. placa de cubierta superior. Saque la cubierta decorativa derecha de la bolsa de accesorios e instalelala al otro lado de la cubierta superior .

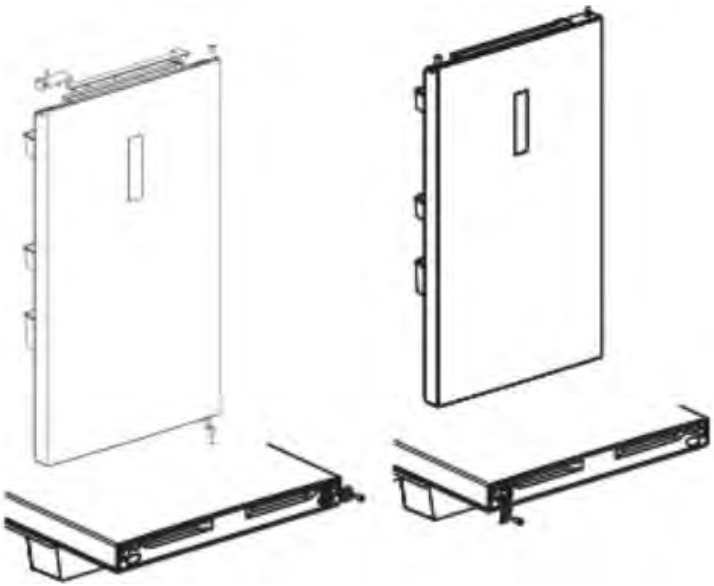

Retire la puerta auto-locking , tope de la puerta y el manguito del eje de la puerta de refrigeración, saque la puerta izquierda autobloqueo de la bolsa de accesorios, instálela en el lado izquierdo de la cubierta del extremo inferior de la puerta de refrigeración, , cambie el tope de la puerta y el manguito del eje al lado izquierdo de la cubierta del extremo inferior de la cubierta del extremo inferior de la cubierta del extremo inferior de la cubierta del extremo inferior de la puerta de refrigeración.

6.Change the freezing door:

1)Retire el manguito del eje y la tapa de la cubierta superior de la puerta de congelación e instálelos en las posiciones de intercambio izquierda y derecha.

2）Retire la puerta autobloqueante, tope de la puerta y el manguito del eje de la puerta de congelación, , saque la puerta izquierda autobloqueante de la bolsa de accesorios, instálela en el lado izquierdo de la cubierta del extremo inferior de la puerta de congelación, , cambie el tope de la puerta y el manguito del eje al lado izquierdo de la cubierta del extremo inferior de la puerta de congelación.

7.Coloque la puerta de congelación en la bisagra inferior e instale la bisagra central, las tapas de los agujeros, el tornillo de la viga central y la tapa del tornillo.

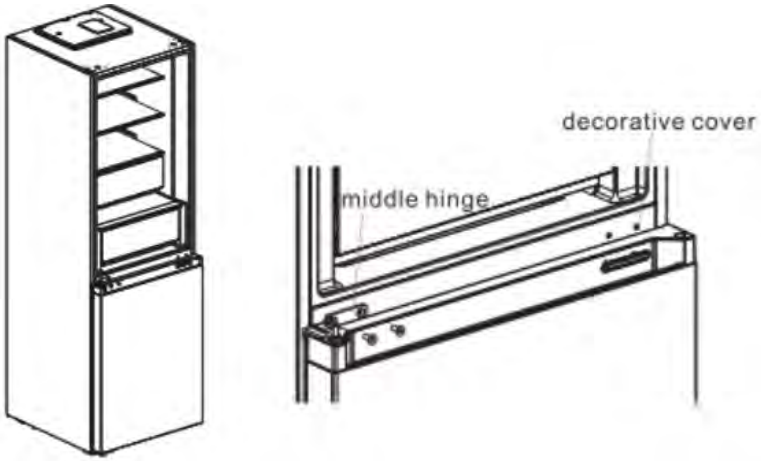

8.Retire la cubierta superior izquierda de la bisagra y la bisagra superior izquierda de la bolsa de accesorios. Coloque el cuerpo de la puerta refrigerada en la bisagra central e instale la bisagrasuperiorizquierda. Conecte la lнnea de secal superior del refrigerador 4 a la lнnea de secal del cuerpo de la puerta 1 y conecte la lнnea de secal 2 a la lнnea de secal 3. Por ъltimo, reemplace la cubierta decorativa de la bisagra en el lado derecho del cuerpo de la caja (nota: al reemplazar la cubierta decorativa de la bisagra al lado derecho del cuerpo de la caja, las dos inserciones en la cubierta decorativa de la bisagra (como se muestra en la figura)

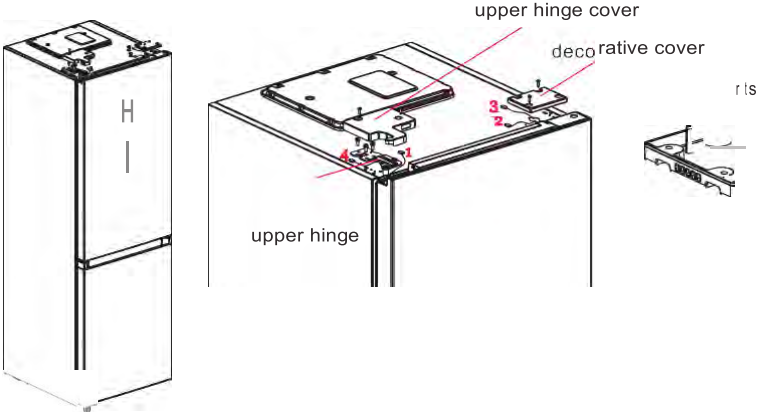

(La imagen de arriba es sylo para referencia. La configuraciyn real dependerб del producto fнsico o de la declaraciyn del distribuidor)

2.4 Reemplazo de la luz

Cualquier sustituciyn o mantenimiento de las lбmparas LED estб destinado a ser realizado por el fabricante, su agente de servicio o persona calificada similar.

2.5 Inicio

- Inicio, mantenga el refrigerador quieto durante dos horas, conectándolo a la fuente de alimentación.
- Befare poner cualquier alimento fresco o congelado, el refrigerador debe haber funcionado durante 2-3 horas, o por más de 4 horas en verano cuando la temperatura ambiente es alta.

- Repuesto suficiente espacio para una cómoda apertura de las puertas y cajones o declaración del distribuidor.

2.6 Consejos para ahorrar energнa

El aparato debe estar situado en la zona mбs frнa de la habitaciyn, lejos de aparatos de producciyn de calor o conductos de calefacciyn, y fuera de la luz solar directa.

Deje que los alimentos calientes se enfrнen a temperatura ambiente colocando en el aparato. La sobrecarga del aparato obliga a que el compresor funcione durante mбs tiempo.

Los alimentos que se congelan demasiado lentamente pueden perder calidad o estropearse.

Asegъrese de envolverlos alimentos correctamente y limpie los recipientes hasta que esten secos s colocбndolos en el aparato. Esto se reduce la acuimulaciyn de escarcha del aparato.

- La interior del aparato no debe forrarse con papel de aluminio, papel de cera o toalla de papel. Los revestimientos interfieren con la circulaciyn de aire frнo, lo que hace que el aparato sea menos eficiente.

Organice y etiquete los alimentos para reducir las aberturas de las puertas y las bъsquedas prolongadas. Retire tantos artнculos como sea necesario a la vez, y la clase de la puerta tan pronto como sea posible.

3 Estructura y funciones

3.1 Componentes

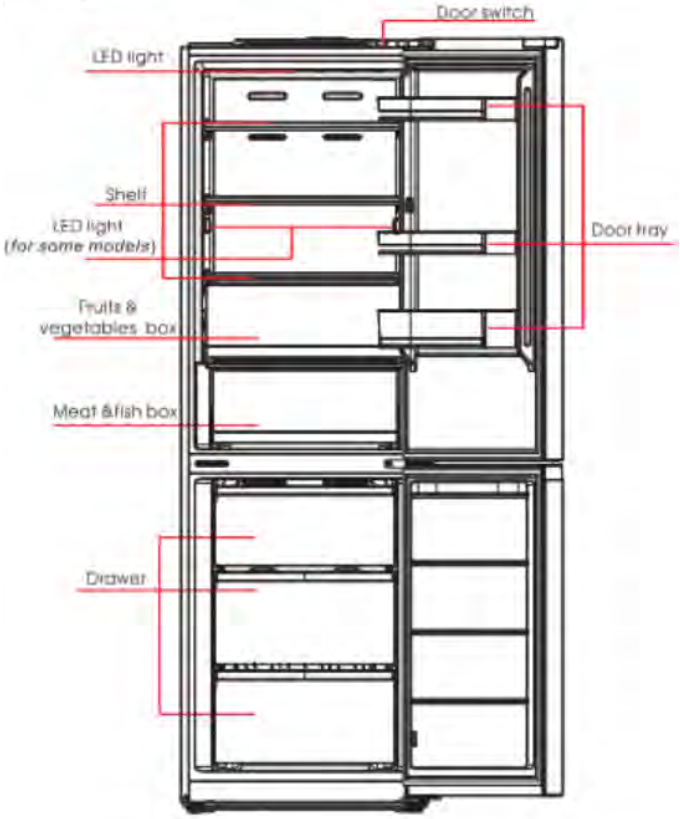

(La imagen de arriba es sólo para referencia. La configuración real dependerá de la declaración de productor fí sico por parte del distribuidor)

Cámara de refrigeración

- La Cámara de Refrigeración es adecuada para el almacenamiento de una variedad de frutas, verduras, bebidas y otros alimentos consumidos a corto plazo, sugirió tiempo de almacenamiento de 3 dí as a 5 dí as.
- Los alimentos de cocina no deben ser colocarse en la cámara de refrigeración hasta que se enfrí en a temperatura ambiente.
  Se recomienda sellar los alimentos antes de ponerlos en el refrigerador.
- Los estantes de vidrio se pueden ajustar hacia arriba o hacia abajo para una cantidad razonable de espacio de almacenamiento y fácil uso.

Cámara de congelación

- La cámara de congelación a baja temperatura puede mantener los alimentos frescos durante mucho tiempo y se utiliza principalmente para almacenar alimentos congelados y hacer hielo.

La cámara de congelación es adecuada para el almacenamiento de carne, pescado, bolas de arroz y otros alimentos que no consumido a corto plazo.

Los trozos de carne deben dividirse preferiblemente en trozos pequeños para facilitar el acceso. Tenga en
cuenta que los alimentos deben consumirse dentro del tiempo de conservación.

Drawers, cajas de alimentos, estantes, etc. colocados de acuerdo con la posición en la imagen de arriba son los más eficientes energéticamente.

3.2 **Funciónes**

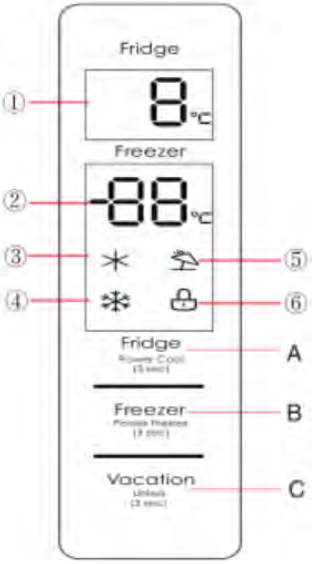

(La imagen de arriba es sólo para referencia. La configuración real dependerá de ! he producto fí sico o declaración por !he distribuidor)

Pantalla de visualización

(!) Zona de visualización de la temperatura de la cámara de refrigeración (g) Zona de visualización de la temperatura de la cámara de congelación ® Icono refrigeración rápida @ Icono de congelación rápida ® Icono vacaciones ® Icono de bloqueo

Botón de operación

A. Botón de ajuste de temperatura de refrigeración B. Botón de ajuste de temperature de congelación C. Vacaciones/bloqueo

Pantalla

Cuando se enciende el refrigerador durante el1o tiempo, todo el panel de visualización brillará durante 3 segundos. A continuación, el panel de visualización entra en la pantalla normal. La primera vez para utilizar el frigorí fico, las temperaturas establecidas por defecto de la cámara de refrigeración, la cámara de congelación es de 5 oC/-18 oCC respectivamente. º

Cuando se produce el error, el panel de visualización muestra el código de error (consulte la página siguiente); ; durante el funcionamiento normal, el panel de visualización muestra !él estableció la temperatura de la cámara de refrigeración, cámara de congelación. .

En funcionamiento normal, si no hay operación o acción de apertura de la puerta dentro de 30s , !él panel de visualización se bloqueará be locked,la luz del panelde visualización se cerrará después de !él bloqueó el estado 8 continuó durante 30s.

Bloqueo/desbloqueo

En el estado desbloqueado, mantenga presionado el botón de bloqueo ° ,'É'; durante 3 segundos, se ilumina y suena el zumbador, significa que el panel de visualización está bloqueado, en este momento, los pulsadores no seran funcionales;

En el estado de bloqueo , mantenga presionado el botón de bloqueo v 0 ,'É'.'ºn durante 3 segundos, se ilumina y suena el zumbador, significa que el panel de visualización está des bloqueado, en este momento, los pulsadores seran funcionales;

Ajuste de temperatura de la cámara de refrigeración

Haga clic en el botón para cambiar la temperatura establecida de la cámara de refrigeración. Con cada clic del
botón de ajuste de temperatura de la cámara de refrigeración, la temperatura establecida se reducirá 1 ° C;
El rango de ajuste de temperatura de la cámara de refrigeración es de 2 ~ 8 ° C. Cuando la temperatura establecida es
de 2 ° C, haga clic nuevamente en el botón, la temperatura establecida de la cámara de refrigeración cambiará a 8 ° C.

Ajuste de temperatura de la cámara de congelación

Haga clic en el botón para cambiar la temperatura establecida de la cámara de congelación. Con cada clic del
botón de ajuste de temperatura de la cámara de congelación, la temperatura establecida se reducirá 1 ° C;
El rango de ajuste de temperatura para la cámara de congelación es -24 ~ -16 ° C. Cuando la temperatura es de -24 °
C, haga clic nuevamente en el botón, la temperatura establecida de la cámara de congelación cambiará a -16 ° C.

Ajuste de modo

Modo de enfriamiento rápido

Mantenga presionado el botón durante 3 segundos para configurar el modo de enfriamiento rápido. El icono
se ilumina.
La temperatura de la cámara de refrigeración muestra 2 ° C, y se ingresará al modo de enfriamiento rápido.
En el modo de enfriamiento rápido, mantenga presionado el botón durante 3 segundos. El icono se apaga.
Salga del modo de enfriamiento rápido.
La temperatura establecida de la cámara de refrigeración cambiará automáticamente a la temperatura establecida
antes del modo de enfriamiento rápido. Cuando establezca el modo de vacaciones, salga del modo de enfriamiento
rápido.

Modo de enfriamiento rápido desactivado automáticamente para 6H.

Modo de congelación rápida

Mantenga presionado el botón durante 3 segundos para configurar el modo de congelación rápida. El icono
se ilumina.
La pantalla de temperatura de la cámara de congelación -24 ° C, se ingresará al modo de congelación rápida.
En el modo de congelación rápida, mantenga presionado el botón durante 3 segundos. El icono se apaga.
Salga del modo de congelación rápida.
La temperatura establecida de la cámara de congelación volverá automáticamente a la temperatura establecida antes
del modo de congelación rápida. Cuando configure el modo de vacaciones, salga del modo de congelación rápida.

Modo de congelación rápida desactivado automáticamente para 24H

Modo de vacaciones

haga clic en el botón para configurar el modo de vacaciones, el icono se ilumina.
La pantalla de temperatura de la cámara de refrigeración se apaga, la pantalla de temperatura de la cámara de
congelación -18 ° C y se ingresará al modo de vacaciones.
En el modo de vacaciones, haga clic en el botón nuevamente, el icono se apaga. Salga del modo de vacaciones.
La temperatura establecida de la cámara de refrigeración y la cámara de congelación volverá automáticamente a la
temperatura establecida antes del modo de vacaciones.

Cuando configure el modo de enfriamiento rápido y el modo de congelación rápida, salga del modo de vacaciones.

Ajuste recomendado : cámara refrigerada 4 oC, cámara de congelación - 18 º oC. º

Advertencia de apertura y control de alarma

Cuando abra la puerta del refrigerador, se reproducirá la música de la puerta abierta. Si la puerta no se cierra en dos
minutos, el timbre seguirá sonando hasta que se cierre la puerta. Presione cualquier botón para detener la alarma del
timbre.

Indicación de falla

Las siguientes advertencias que aparecen en la pantalla indican fallas correspondientes del refrigerador.
Aunque el refrigerador aún puede tener la función de almacenamiento en frío con las siguientes fallas, el usuario
deberá contactar a un especialista en mantenimiento para el mantenimiento, a fin de garantizar un funcionamiento
optimizado del aparato.

Advertencia de apertura y control de alarma

Cuando abra la puerta del refrigerador, se reproducirá la música de la puerta abierta. Si la puerta no se cierra en dos
minutos, el timbre seguirá sonando hasta que se cierre la puerta. Presione cualquier botón para detener la alarma del
timbre.

Indicación de falla

Las siguientes advertencias que aparecen en la pantalla indican fallas correspondientes del refrigerador.
Aunque el refrigerador aún puede tener la función de almacenamiento en frío con las siguientes fallas, el usuario
deberá contactar a un especialista en mantenimiento para el mantenimiento, a fin de garantizar un funcionamiento
optimizado del aparato.

Advertencia de apertura y control de alarma

Cuando abra la puerta del refrigerador, se reproducirá la música de la puerta abierta. Si la puerta no se cierra en dos
minutos, el timbre seguirá sonando hasta que se cierre la puerta. Presione cualquier botón para detener la alarma del
timbre.

Indicación de falla

Las siguientes advertencias que aparecen en la pantalla indican fallas correspondientes del refrigerador.
Aunque el refrigerador aún puede tener la función de almacenamiento en frío con las siguientes fallas, el usuario
deberá contactar a un especialista en mantenimiento para el mantenimiento, a fin de garantizar un funcionamiento

optimizado del aparato.

Código de error	Descripción del error
E1	**Fallo del sensor de temperatura de zona de refrigerador**
E2	**Fallo del sensor de temperatura de zona de congelador**
E3	**Fallo del sensor de temperatura** Zona de carnes/pescados
E5	**Error de detección del circuito de detección del sensor de descongelación de congelación**
E6	**Error de comunicación**
E7	**Temperatura ambiente sensor**

4. Mantenimiento y cuidado del aparato

4.1 Limpieza general

El polvo detrás de la nevera y en el suelo debe limpiarse en el momento oportuno para mejorar el efecto de
enfriamiento y el ahorro de energía.
Revise la junta de la puerta regularmente para asegurarse de que no haya residuos. Limpie la junta de la puerta
con un suave paño humedecido con agua jabonosa o detergente diluido.
El interior de la nevera debe limpiarse regularmente para evitar olores.
Apague la alimentación antes de limpiar el interior, retire todos los alimentos, bebidas, estanterías, cajones, etc.
Use un paño suave o una esponja para limpiar el interior del refrigerador, con dos cucharadas de bicarbonato de
sodio y un litro de agua tibia. Luego enjuague con agua y limpie. Después de la limpieza, abra la puerta y deje
que se seque naturalmente antes de encender la corriente.
Para áreas que son difíciles de limpiar en el refrigerador (como capas estrechas, huecos o esquinas), se
recomienda limpiarlas regularmente con un trapo suave, un cepillo suave, etc. y cuando sea necesario,
combinarlas con algunas herramientas auxiliares (como palos delgados) para garantizar que no se acumulen
contaminantes ni bacterias en estas áreas.
No use jabón, detergente, exfoliante en polvo, limpiador en aerosol, etc., ya que pueden causar olores en el
interior del refrigerador o alimentos contaminados.
Limpie el marco de la botella, los estantes y los cajones con un paño suave humedecido con agua jabonosa o
detergente diluido. Seque con un paño suave o seque de forma natural.
Limpie la superficie exterior del refrigerador con un paño suave humedecido con agua jabonosa, detergente, etc.,
El polvo detrás de la nevera y en el suelo debe limpiarse en el momento oportuno para mejorar el efecto de
enfriamiento y el ahorro de energía.
Revise la junta de la puerta regularmente para asegurarse de que no haya residuos. Limpie la junta de la puerta
con un suave paño humedecido con agua jabonosa o detergente diluido.
El interior de la nevera debe limpiarse regularmente para evitar olores.
Apague la alimentación antes de limpiar el interior, retire todos los alimentos, bebidas, estanterías, cajones, etc.
Use un paño suave o una esponja para limpiar el interior del refrigerador, con dos cucharadas de bicarbonato de
sodio y un litro de agua tibia. Luego enjuague con agua y limpie. Después de la limpieza, abra la puerta y deje
que se seque naturalmente antes de encender la corriente.
Para áreas que son difíciles de limpiar en el refrigerador (como capas estrechas, huecos o esquinas), se
recomienda limpiarlas regularmente con un trapo suave, un cepillo suave, etc. y cuando sea necesario,
combinarlas con algunas herramientas auxiliares (como palos delgados) para garantizar que no se acumulen
contaminantes ni bacterias en estas áreas.
No use jabón, detergente, exfoliante en polvo, limpiador en aerosol, etc., ya que pueden causar olores en el
interior del refrigerador o alimentos contaminados.
Limpie el marco de la botella, los estantes y los cajones con un paño suave humedecido con agua jabonosa o
detergente diluido. Seque con un paño suave o seque de forma natural.

Limpie la superficie exterior del refrigerador con un paño suave humedecido con agua jabonosa, detergente, etc.,
y luego seque.

4.2 Limpieza del estante de vidrio

Retire el cajón del estante de vidrio;
Levante la parte delantera del estante de vidrio
(aproximadamente 60 °) y luego extraiga:
Retire el estante de vidrio y límpielo según la
necesidad;
La operación inversa es para la instalación del estante de vidrio.

4.3 Descongelación

El refrigerador está hecho en base al principio de enfriamiento de aire y por lo tanto tiene la función de la descongelación automática. Las heladas formadas debido al cambio de estación o temperatura, también pueden
ser eliminadas manualmente por la desconexión del aparato de la fuente de alimentación o por la frotación con una toalla seca .

4.4 Fuera de operación

Fallo de alimentación: En caso de corte de corriente, incluso en verano, los alimentos que se encuentren en el
interior del aparato podrán conservarse durante varias horas; durante el corte de corriente, se reducirán los tiempos de apertura de la puerta y no se introducirán más alimentos frescos en el aparato.
No uso prolongado: El aparato debe desenchufarse y luego limpiarse; entonces las puertas se dejan abiertas para
evitar el olor.
Desplazamiento: Antes de mover la nevera, saque todos los objetos del interior, fije con cinta adhesiva los tabiques de cristal, el soporte para verduras, los cajones de la cámara de congelación, etc., y apriete las patas
niveladoras; cierre las puertas y fíjelas con cinta adhesiva. Durante el desplazamiento, el aparato no deberá
colocarse boca abajo ni horizontalmente ni vibrar; la inclinación durante el desplazamiento no deberá ser superior a 45°.

El aparato deberá funcionar de forma continua una vez puesto en marcha. En general, no debe interrumpirse el
funcionamiento del aparato C; de lo contrario, la vida útil puede verse afectada

5 Solución de problemas

Usted puede tratar de salvar los siguientes problemas simples por sí mismo. si no se pueden resolver, póngase en contacto con el departamento de ventas de aficionados.

Fallo de funcionamiento	Compruebe si el aparato está conectado a la alimentación o si el enchufe está bien conectado Compruebe si el voltaje es demasiado bajo
Olor	Compruebe si hay un fallo de alimentación o los circuitos parciales se han disparado Los alimentos olorosos deberán estar bien envueltos Compruebe si hay algún alimento podrido Limpie el interior del refrigerador
Funcionamiento prolongado del compresor	El funcionamiento prolongado del refrigerador es normal en verano cuando la temperatura ambiente es alta 11 no se recomienda tener demasiados alimentos en el aparato al mismo tiempo Que los alimentos se enfrí en en el aparato
La luz no se enciende	Las puertas se abren con demasiada frecuencia Compruebe si el frigorí fico está conectado a la fuente de alimentación y si la luz iluminadora está dañada
Las puertas no se pueden cerrar correctamente	La puerta está atascada por paquetes de alimentos El refrigerador está inclinado Compruebe si el suelo está nivelado y si el frigorí fico se coloca de forma estable Compruebe si los accesorios se colocan en lugares adecuados
Ruido fuerte	Retire los cuerpos extraños en el sello de la puerta Caliente el sello de la puerta y luego enfrí e para su restauración (o soplar il con un secador eléctrico o usar una toalla caliente para calentar)
El sello de la puerta no es ligero	Hay demasiada comida en la cámara o alimentos almacenados contiene demasiada agua, lo que resulta en una descongelación excesiva Las puertas no están cerradas correctamente, lo que resulta en glaseado debido a la entrada de aire y aumento de agua debido a la descongelación
La bandeja de agua se desborda	La disipación de calor del condensador incorporado a través de la carcasa, que es normal. Cuando la carcasa se caliente debido a la alta temperatura ambiente, el almacenamiento de demasiada comida o el apagado del compresor se apaga, asegúrese de que exista una buena ventilación
Carcasa caliente	Es nor mal cuando la humedad ambiental es demasiado alta. Simplemente limpie el condensado con una toalla limpia.
Surface condensation	Zumbido: El compresor puede producir zumbidos durante el funcionamiento, y los zumbidos son fuertes, especialmente al arrancar o al detenerse. Esto es normal. Crujido: El refrigerante que fluye dentro del aparato puede producir chirrido, lo cual es normal.
Ruido excesivo	

Tabla 1 Clase climatica

Clase	Simbolo	Rango de Temperatura °C
Templado extendido	SN	+10to+32
Templados	N	+16to+32
Subtropical	ST	+16to+38
Tropical	T	+16to+43

Templado extendido: «Este aparato frigorí fico está destinado a ser utilizado a temperaturas ambiente que van desde 1O oCa 32 oC»;
Templado: «este aparato frigorí fico está destinado a ser utilizado a temperaturas ambiente que van desde 16 oC a 32 oC" ;
Subtropical: «Este aparato frigorí fico está destinado a ser utilizado a temperaturas ambientales que van desde 16 oC a 38 oC»;';
Tropical: «este aparato frigorí fico está destinado a utilizarse a temperaturas ambientales que oscilan entre 16 oC y 43 oC»;

Especial para la nueva norma europea

Las piezas pedidas en la siguiente tabla se pueden adquirir del canal _:

Pieza pedida	Proporcionado by	Tiempo mí nimo requerido lejos disposición
Termostatos	Personal de mantenimiento profesional	Al menos 7 años desde que el último modelo es **lanzado al mercado**
sensores de temperatura	Personal de mantenimiento profesional	Al menos 7 años desde que el último modelo es **lanzado al mercado**
Placas circuito impreso	Personal de mantenimiento profesional	Al menos 7 años desde que el último modelo es **lanzado al mercado**
fuentes de luz	Personal de mantenimiento profesional	Al menos 7 años desde que el último modelo es **lanzado al mercado**
Tiradores	Reparadores profesionales y usuarios finales	Al menos 7 años desde que el último modelo es **lanzado al mercado**
bisagras de puerta	Reparadores profesionales y usuarios finales	Al menos 7 años desde que el último modelo es **lanzado al mercado**
Bandejas	Reparadores profesionales y usuarios finales	Al menos 7 años desde que el último modelo es **lanzado al mercado**
Cestas	Reparadores profesionales y usuarios finales	Al menos 7 años desde que el último modelo es **lanzado al mercado**
juntas de puerta	Reparadores profesionales y usuarios finales	Al menos 10 años desde que el último modelo es **lanzado al mercado**

Estimado cliente

1 . **Si** desea devolver o reemplazar el producto, póngase en contacto con la tienda donde compra.

(Recuerde traer la factura de compra)

2 **Si** su producto no funciona correctamente, por favor póngase en contacto con el servicio post - venta.

PT

MANUAL DO UTILIZADOR

FRIGORÍFICO
Combinado

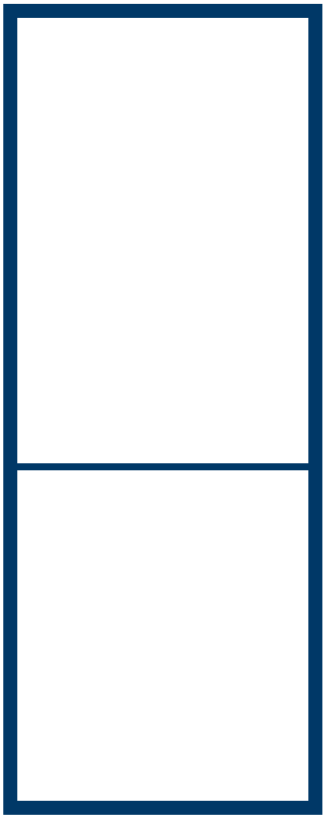

Aviso:
Antes de utilizar este produto, leia atentamente este manual e guarde-o para referência futura. O desenho e specifications estão sujeitos a alterações sem aviso prévio para melhoramento do produto. Consulte o seu revendedor ou fabricante para obter detalhes.

versão:002-6-2020

MODEL: MDRB470MG
MDRB521MG
SERIES

www.midea.com

CONTEÚDO

1. Avisos de segurança 1
   1.1. Aviso 1
   1.2. Significado dos símbolos de aviso de segurança 3
   1.3. Avisos relacionados com a eletricidade 3
   1.4. Avisos relativos à utilização 4
   1.5. Avisos relativos ao posicionamento 4
   1.6. Avisos relativos à energia 5
   1.7. Advertência para eliminação 5
2. Utilização correta de frigoríficos 7
   2.1. Posicionamento 7
   2.2. Pés de nivelamento 8
   2.3. Mudar a porta para a direita/esquerda 8
   2.4. Mudar a lâmpada 11
   2.5. Início 11
   2.6. Dicas de poupança de energia 11
3. Estrutura e funções 13
   3.1. Componentes principais 13
   3.2. Funções 14
4. Manutenção e cuidados com o aparelho 17
   4.1. Limpeza geral 17
   4.2. Limpar a prateleira de vidro 17
   4.3. Descongelar 17
   4.4. Fora de serviço 18
5. Resolução de problemas 19

1. Avisos de segurança

1.1. Aviso

Aviso: perigo de incêndio/materiais inflamáveis

Este aparelho destina-se a ser utilizado em casa e em aplicações semelhantes, tais como áreas de cozinha para pessoal em lojas, escritórios e outros ambientes de trabalho; quintas e por clientes em hotéis, motéis e outros tipos de ambientes residenciais; ambientes tipo pousada; serviços de catering e aplicações semelhantes que não se destinem a retalho.

Este aparelho não se destina a ser usado por pessoas (incluindo crianças) com capacidades físicas, sensoriais ou mentais reduzidas, ou por pessoas sem experiência e conhecimentos, exceto se forem supervisionadas ou tenham sido instruídas relativamente à utilização do aparelho por alguém responsável pela sua segurança.

As crianças devem ser vigiadas para garantir que não brincam com o aparelho.

Se o cabo de alimentação estiver danificado, deve ser substituído pelo fabricante, pelo seu agente de assistência técnica ou por um profissional igualmente qualificado, para evitar qualquer perigo.

Não guarde substâncias explosivas, tais como latas de aerossol com propulsor inflamável, neste aparelho.

Este aparelho deve ser desligado da corrente após a utilização e antes de realizar a sua manutenção.

Aviso: Deve manter as aberturas de ventilação, na caixa do aparelho ou na estrutura encastrada, devidamente desobstruídas.

Aviso: Não utilizar dispositivos mecânicos nem outros meios para acelerar o processo de descongelação, a não ser os recomendados pelo fabricante.

Aviso: Não danificar o circuito de refrigeração.

Aviso: Não utilizar aparelhos elétricos no interior dos compartimentos de conservação de alimentos, a não ser os dos tipos recomendados pelo fabricante.

Aviso: Eliminar o frigorífico de acordo com os regulamentos locais, uma vez que este usa gás de exaustão e refrigerante inflamáveis.

Aviso: Ao posicionar o aparelho, assegurar que o cabo de alimentação não está preso ou danificado.

Aviso: Não colocar extensõesmúltiplas portáteis ou fontes de alimentação portáteis atrás do aparelho.

Não utilize cabos de extensão ou adaptadores (dois pinos) que não estejam ligados à terra.

Risco de aprisionamento de crianças Antes de eliminar o seu frigorífico ou congelador usados:

- Retirar as portas.
- Deixar as prateleiras na posição, para impedir que as crianças subam facilmente para o interior do mesmo.

O frigorífico deve estar desligado da fonte de alimentação elétrica antes de tentar instalar acessórios.

O refrigerante e material de espuma ciclopentano usados para o eletrodoméstico são inflamáveis. Portanto, quando o aparelho é eliminado, deve ser mantido afastado de qualquer fonte de fogo e ser recuperado por uma empresa de recuperação especial com qualificação correspondente que não seja ser eliminado por combustão, de modo a evitar danos para o ambiente ou qualquer outro dano.

Para a norma EN: Este aparelho pode ser utilizado por crianças a partir dos 8 anos de idade e por pessoas com capacidades físicas, sensoriais ou mentais reduzidas, ou por pessoas sem experiência e conhecimentos, desde que sejam supervisionadas ou tenham sido instruídas relativamente à utilização do aparelho de forma segura e compreendam os riscos envolvidos. As crianças não devem brincar com o aparelho. A limpeza e a manutenção não devem ser realizadas por crianças sem supervisão. As crianças entre os 3 e os 8 anos de idade estão autorizadas a carregar e descarregar aparelhos de refrigeração.

A necessidade de, para as portas ou tampas equipadas com fechaduras e chaves, as chaves serem mantidas fora do alcance das crianças e não nas proximidades do frigorífico, a fim de evitar que as crianças fiquem trancadas no seu interior.

Para evitar a contaminação dos alimentos, deve respeitar as seguintes instruções:

- A abertura da porta por longos períodos pode causar um aumento significativo da temperatura nos compartimentos do aparelho.
- Limpar regularmente as superfícies que entram em contacto com alimentos e os sistemas de drenagem acessíveis.
- Limpar os reservatórios de água, caso não tenham sido usados durante 48 h; faça a descarga do sistema de água ligado ao sistema de abastecimento de água, se não tiver sido esvaziada a água há 5 dias. (Nota 1)
- Guardar carne e peixe cru em recipientes adequados no frigorífico para não pingarem nem entrarem em contacto com outros alimentos.
- Os compartimentos de alimentos congelados de duas estrelas são adequados para conservar alimentos pré-congelados, conservar ou fazer gelados e fazer cubos de gelo. (Nota 2)
- Compartimentos de uma -, duas - e três estrelas não são adequados para congelar alimentos frescos. (Nota 3)
- Para aparelhos sem um compartimento de 4 estrelas: este frigorífico não é adequado para congelar produtos alimentares. (Nota 4)
- Se o frigorífico estiver vazio durante longos períodos, deve desligar, descongelar, limpar, secar o mesmo e deixar a porta aberta para evitar o aparecimento de bolor no interior do aparelho.

Notas 1, 2, 3, 4: Confirmar se é aplicável de acordo com o tipo de compartimento do produto.

Para um aparelho independente: este frigorífico não se destina a ser usado como aparelho encastrado.

Para aparelhos com compartimento de refrigeração: alguns tipos de legumes e fruta frescos são sensíveis ao frio, não sendo por isso adequados para serem armazenados neste tipo de compartimento.

A substituição ou a manutenção das lâmpadas LED destinam-se a ser realizadas pelo fabricante, o seu agente de assistência técnica ou um profissional igualmente qualificado.
Este produto contém uma fonte de luz de classe de eficiência energética (G)

1.2. Significado dos símbolos de aviso de segurança

Símbolo de proibição	Isto é um símbolo de proibição. O não cumprimento das instruções marcadas com este símbolo pode resultar em danos ao produto e pôr em perigo a segurança pessoal do utilizador.
Símbolo de aviso	Isto é um símbolo de aviso. É necessário cumprir rigorosamente as instruções marcadas com este símbolo; caso contrário, poderá danificar o produto ou causar danos pessoais.
Símbolo de atenção	Isto é um símbolo de prudência. As instruções marcadas com este símbolo requerem especial cuidado. Não ter cuidado suficiente pode resultar em lesões ligeiras ou danos no produto.

Este manual contém uma grande quantidade de informação de segurança que deve ser considerada pelos utilizadores.

1.3. Avisos relacionados com a eletricidade

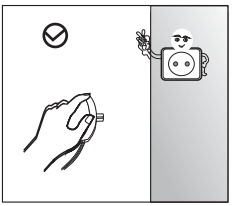

- Não puxe pelo cabo de alimentação ao desligar o frigorífico da tomada. Segurar a ficha com firmeza e retirar a mesma diretamente da tomada.
- Para garantir a utilização segura, não danifique o cabo de alimentação nem utilize o cabo de alimentação quando este estiver danificado ou desgastado.

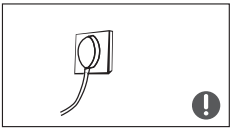

- Utilize uma tomada elétrica dedicada, esta não deve ser partilhada com outros eletrodomésticos. A ficha deve estar firmemente ligada à tomada, caso contrário, pode provocar um incêndio.
- Assegurar que o elétrodo de ligação à terra da tomada elétrica está equipado com uma linha de ligação à terra fiável.

- No caso de fugas de gás e de outros gases inflamáveis, desligar a válvula do gás que está com fuga e, em seguida, abrir as portas e as janelas. Não desligue o frigorífico e outros eletrodomésticos da tomada, considerando que uma faísca pode provocar um incêndio.

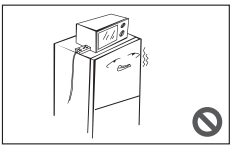

- Não utilize aparelhos elétricos em cima do aparelho, a menos que sejam de um tipo recomendado pelo fabricante.

1.4. Avisos relativos à utilização

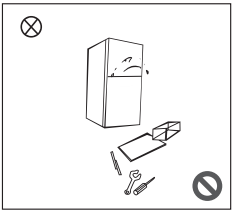

- Não desmonte ou reconstrua arbitrariamente o frigorífico, nem danifique o circuito de refrigeração; a manutenção do aparelho deve ser realizada por um especialista.
- O cabo de alimentação danificado deve ser substituído pelo fabricante, pelo respetivo departamento de manutenção ou por profissionais do setor, a fim de evitar perigos.

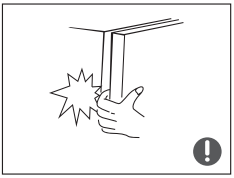

- Os espaços entre as portas de frigorífico e entre as portas e o corpo do frigorífico são pequenos, não ponha as mãos nestas áreas para evitar entalar os dedos. Tenha cuidado quando fecha a porta do frigorífico para evitar a queda de artigos.
- Não mexa em alimentos ou recipientes com as mãos molhadas na câmara de congelamento quando o frigorifico está a funcionar, especialmente recipientes metálicos, a fim de evitar queimaduras provocadas pelo gelo.

- Não permita que nenhuma criança entre ou suba para o frigorífico, caso contrário, a criança pode asfixiar ou cair e ferir-se.

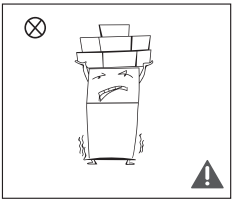

- Não coloque objetos pesados em cima do frigorífico, considerando que estes podem cair quando fecha ou abre a porta e causar lesões acidentais.
- Retirar a ficha da tomada no caso de falha de energia ou para limpeza. Não ligue o frigorífico à corrente durante cinco minutos para evitar danos no compressor devido a arranques sucessivos.

1.5. Avisos relativos ao posicionamento

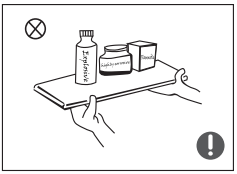

- Não coloque produtos inflamáveis, explosivos, voláteis e altamente corrosivos no frigorífico para evitar danos ou acidentes com fogo.
- Não coloque produtos inflamáveis perto do frigorífico para evitar incêndios.

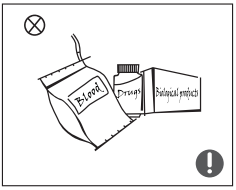

- O frigorífico é destinado para uma utilização doméstica, como armazenamento de alimentos; não deve ser utilizado para outros fins, tais como armazenamento de sangue, medicamentos, produtos biológicos, etc.

Não coloque cerveja, bebidas ou outros líquidos em garrafas ou recipientes fechados na câmara de congelamento, caso contrário, as garrafas ou os recipientes fechados podem rachar devido ao congelamento e provocar danos.

1.6. Avisos relativos à energia

Aviso relativo à energia

1) Os aparelhos de refrigeração podem não funcionar de forma consistente (possibilidade de descongelamento do conteúdo ou de a temperatura se tornar demasiado quente no compartimento dos alimentos congelados) quando instalados durante um longo período abaixo da extremidade fria do intervalo de temperaturas para o qual o aparelho de refrigeração foi concebido.
2) O facto de as bebidas efervescentes não deverem ser colocadas nos compartimentos ou armários do congelador ou nos compartimentos ou armários a baixa temperatura, e dealguns produtos, tais como gelados, de modo a não serem consumidos demasiado frios;
3) A necessidade de não ultrapassar o(s) prazo(s) de conservação recomendados pelos produtores de qualquer tipo de alimentos, e particularmente de alimentos comercialmente ultracongelados nos compartimentos ou armários de armazenamento de alimentos congelados e no congelador;
4) As precauções necessárias para evitar uma subida excessiva da temperatura dos alimentos congelados durante o processo de descongelação do frigorífico, como embrulhar os alimentos congelados em várias camadas de papel de jornal.
5) O facto de que uma subida da temperatura dos alimentos congelados durante a descongelação manual, a manutenção ou a limpeza pode encurtar o prazo de conservação.

1.7. Advertência para eliminação

O refrigerante e o material da espuma de ciclopentano usados no frigorífico são inflamáveis. Assim, quando o frigorífico for desmantelado, deve ser mantido afastado de qualquer fonte de incêndio e ser recolhido por uma empresa de recolha especial, com a correspondente qualificação, que não a de eliminação por combustão, a fim de evitar danos para o meio ambiente ou quaisquer outros danos.

Quando se desfizer do frigorífico, desmonte as portas e remova a junta da porta e as prateleiras; coloque as portas e as prateleiras num local apropriado, de modo a evitar que crianças fiquem presas.

Eliminação correta deste produto:

Esta marcação indica que este produto não deve ser eliminado com outros resíduos domésticos. Para evitar possíveis danos no meio ambiente ou à saúde humana devido à eliminação não controlada de resíduos, deve reciclar o mesmo responsavelmente para promover a reutilização sustentável dos recursos materiais. Para devolver o seu aparelho usado, utilizar os sistemas de recolha e devolução ou contactar o revendedor onde o produto foi adquirido. Estas entidades podem aceitar este produto para realizar a sua reciclagem ambientalmente segura.

2. Utilização correta de frigoríficos

2.1. Posicionamento

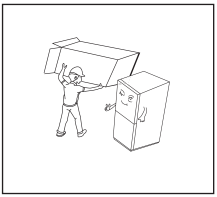

- Antes da utilização, remova todos os materiais de embalagem, incluindo as almofadas do fundo, as espumas e as fitas no interior do frigorífico; rasgue a película de proteção das portas e do corpo do frigorífico.

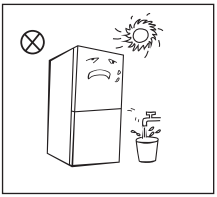

- Manter o aparelho afastado do calor e da luz solar direta. Não colocar o congelador em locais húmidos ou com água para evitar o enferrujamento ou a redução do efeito de isolamento.
- Não pulverize nem molhe o frigorífico, não coloque o frigorífico em locais húmidos, onde possa ser salpicado com água, de modo a não afetar as propriedades do isolamento elétrico do frigorífico.

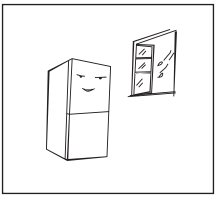

- O frigorífico deve ser colocado num local interior bem ventilado, o piso deve ser plano e resistente (rode a roda para a esquerda ou para a direita para nivelar, se instável).

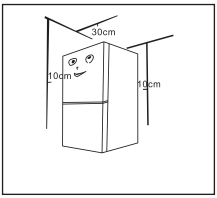

- O espaço do topo do frigorífico deve ser superior a 30 cm e o frigorífico deve ser colocado contra uma parede, com uma distância livre superior a 10 cm para facilitar a dissipação do calor.

❗ Precauções antes da instalação:

Antes da instalação ou do ajuste de acessórios, deve assegurar-se de que o frigorífico está desligado da corrente.

Devem ser tomadas precauções para evitar que a queda da pega cause danos pessoais.

2.2. Pés de nivelamento

Diagrama esquemático dos pés de nivelamento

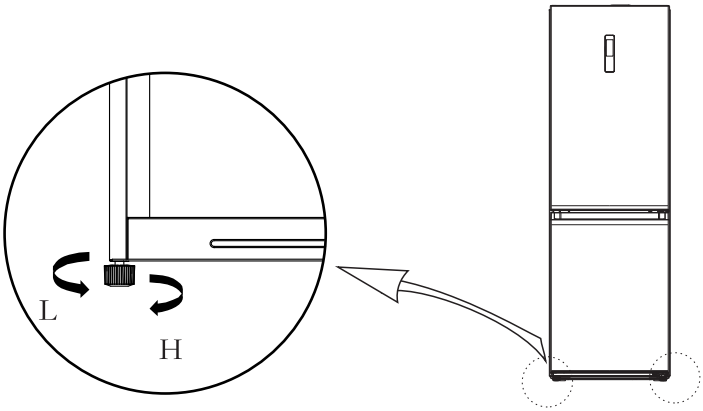

(A imagem acima é apenas para referência. A configuração real dependerá do produto físico ou da declaração do distribuidor)

Procedimentos de ajuste:

a. Rode os pés no sentido dos ponteiros do relógio para elevar o frigorífico;
b. Rode os pés no sentido contrário ao dos ponteiros do relógio para baixar o frigorífico;
c. Ajuste os pés direitos e esquerdos com base nos procedimentos acima para nivelar horizontalmente.

2.3. Mudar a porta para a direita/esquerda

Lista de ferramentas a serem providenciadas pelo utilizador			
	Chave de fendas de estrela		Espátula Chave de fendas fina
	Chave de catraca de 5/16"		Fita adesiva

1. Desligue este aparelho da corrente antes de realizar esta operação. Retire todos os alimentos das prateleiras da porta.

2. Retire a tampa decorativa da dobradiça superior esquerda, a tampa da dobradiça superior direita e a dobradiça superior direita, e desligue o fio do sinal direito (terminal do fio de sinal 1, 2) na parte superior do corpo da caixa.

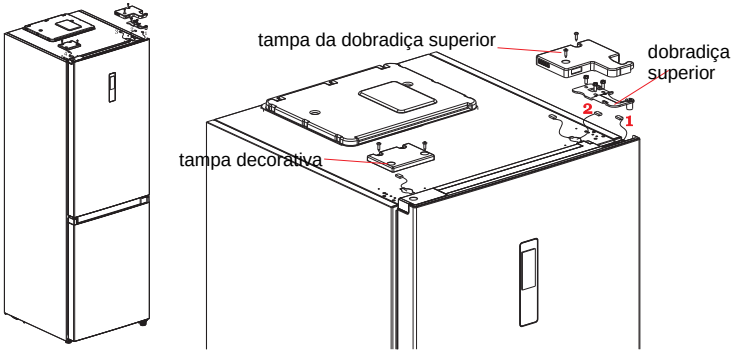

3. Retire o corpo da porta do frigorífico (tenha cuidado para não perder peças pequenas, tais como o eixo da dobradiça e o batente da porta);

Retire a dobradiça do meio e retire a tampa decorativa do orifício da dobradiça do outro lado.

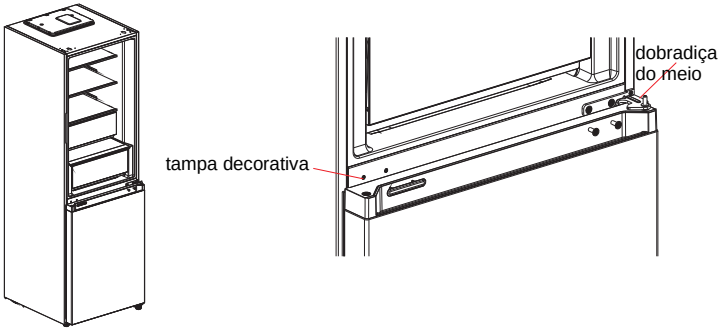

4. Retire o corpo da porta do congelador (tenha cuidado para não perder peças pequenas, tais como o eixo da dobradiça e o batente na porta);

Retire a dobradiça e ajuste o ângulo. Retire e instale o eixo da dobradiça inferior no outro lado da dobradiça, e instale a dobradiça inferior modificada no outro lado da caixa.

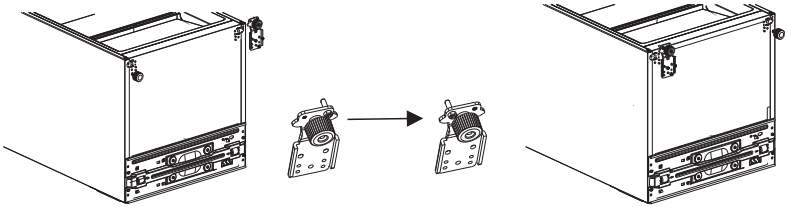

5. Mudar a porta do frigorífico:

1) Retire a placa de cobertura da tampa da extremidade superior da porta de refrigeração e a tampa decorativa esquerda. Instale o eixo da dobradiça superior e o fio de sinal da porta no outro lado e tape a tampa da extremidade superior. Tire a tampa decorativa da bolsa de acessórios e instale-a

no outro lado da tampa da extremidade superior.

2) Retire o fecho automático da porta, o batente da porta e o eixo da dobradiça da porta do frigorífico, tire o fecho automático da porta esquerda da bolsa de acessórios, instale-o no lado esquerdo da tampa da extremidade esquerda da porta do frigorífico, mude o batente da porta e o eixo da dobradiça para o lado esquerdo da tampa da extremidade inferior da porta do frigorífico.

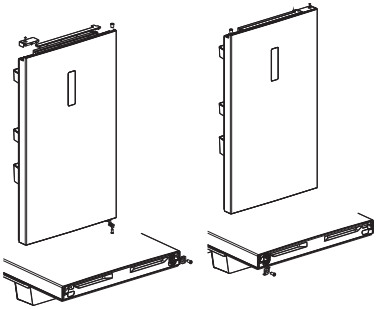

6. Mudar a porta do congelador:

1) Retire o eixo da dobradiça e a tampa da cobertura da extremidade superior da porta do congelador e instale-os conforme as posições esquerda e direita trocadas.

2) Retire o fecho automático da porta, o batente da porta e o eixo da dobradiça da porta do congelador, tire o fecho automático da porta esquerda da bolsa de acessórios, instale-o no lado esquerdo da tampa da extremidade esquerda da porta do congelador, mude o batente da porta e o eixo da dobradiça para o lado esquerdo da tampa da extremidade inferior da porta do congelador.

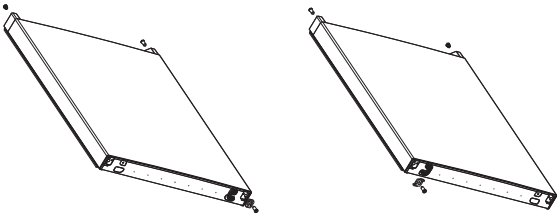

7. Instale a porta do congelador substituída na dobradiça inferior, em seguida, instale a dobradiça do meio e coloque a tampa decorativa no orifício da dobradiça.

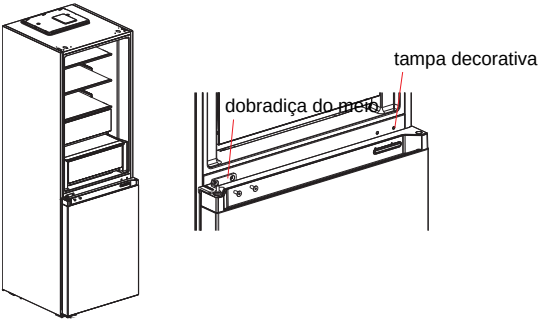

8. Tire a tampa da dobradiça superior esquerda e a dobradiça superior esquerda da bolsa de acessórios.

Coloque o corpo da porta do frigorífico na dobradiça do meio e instale a dobradiça superior esquerda. Ligue o fio do sinal 4 da parte superior do frigorífico ao fio do sinal 1 da porta, e ligue o fio do sinal 2 ao fio do sinal 3.

Finalmente, mude a tampa decorativa da dobradiça para o lado direito do corpo da caixa, (nota: quando mudar a tampa decorativa da dobradiça para o lado direito do corpo da caixa, os dois pernos na tampa decorativa da dobradiça (conforme mostrado na figura) devem ser cortados).

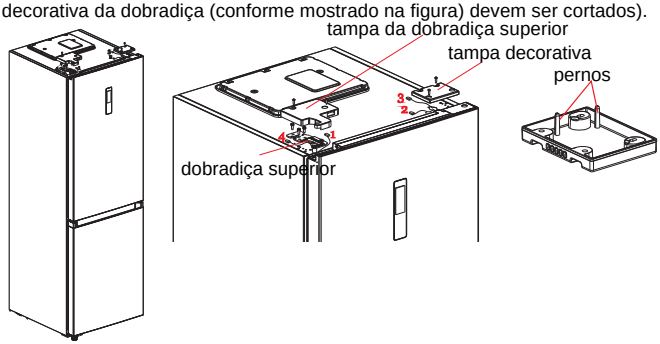

(A imagem acima é apenas para referência. A configuração real dependerá do produto físico ou da declaração do distribuidor)

2.4. Mudar a lâmpada

A substituição ou a manutenção das lâmpadas LED destinam-se a ser realizadas pelo fabricante, o seu agente de assistência técnica ou um profissional igualmente qualificado.

2.5. Início

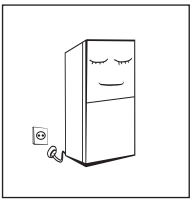

- Antes do arranque inicial, mantenha o frigorífico imobilizado durante duas horas antes de ligá-lo à corrente.
- Antes de colocar alimentos frescos ou congelados, o frigorifico deve funcionar vazio durante 2-3 horas, ou mais de 4 horas no verão, quando a temperatura ambiente é mais alta.

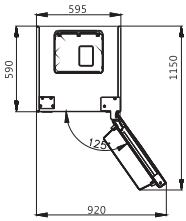

- Reserve espaço suficiente para a abertura conveniente das portas e das gavetas, ou de acordo com a declaração do distribuidor.

2.6. Dicas de poupança de energia

- O aparelho deve ser colocado na área mais fresca da divisão, longe de aparelhos que produzam calor, de condutas de aquecimento e da luz solar direta.
- Deixar os alimentos quentes arrefecerem à temperatura ambiente antes de os colocar no aparelho. Sobrecarregar o aparelho força o compressor a trabalhar durante mais tempo. Os alimentos que congelam muito lentamente podem perder qualidade ou estragar-se.
- Assegurara que embrulha devidamente os alimentos e que seca os recipientes antes de os colocar no aparelho. Isto reduz a acumulação de gelo no interior do aparelho.

- O recipiente de armazenamento não deve ser forrado com folha de alumínio, papel de cera ou papel de cozinha. Os revestimentos interferem com a circulação do ar, tornando o aparelho menos eficiente.
- Organizar e rotular os alimentos para reduzir as aberturas da porta e as procuras prolongadas. Retirar o maior número de artigos de uma só vez e fechar a porta o mais rápido possível.

3. Estrutura e funções

3.1. Componentes principais

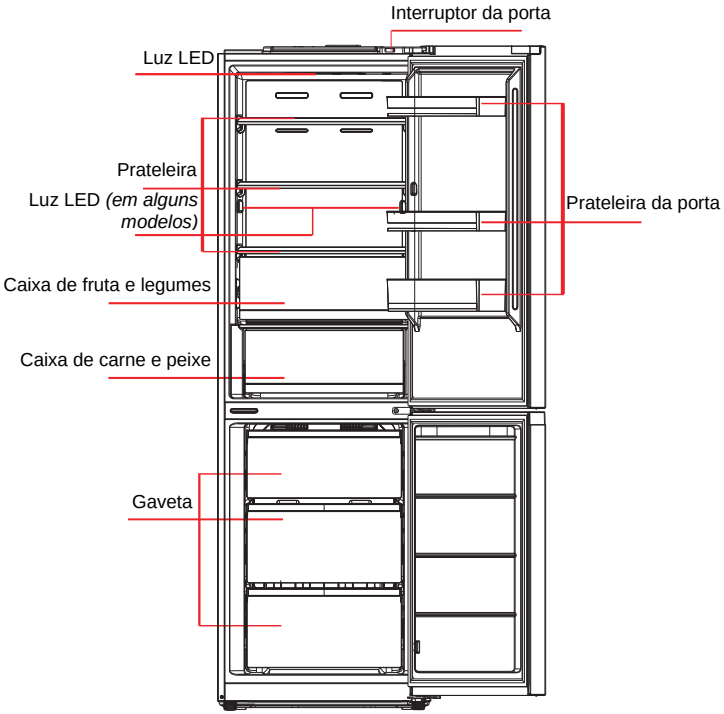

(A imagem acima é apenas para referência. A configuração real dependerá do produto físico ou da declaração do distribuidor)

Câmara de refrigeração

- A Câmara de Refrigeração é adequada para o armazenamento de fruta, legumes, bebidas e outros alimentos consumidos a curto prazo; tempo de armazenamento sugerido de 3 a 5 dias.
- Os alimentos cozinhados não devem ser colocados na câmara de refrigeração até estarem à temperatura ambiente.
- É recomendado selar os alimentos antes de colocá-los no frigorífico.
- As prateleiras de vidro podem ser ajustadas para cima ou para baixo para ter uma quantidade razoável de espaço de armazenamento e facilitar a utilização.

Câmara de congelamento

- A baixa temperatura da câmara de congelamento pode manter os alimentos frescos por mais tempo e é utilizada principalmente para armazenar alimentos congelados e fazer gelo.
- A câmara de congelamento é adequada para o armazenamento de carne, peixe, bolas de arroz e outros alimentos que não serão consumidos a curto prazo.
- As peças de carne devem ser divididas, de preferência, em pedaços pequenos para facilitar o acesso. Ter em atenção que os alimentos devem ser consumidos dentro da validade.

Gavetas, caixas de alimentos, prateleiras, etc. colocadas de acordo com a posição na imagem acima, são as mais eficientes em termos energéticos.

3.2. Funções

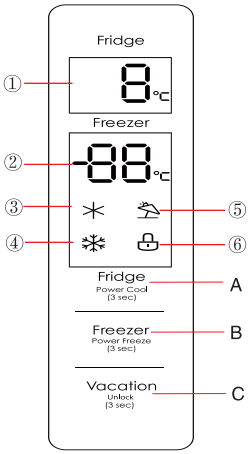

(A imagem acima é apenas para referência. A configuração real dependerá do produto físico ou da declaração do distribuidor)

Visor

① Área de visualização da temperatura da câmara de refrigeração

② Área de visualização da temperatura da câmara de congelação

③ Ícone de refrigeração rápida

④ Ícone de congelação rápida

⑤ Ícone de férias

⑥ Ícone de bloqueio

Botão de operação

A. Botão de regulação da temperatura da câmara de refrigeração

B. Botão de regulação da temperatura da câmara de congelação

C. Botão de férias/bloqueio

Visor

Quando o frigorífico é ligado pela primeira vez, o painel do visor fica totalmente aceso durante 3 segundos. Em seguida, o painel do visor entra no modo de visualização normal. A primeira vez que utilizar o frigorifico, as temperaturas predefinidas da câmara de refrigeração e da câmara de congelação são 5°C/-18°C, respetivamente.

Quando ocorre um erro, o visor apresenta o código de erro (ver a página seguinte); durante o funcionamento normal, o visor mostra a temperatura definida da câmara de refrigeração ou da câmara de congelação.

Em condições normais de funcionamento, se não houver nenhuma operação ou ação de abertura da porta em 30 segundos, o painel do visor é bloqueado e a iluminação do painel do visor apaga-se se continuar no estado bloqueado 🔒 30 segundos.

Bloquear/desbloquear

No estado desbloqueado, ao premir longamente o botão de bloqueio Vacation Unlock (3 sec) durante 3 segundos, entra no estado bloqueado; o ícone 🔒 acende-se e um sinal sonoro é emitido, isto significa que o

painel do visor está bloqueado e que o botão de operação não pode ser utilizado;

No estado bloqueado, ao premir longamente o botão de bloqueio Vacation Unlock (3 sec) durante 3 segundos, entra no estado desbloqueado; o ícone 🔒 apaga-se e um sinal sonoro é emitido, isto significa que o painel do visor está desbloqueado e que o botão de operação pode ser utilizado.

Regulação da temperatura da câmara de refrigeração

Prima o botão Fridge Power Cool (3 sec) para alterar a temperatura definida da câmara de refrigeração, cada pressão do botão de regulação da temperatura reduzirá a temperatura definida por 1°C. O intervalo de regulação da temperatura da câmara de refrigeração é de 2~8°C. Quando a temperatura definida é de 2°C,

Regulação da temperatura da câmara de congelação

Prima o botão Freezer Power Freeze (3 sec) para alterar a temperatura definida da câmara de congelação, cada pressão do botão de regulação da temperatura reduzirá a temperatura em 1°C. O intervalo de definição da temperatura da câmara de refrigeração é de -24°C ~ -16°C. Quando a temperatura é de -24°C, prima novamente o botão e a temperatura definida da câmara de congelação mudará para -16°C.

Definição do modo

Modo de refrigeração rápida

Prima longamente o botão Fridge Power Cool (3 sec) por 3 segundos para definir o modo de refrigeração rápida; o ícone ✳ acende-se. O visor de temperatura da câmara de refrigeração apresenta 2°C e entra no modo de refrigeração rápida.

No modo de refrigeração rápida, prima sem soltar o botão Fridge Power Cool (3 sec) durante 3 segundos ou prima Fridge Power Cool (3 sec) brevemente; o ícone ✳ apaga-se e sai do modo de refrigeração rápida. A temperatura definida da câmara de refrigeração mudará automaticamente para a temperatura definida anteriormente.

No modo de refrigeração rápida. Quando o modo de férias é definido, sai do modo de refrigeração rápida.

Modo de refrigeração rápida desativado automaticamente por 6H.

Modo de congelação rápida

Prima longamente o botão Freezer Power Freeze (3 sec) durante 3 segundos para definir o modo de congelação rápida; o ícone ❄ acende-se. O visor de temperatura da câmara de congelação apresenta -24°C e entra no modo de congelação rápida.

No modo de congelação rápida, prima sem soltar o botão Freezer Power Freeze (3 sec) durante 3 segundos ou prima Freezer Power Freeze (3 sec) brevemente; o ícone ❄ apaga-se e sai do modo de congelação rápida. A temperatura definida da câmara de congelação mudará automaticamente para a temperatura definida anteriormente.

No modo de congelação rápida. Quando o modo de férias é definido, sai do modo de congelação rápida.

Modo de congelação rápida desativado automaticamente por 24H.

Modo de férias

Prima o botão Vacation Unlock (3 sec) para definir o modo de férias; o ícone acende-se. O visor de temperatura da câmara de refrigeração apaga-se e o visor de temperatura da câmara de congelação apresenta -18°C.

No modo de férias, prima novamente o botão Vacation Unlock (3 sec); o ícone apaga-se e sai do modo de férias. A temperatura definida da câmara de refrigeração e da câmara de congelação mudará automaticamente para a temperatura definida antes do modo de férias.

Quando o modo de refrigeração rápida e o modo de congelação rápida são definidos, sai do modo de férias.

Definição recomendada: câmara de refrigeração 4°C, câmara de congelação -18°C.

Aviso de abertura e controlo de alarme

Quando abrir a porta do frigorífico, o som de abertura da porta irá tocar. Se a porta não for fechada em dois minutos, o sinal sonoro irá tocar até a porta ser fechada. Prima qualquer botão para parar o alarme sonoro.

Indicação de avaria

Os seguintes avisos que aparecem no visor indicam avarias correspondentes do frigorífico. Embora o frigorífico ainda possa ter a função de armazenamento a frio com as anomalias a seguir, o utilizador deve contactar um especialista em manutenção para proceder à mesma, de modo a garantir o funcionamento otimizado do aparelho.

Código da Anomalia	Descrição da Anomalia
E1	Anomalia do sensor de temperatura da câmara de refrigeração
E2	Anomalia do sensor de temperatura da câmara de congelação
E3	Anomalia do sensor de temperatura da zona de carne e peixe
E5	Erro de circuito de deteção do sensor de descongelação do congelador
E6	Erro de comunicação
E7	Anomalia do sensor de temperatura ambiente

4. Manutenção e cuidados com o aparelho

4.1. Limpeza geral

- O pó e poeira atrás do frigorífico e no chão devem ser limpos para melhorar o efeito de arrefecimento e poupar energia.
- Verificar o vedante da porta regularmente para se certificar que não tem detritos. Limpar o vedante da porta com um pano humedecido com água com sabão ou detergente diluído.
- O interior do frigorífico deve ser limpo regularmente para evitar odores.
- Desligue da corrente antes de limpar o interior, retirar todos os alimentos, bebidas, prateleiras, gavetas, etc.
- Utilize um pano macio ou uma esponja para limpar o interior do frigorífico, com duas colheres de sopa de bicarbonato de soda num litro de água morna. Em seguida, enxaguar com a água e limpar. Depois de limpar, abrir a porta e deixar secar naturalmente antes de ligar a alimentação.
- Para as áreas difíceis de limpar no frigorífico (tais como espaços ou cantos estreitos), é recomendado esfregá-las regularmente com um pano macio, uma escova macia, etc. e, quando necessário, combinar com ferramentas auxiliares (como palitos finos) para garantir que não há acumulação de contaminantes ou bactérias nestas áreas.
- Não utilize sabão, detergente, pó para esfregar, detergente em spray, etc., pois estes podem causar odores no interior do frigorífico ou a contaminação de alimentos.
- Limpe o suporte de garrafas, as prateleiras e as gavetas com um pano humedecido com água com sabão ou detergente diluído. Secar com um pano macio ou deixar secar naturalmente.
- Limpe a superfície exterior do frigorífico com um pano humedecido com água com sabão, detergente, etc. e, em seguida, seque.
- Não utilize escovas duras, palha de aço, escovas de arame, produtos abrasivos (tais como pasta de dentes), solventes orgânicos (tais como álcool, acetona, óleo de banana, etc.), água a ferver ou produtos ácidos ou alcalinos, que possam danificar a superfície e o interior do frigorífico. Água a ferver e solventes orgânicos, como benzeno, podem deformar ou danificar as peças plásticas.
- Não passar diretamente por água ou outros líquidos durante a limpeza para evitar curto-circuitos ou afetar o isolamento elétrico depois da imersão.

Desligue o frigorífico da tomada para o descongelar e limpar.

4.2. Limpar a prateleira de vidro

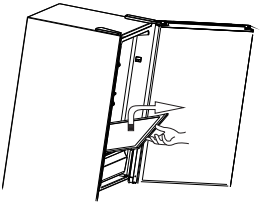

- Retire a gaveta na prateleira de vidro;
- Levante a frente da prateleira de vidro (cerca de 60°) e, em seguida, puxe-a para fora;
- Retire a prateleira de vidro e limpe, conforme necessário;
- Realize a operação inversa para instalar a prateleira de vidro.

4.3. Descongelar

- O frigorífico é fabricado com base no princípio de arrefecimento do ar e, como tal, tem uma função de descongelamento automático. O gelo formado devido a mudança de estação ou

temperatura também pode ser removido manualmente, desligando o aparelho da corrente ou esfregando com uma toalha seca.

4.4. Fora de serviço

- Falha de energia: Em caso de falha de energia, mesmo no verão, os alimentos dentro do aparelho podem ser mantidos por várias horas; durante uma falha de energia, o número de vezes que a porta é aberta deve ser reduzido e não devem ser postos mais alimentos frescos no aparelho.
- Não utilização prolongada: O aparelho deve ser desligado da tomada e depois limpo; em seguida, as portas são deixadas abertas para evitar odores.
- Mover: Antes de o frigorífico ser movido, retire todos os artigos no interior, fixe as divisórias de vidro, o suporte de legumes, as gavetas da câmara de congelamento, etc. com fita adesiva, aperte os pés de nivelamento, feche as portas e fixe-as com fita adesiva. Ao mover, o aparelho não deve ser virado ao contrário, deitado horizontalmente ou sofrer vibrações; a inclinação durante o deslocamento não deve ser superior a 45°.

O aparelho deve funcionar ininterruptamente uma vez iniciado. Regra geral, a operação do aparelho não deve ser interrompida, caso contrário, a sua vida útil pode ser prejudicada.

5. Resolução de problemas

Pode tentar resolver problemas simples, como os seguintes, por si mesmo. Se não puderem ser resolvidos, entre em contacto com o departamento de pós-venda.

Falha de funcionamento	Verifique se o aparelho está ligado à corrente ou se a ficha está bem ligada Verifique se a tensão é demasiado baixa Verifique se há uma falha de energia ou se alguns circuitos dispararam
Odores	Os alimentos com odor devem ser bem embrulhados Verifique se há comida estragada Limpe o interior do frigorífico
Funcionamento prolongado do compressor	O funcionamento prolongado do compressor é normal no verão quando a temperatura ambiente é alta Não é recomendado ter demasiados alimentos no aparelho ao mesmo tempo Os alimentos devem arrefecer antes de serem colocados no aparelho As portas são abertas com demasiada frequência
A luz não acende	Verifique se o frigorífico está ligado à corrente e se a luz de iluminação está danificada
As portas não fecham corretamente	A porta está obstruída por embalagens de alimentos O frigorífico está inclinado
Ruído alto	Verifique se o piso está nivelado e se o frigorífico está colocado de forma estável Verifique se os acessórios estão colocados nos locais apropriados
A junta de vedação da porta não está a vedar	Remova matérias estranhas do vedante da porta Aqueça o vedante da porta e, em seguida, arrefeça-o para restaurar (ou use um secador elétrico ou uma toalha quente para aquecer)
O depósito de água transborda	Há demasiados alimentos na câmara ou os alimentos armazenados contêm muita água, resultando num descongelamento profuso As portas não estão bem fechadas, resultando em gelo, devido à entrada de ar e ao aumento de água derivado do descongelamento
Caixa do aparelho	A dissipação de calor do condensador integrado através da caixa é normal. Quando a caixa aquece devido à temperatura ambiente elevada e ao armazenamento de demasiados alimentos, é recomendado proporcionar uma boa ventilação para facilitar a dissipação do calor.
Condensação na superfície	A condensação na superfície exterior e nos vedantes das portas do frigorífico é normal quando a humidade ambiente é demasiado elevada. Simplesmente limpe a condensação com uma toalha limpa.
Ruído anormal	Zumbido: O compressor pode produzir ruídos durante o funcionamento e os ruídos são altos, principalmente no arranque ou paragem. Isto é normal. Crepitação: O refrigerante a circular dentro do aparelho pode crepitar, o que é normal.

Tabela 1 Classes climáticas

Classe	Símbolo	Limite de temperatura ambiente ºC
Temperatura alargada	SN	+10 a +32
Temperado	N	+16 a +32
Subtropical	ST	+16 a +38
Tropical	T	+16 a +43

Intervalo de temperatura: "Este aparelho frigorífico destina-se a ser utilizado em temperaturas ambientes variando entre 10°C a 32°C;"
Temperado: "Este aparelho frigorífico destina-se a ser utilizado em temperaturas ambientes variando entre 16°C a 32°C;"
Subtropical: "Este aparelho frigorífico destina-se a ser utilizado em temperaturas ambientes variando entre 16°C a 38°C;"
Tropical: "Este aparelho frigorífico destina-se a ser utilizado em temperaturas ambientes variando entre 16°C a 43°C;"

Especial para a nova norma europeia:
As partes ordenadas na tabela a seguir podem ser adquiridas a partir do canal _:

Peça encomendada	Fornecida por	Tempo mínimo necessário para provisionamento
Termostatos	Pessoal de manutenção profissional	Pelo menos 7 anos após o último modelo ser lançado no mercado
Sensores de temperatura	Pessoal de manutenção profissional	Pelo menos 7 anos após o último modelo ser lançado no mercado
placas de circuito impresso	Pessoal de manutenção profissional	Pelo menos 7 anos após o último modelo ser lançado no mercado
Fontes de luz	Pessoal de manutenção profissional	Pelo menos 7 anos após o último modelo ser lançado no mercado
Manípulos da porta	Reparadores profissionais e utilizadores finais	Pelo menos 7 anos após o último modelo ser lançado no mercado
Dobradiças da porta	Reparadores profissionais e utilizadores finais	Pelo menos 7 anos após o último modelo ser lançado no mercado
tabuleiros	Reparadores profissionais e utilizadores finais	Pelo menos 7 anos após o último modelo ser lançado no mercado
cestos	Reparadores profissionais e utilizadores finais	Pelo menos 7 anos após o último modelo ser lançado no mercado
Vedantes da porta	Reparadores profissionais e utilizadores finais	Pelo menos 10 anos após o último modelo ser lançado no mercado

Caro cliente

1. Se pretender devolver ou substituir o produto, deve contactar o estabelecimento comercial onde o mesmo foi comprado.

(Lembre-se de trazer a fatura de compra)

2. Se o seu produto não avariar e necessitar de reparação, deve contactar o prestador de serviço pós-venda.