

Refrigerator

BOTTOM MOUNTED FREEZER SERIES

SmartHome

Download the app & activate product

USER MANUAL

MDRB521MIC

Warning notices: Before using this product, please read this manual carefully and keep it for future reference.
The design and specifications are subject to change without prior notice for product improvement.
Consult with your dealer or manufacturer for details.
The diagram above is just for reference. Please take the appearance of the actual product as the standard.

LANGUAGES

EN	English
DE	Deutsch
IT	Italian
FR	French
ES	Spanish
PT	Portuguese
GR	Greek
PL	Polish
LV	Latvian
SR	Serbian
HR	Republika Hrvatska
HU	Hungary
SL	Slovenia
RO	Romania
BG	Bulgaria
LT	Lithuania
AL	Albanian
CZ	Czech
SK	Slovak

THANK YOU LETTER

Thank you for choosing Midea! Before using your new Midea product, please read this manual thoroughly to ensure that you know how to operate the features and functions that your new appliance offers in a safe way.

EN

CONTENTS

THANK YOU LETTER ---------- 01

SPECIFICATIONS ---------- 02

PRODUCT OVERVIEW ---------- 03

PRODUCT INSTALLATION ---------- 04

OPERATION INSTRUCTIONS ---------- 11

APP SETUP AND OPERATION ---------- 16

CLEANING AND MAINTENANCE ---------- 18

TROUBLESHOOTING ---------- 19

APPENDIX ---------- 23

SPECIFICATIONS

EN

Product model	MDRB521MIC
Rated Voltage/Frequency	220-240V~/50Hz
Rated Current	1.1A
Total Volume	378L
Fresh Food Storage Compartment Volume	256L
Frozen Food Storage Volume	122L
Temperature Rise Time	13h
Freezing Capacity	7.5kg/24h
Overall Dimension (W x D x H)	595x700x2010mm

Smart Home

Wireless Network module model	MWB-S-WB01
Standard	IEEE 802. 11b/g/n
Antenna Type	Printed PCB antenna
Frequency Band	2400-2483.5 MHz
Operating Temperature	0 ℃ ~ 85 ℃ /32 ℉ ~185 ℉ Operation humidity: 10%~85%
Power Input	DC5V/500mA Maximum Transmission power: <20dBm

PRODUCT OVERVIEW

Names of components

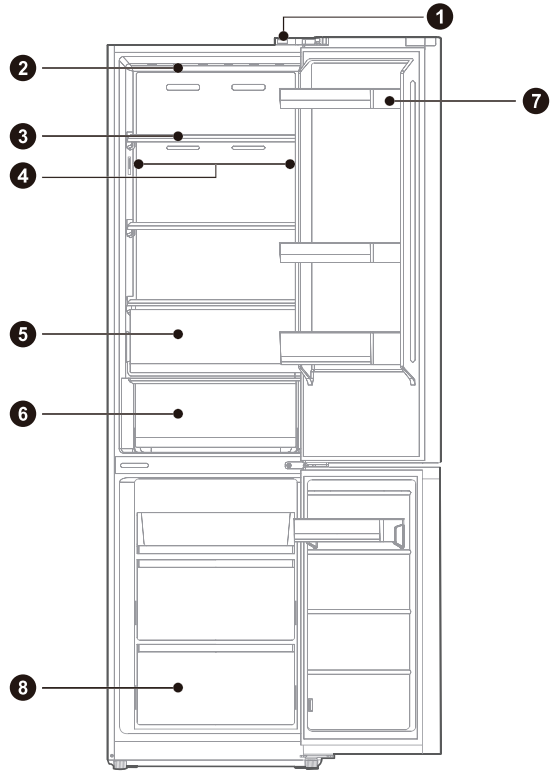

1	Door switch	**5**	Fruits & vegetables box
2	LED light	**6**	Meat & fish box
3	Shelf	**7**	Door tray
4	LED light (for some models)	**8**	Drawer

ATTENTION

The picture above is only for reference. The actual configuration will depend on the physical product or statement by the distributor.

PRODUCT INSTALLATION

EN

Install Instruction

For refrigerating appliances with climate class

- Depending on the climate class, this refrigerating appliance is intended to be used at ambient temperatures range as specified following table
- The climate class can be found on the rating plate. The product may not operate properly at temperatures outside of the specific range
- You can find the climate class on the product label

Effective temperature range

- The product is designed to operate normally in the temperature range specified by its class rating

Class	Symbol	Ambient temperature range °C	
		IEC 62552 (ISO 15502)	ISO 8561
Extended temperate	SN	+ 10 to + 32	+ 10 to + 32
Temperate	N	+ 16 to + 32	+ 16 to + 32
Subtropical	ST	+ 16 to + 38	+ 18 to + 38
Tropical	T	+ 16 to + 43	+ 18 to + 43

Dimensions and Clearances

- Too small of a distance from adjacent items may result in the degradation of freezing capability and increased electricity costs. Allow over 100 mm of clearance from each adjacent wall when installing the appliance.

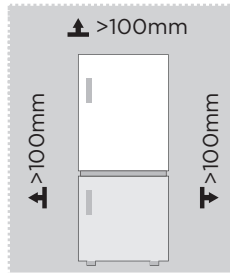

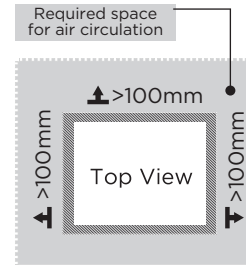

ATTENTION

The picture above is only for reference. The actual configuration will depend on the physical product or statement by the distributor.

Space requirement diagram (when the door is open and when the door is closed)

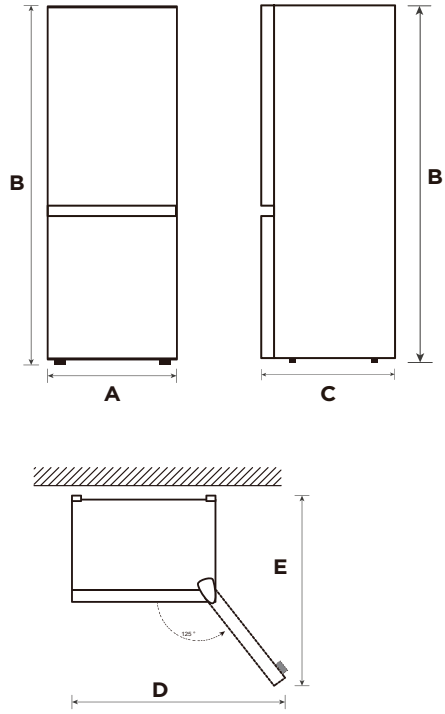

Width	Overall Height	Depth	Width doors open 125°	Depth doors open 125°
A	B	C	D	E
595	2010	700	920	1168

Notice: All dimensions in mm

Door right-left change

List of tools to be provided by the user	
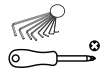	Cross screwdriver
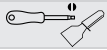	Putty knife Thin-blade screwdriver
	5/16″ socket spanner
	Masking tape

EN

1. Please power off this appliance before conduct this operation. Remove all food from door shelves.
2. Remove the upper left hinge cover decorative cover, upper right hinge cover and upper right hinge, and disconnect the right signal line (signal line terminal 1, 2) at the top of the box body.

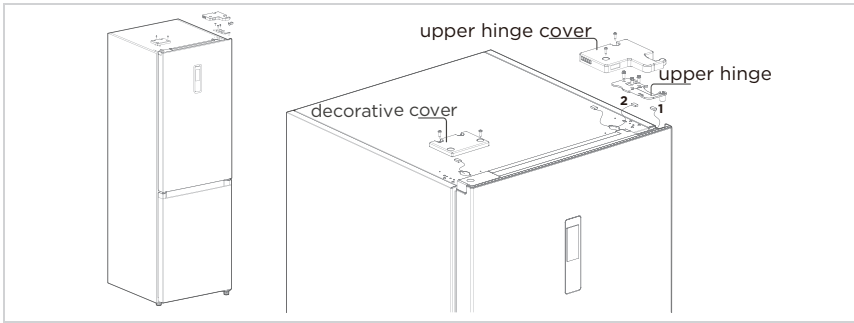

3. Remove the refrigerated door body (be careful not to lose small parts such as the shaft sleeve and stop on the door); Remove the middle hinge and remove the decorative cover of hinge hole on the other side.

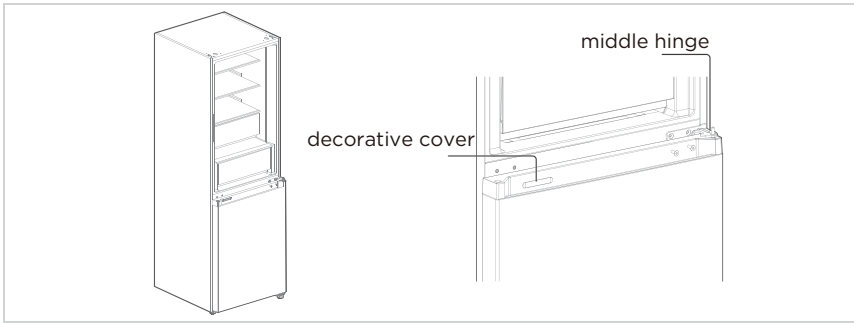

4. Remove the freezing door body (be careful not to lose small parts such as the shaft sleeve and stop on the door); Remove the hinge and adjust the angle. Remove and install the lower hinge shaft to the other side of the hinge, and install the modified lower hinge to the other side of the box.

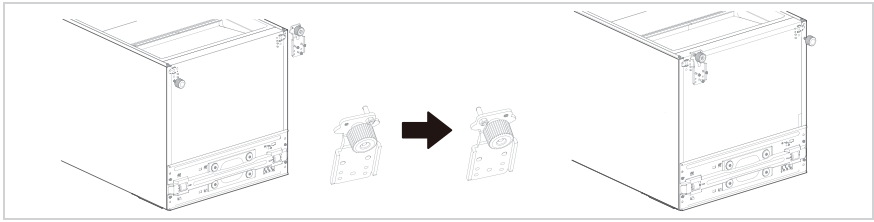

5. Change the refrigerator door:
   1) Remove the cover plate of the upper end cover of the refrigeration door and the left decorative cover. Install the upper shaft sleeve and the signal line of the door body to the other side and cover the upper end cover plate. Take out the right decorative cover from the accessory bag and install it to the other side of the upper end cover.
   2) Remove the door self-locking, door stop and shaft sleeve of the refrigeration door, take out the left door self-locking from the accessory bag, install it on the left side of the lower end cover of the refrigeration door, change the door stop and shaft sleeve to the left side of the lower end cover of the refrigeration door.

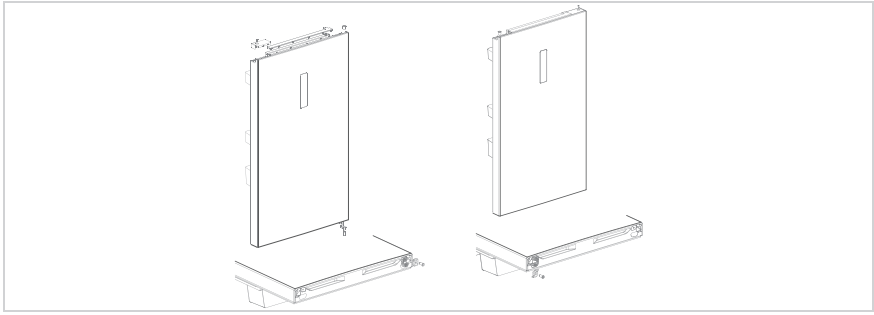

6. Change the freezing door:
   1) Remove the shaft sleeve and cap of the upper end cover of the freezing door and install them at the left and right swap positions.
   2) Remove the door self-locking, door stop and shaft sleeve of the freezing door, take out the left door self-locking from the accessory bag, install it on the left side of the lower end cover of the freezing door, change the door stop and shaft sleeve to the left side of the lower end cover of the freezing door.

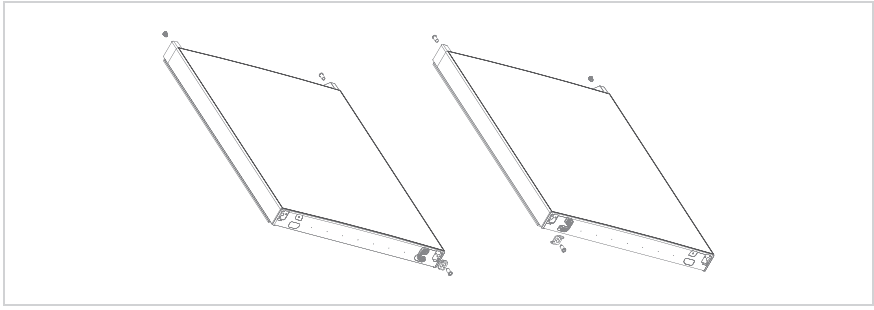

EN

7. Install the replaced freezing door on the lower hinge, then install the middle hinge and cover the hinge hole decorative cover.

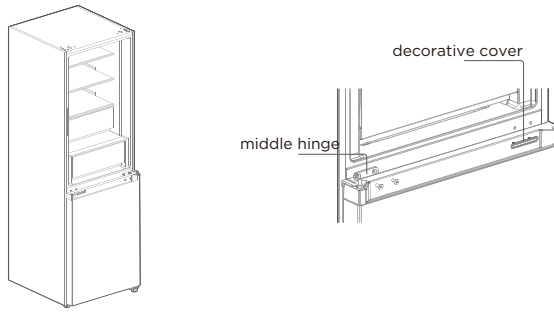

8. Remove the upper left hinge cover and upper left hinge from the accessory bag. Place the refrigerated door body on the middle hinge and install the upper left hinge. Connect the refrigerator top signal line 4 to the door body signal line 1, and connect the signal line 2 to the signal line 3. Finally, replace the hinge decorative cover to the right side of the box body (note: when replacing the hinge decorative cover to the right side of the box body, the two inserts on the hinge decorative cover (as shown in the figure) shall be cut off.)

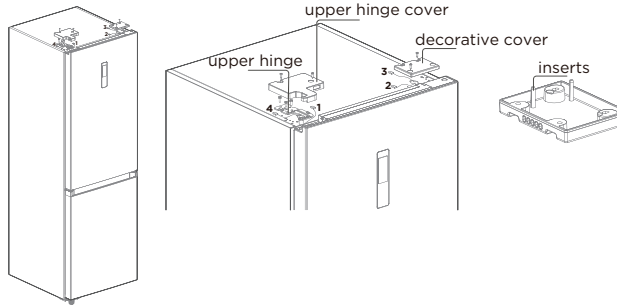

All illustrations without guarantee. Technical changes reserved.

Leveling feet

To avoid vibration, the unit must be leveled.
If required, adjust the leveling screws to compensate for the uneven floor.
The front should be slightly higher than the rear to aid in door closing.
Leveling screws can be turned easily by tipping the cabinet slightly.
Turn the leveling screws counterclockwise to raise the unit, clockwise to lower it.

EN

Moving the appliance

1. Remove all food from inside the appliance.
2. Pull the power plug out, insert and fix it into the power plug hook at the rear or on top of the appliance.
3. Tape parts such as shelves and the door handle to prevent from falling off while moving the appliance.
4. Move the appliance with more than two people carefully. When transporting the appliance over a long distance, keep the appliance upright.
5. After installing the appliance, connect the power plug into a socket out to switch on the appliance.

ATTENTION

Precautions before operation:
Before making changes the refrigerator must be disconnected from power.
Precautions should be taken to prevent any personal injury.

Changing the light

- Any replacement or maintenance of the LED lamps is intended to be made by the manufacturer, its service agent or similar qualified person.

ATTENTION

This product contains a light source of energy efficiency class (G).

Connecting the appliance

After installing the appliance, connect the power plug into a socket outlet.

ATTENTION

After connecting the power supply cord (or plug) to the outlet, wait 2 or 3 hours before you put food into the appliance. If you add food before the appliance has cooled completely, your food may spoil.

Tips for energy saving

- Do not place the appliance near cookers, radiators or other heat sources. If the ambient temperature is high, the compressor will run more frequently and for longer, resulting in increased energy consumption.
- Ensure that there is sufficient ventilation at the base of the appliance, on the sides of the appliance and at the back of the appliance. Never cover ventilation openings.
- Please also observe the spacing dimensions in the chapter “Installation”.
- The arrangement of drawers, shelves and racks as shown in the illustration offers the most efficient use of energy and should therefore be retained as far as possible. All drawers and shelves should remain in the appliance to keep the temperature stable and save energy.
- To obtain a larger storage space (e.g. for large refrigerated/frozen goods), the middle drawers can be removed. The top and bottom drawers and shelves should be removed last if necessary.
- An evenly filled refrigerator/freezer compartment contributes to optimal energy use. Therefore, avoid empty or half-empty compartments.
- Allow warm food to cool before placing it in the refrigerator/freezer. Food that has already cooled down increases energy efficiency.
- Allow frozen food to defrost in the refrigerator. The coldness of the frozen food reduces the energy consumption in the refrigerator compartment and thus increases the energy efficiency.
- Open the door only as briefly as necessary to minimise cold loss. Opening the door briefly and closing it properly reduces energy consumption.
- The door seals of your appliance must be perfectly intact so that the doors close properly and energy consumption is not increased unnecessarily.

OPERATION INSTRUCTIONS

Control panel

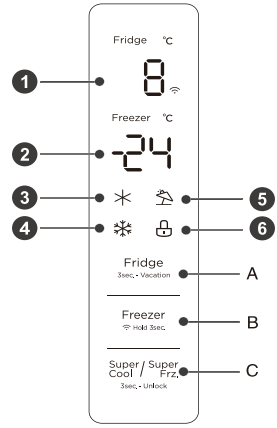

	Display		Button
1	Refrigerating chamber temperature display area	A	Temperature setting button of refrigerating chamber
2	Freezing chamber temperature display area	B	Temperature setting button of freezing chamber
3	Quick cool icon	C	Super cool/super freezing button
4	Quick freeze icon		
5	Vacation icon		
6	Lock icon		

ATTENTION

The actual control panel may differ from model to model.

Display

- The first time the power was turn on for the refrigerator, the display screen will total display for 3 seconds. Then the screen enters the normal display of the operation.The first time for using the refrigerator, temperatures of refrigerating chamber, temperature and freezing chamber should be set at 5° C/-18 °C respectively.
- When the error occurs, the display panel shows the error code (see next page), during normal running, the display panel shows the set temperature of refrigerating chamber, freezing chamber.
- Under normal circumstances, if there is no any manual operation on refrigerator last for 30 seconds, the control panel will lock itself automatically, and in locked state, the display light will go out after 30 seconds.

Lock / unlock

- In the non-locking state, press and hold the button Super Cool / Super Frz. (3sec.- Unlock) for 3 seconds to enter the locked state and the lock buzzer will sound.
- In the locked state, press and hold the button Super Cool / Super Frz. (3sec.- Unlock) for 3 seconds to enter the unlocked state and the unlocking buzzer will sound.
- After 30 seconds of no button operation, it will automatically enter the locked state, and the external display board with amusic buzzer will sound the lock buzzer at the same time.

EN

- The alarm sound release operation can be carried out in the locked state, and all other key operations must be carried out in the unlocked state.
- If the operation is in the locked state, an error buzzer will be displayed.

Temperature setting of refrigerating chamber

- Click the button Fridge (3sec.- Vacation) to change the set temperature of refrigerating chamber, each click of temperature adjusting button of the refrigerating chamber, the set temperature will be reduced 1°C.
- The temperature setting range of refrigerating chamber is 2°C ~ 8°C. When the set temperature is 2°C.
- Click the button again, the set temperature of refrigerating chamber will switch to 8°C.

Temperature setting of freezing chamber

- Click the button Freezer to change the set temperature of freezing chamber, each click of temperature adjusting button of the freezing chamber, the set temperature will be reduced 1°C.
- The temperature setting range for freezing chamber is -24 ~ -16°C.
- When the temperature is -24°C, click the button again, the set temperature of freezing chamber will switch to -16°C.

ATTENTION

Recommended setting: refrigerating chamber 4°C, freezing chamber -18°C.

Vacation mode

- Long press the refrigeration temperature adjustment button(3s) to set/cancel the holiday mode.
- When setting the holiday mode, the refrigeration is turned off, the refrigeration temperature display area is extinguished, and the freezing is automatically set to -18°C;
- Adjusting the refrigeration/freezing/super cool and super freezer buttons will exit the holiday mode.
- When exiting the holiday mode, the refrigeration set temperature will automatically return to the set temperature before the holiday mode; the freezing set temperature will automatically return to the set temperature before the holiday mode; enter the normal operation mode.

Super freeze mode

- Super cool and super freezer mode, press the Super Cool / Super Frz. (3sec - Unlock) button, the setting sequence is: super cool ->super freezer -> cancel.
- When setting/cancelling the super cool mode, the corresponding super cool icon is on/off.
- When setting the super cool mode, the refrigeration is automatically set to 2°C.
- When exiting the super-cool mode, the set temperature of the refrigerating room will automatically return to the set temperature before the quickcooling mode.
- When the super-freezer mode is set, the corresponding superfreezer icon is lit.
- When the super-freezer mode is set, the freezing is automatically set to -24°C.
- When exiting the super-freezer mode, the set temperature of the freezer compartment will automatically return to the set temperature before the superfreezer mode.
- Super cool mode automatically disabled for 6H.
- Super freezer mode automatically disabled for 24H.

EN

ATTENTION

The super-freezer function is designed to maintain the nutritional value of the food in the freezer. It can freeze the food in the shortest time. If a large amount of food is frozen at one time, it is recommended that the user turn on the super-freezer function and put the food in. At this time, the freezing speed of the freezer compartment is increased, which can quickly freeze the food, effectively lock the nutrition of the food, and facilitate storage.

Opening warning and alarm control

- If the refrigerator door is open for 120 seconds without closing, the buzzer will alarm until the refrigerator door is closed; any key will cancel the buzzer alarm.

Fault indication

- The following warnings appearing on the display indicate corresponding faults of the refrigerator. Though the refrigerator may still have cold storage function with the following faults, the user shall contact a maintenance specialist for maintenance, so as to ensure optimized operation of the appliance.

Fault code	Fault Description
E1	Temperature sensor failure of refrigerating chamber
E2	Temperature sensor failure of freezing chamber
E3	Temperature sensor failure of meat & fish zone
E5	Freezing defrost sensor detection circuit error
E6	Communication error
E7	Ambient temperature sensor error

Tips on storing food

Freezer compartment

- The freezer is designated for the storage of food frozen at very low temperature, long-term storage of frozen food, and for the production of ice.
- Only use the shelves in the door of the freezer to store frozen food, not for storing hot food designated for freezing.
- Do not put fresh and frozen food next to each other. The frozen food may thaw.
- When freezing fresh food (such as meat, fish or chopped meat), cut them into parts that can be used at the same time.
- Storing frozen food: instructions are usually stated on the packages, which must be followed. If there is no information on the packaging, food should not be stored for longer than three months from the date of purchase.
- When purchasing frozen food, make sure that it was frozen at a suitable temperature and that the packaging is not damaged.
- Frozen food should be kept in suitable packages to retain the quality and should be returned to the freezer compartment as soon as possible.
- If a package of frozen food shows moisture or abnormal bulging, it is probable that it was stored at the wrong temperature and the content is spoiled.
- The storage period for frozen food depends on the room temperature, the thermostat setting, the frequency of opening the door of the freezer, the type of food and the time of transporting the product from the shop to the household. Always follow the instructions printed on the packaging and never exceed the maximum storage time stated on the package.

Cooling compartment

- To reduce moisture and subsequent ice build-up, never put liquid into the refrigerator in unsealed containers. Frost tends to concentrate in the coolest parts of the evaporator. Storing uncovered liquids results in a more frequent need for defrosting.
- Never put warm foods in the refrigerator. These should first cool down at room temperature and then be placed so as to ensure adequate air circulation in the refrigerator.
- Foods or food containers should not touch the back wall of the refrigerator because they could freeze to the wall. Do not keep regularly opening the door of the refrigerator.
- Meat and clean fish (packed in a package or plastic foil) can be placed in the refrigerator, which can be used in 1–2 days.
- Fruit and vegetables without packaging can be placed in the part designated for fresh fruit and vegetables.

ATTENTION

The optimal temperature setting of each compartment depends on the ambient temperature. Above optimal temperature is based on the ambient temperature of 25 °C.

Order	Compartments TYPE	Target storage temp. [°C]	Appropriate food
1	Fridge	+2 ~ +8	Eggs, cooked food, packaged food, fruits and vegetables, dairy products, cakes, drinks and other foods are not suitable for freezing.
2	(***)*-Freezer	≤-18	Seafood (fish, shrimp, shellfish), freshwate aquatic products and meat products (recommended for 3 months, the longer the storage time, the worse the taste and nutrition), suitable for frozen fresh food.
3	***-Freezer	≤-18	Seafood (fish, shrimp, shellfish), freshwate aquatic products and meat products (recommended for 3 months, the longer the storage time, the worse the taste and nutrition), suitable for frozen fresh food.
4	**-Freezer	≤-12	Seafood (fish, shrimp, shellfish), freshwate aquatic products and meat products (recommended for 3 months, the longer the storage time, the worse the taste and nutrition), suitable for frozen fresh food.
5	*-Freezer	≤-6	Seafood (fish, shrimp, shellfish), freshwate aquatic products and meat products (recommended for 3 months, the longer the storage time, the worse the taste and nutrition), suitable for frozen fresh food.
6	0-star	-6 ~ 0	Fresh pork, beef, fish, chicken, some packaged processed foods, etc. (Recommended to eat within the same day, preferably no more than 3 days). Partially encapsulated processed foods (non-freezable foods).
7	Chill	-2 ~ +3	Fresh/ frozen pork, beef, chicken, freshwater aquatic products, etc. (7 days below 0°C and above 0°C is recommended for consumption within that day, preferably no more than 2 days).Seafood (less than 0 for 15 days, it is not recommended to store above 0°C.
8	Fresh food	0 ~ +4	Fresh pork, beef, fish, chicken, cooked food, etc.(Recommended to eat within the same day, preferably no more than 3 days)
9	Wine	+5 ~ +20	Red wine, white wine, sparkling wine, etc.

ATTENTION

please store different foods according to the compartments or target storage temperature of your purchased.

EN

APP SETUP AND OPERATION

EN

Download the SmartHome App

On an app market (Google Play Store, Apple App Store), search for “SmartHome” and find the SmartHome app. Download and install it on your phone. You can also download the app by scanning the QR code below.



Register and log in

Open the SmartHome app, and create a new account to start (you can also register through a third-party account). If you already have an existing account, use the account to log in.



Connect your devices to SmartHome

1. Please make sure your mobile phone is connected to a wireless network. If it is not, go to Settings and enable wireless networks and Bluetooth.
2. Please power on your devices.
3. Open SmartHome App on your phone.
4. If a message of "Smart devices discovered nearby" appears, click to add.



5. If no message appears, select “+” on the page and select your device in the list of nearby devices available. If your device is not listed, please add your device manually by the device category and device model.



6. Connect your device to the wireless network according to instructions on app. If the connection fails, please follow the instructions provided by the app to continue with the operation.



NOTE

1. Make sure your devices are powered on.
2. Keep your mobile phone close enough to your device when you are connecting your device to the network.
3. Connect your mobile phone to the wireless network at home, and make sure you know the password of the wireless network.
4. Check if your wireless router supports 2.4 GHz band and turn it on. If you are not sure whether the router supports 2.4 GHz band, please contact the router manufacturer.
5. The device cannot connect to the wireless network that requires authentication, and it usually appears in public areas such as hotels, restaurants, etc. Please connect to a wireless network that does not require authentication.
6. Turn off the WLAN+ (Android) or WLAN Assistant (iOS) function of your mobile phone when connecting your device to the network.
7. In the case that your device connected to a wireless network before but it needs to reconnect, please click “+” on the app Home page, and add your device again by the device category and model according to the instructions on app.

CLEANING AND MAINTENANCE

EN

Defrosting

- The refrigerator is made based on the air-cooling principle and thus has automatic defrosting function. Frost formed due to change of season or temperature may also be manually removed by disconnection of the appliance from power supply or by wiping with a dry towel.

Cleaning of door tray

- According to the direction arrow in the figure below, use both hands to squeeze the tray, and push it upward, then you can take it out.
- After washing the tray having been taken out, you can adjust its installing height in accordance with your requirement.

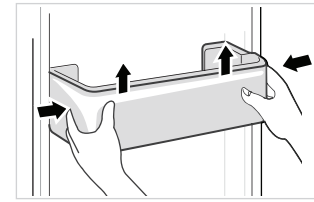

Cleaning of glass shelf

- As the innermost part of the refrigerator liner where contacting the shelves has a backstop, you shall raise the shelves upward, then you can be able to take it out.
- Adjust or clean the shelves according to your requirement.

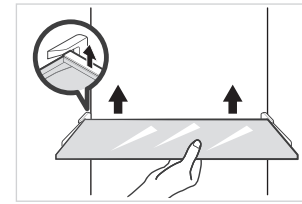

Cleaning the vegetable drawer

1. Remove the contents of the drawer. Hold the handle of the vegetable drawer and pull it out completely until it stops.

2. Lift the vegetable drawer up and remove it by pulling it out.

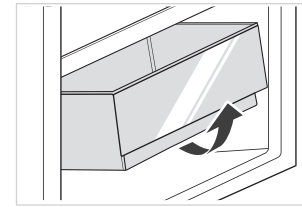

ATTENTION

Soft towels or sponge dipped in water and non-corrosive neutral detergents are suggested for cleaning. The freezer of shall be finally cleaned with clean water and dry cloth. Open the door for natural drying before the power is turned on. Do not use hard brushes, clean steel balls, wire brushes, abrasives, such as toothpastes, organic solvents (such as alcohol, acetone, banana oil, etc.), boiling water, acid or alkaline items clean refrigerator considering that this may damage the fridge surface and interior.

TROUBLESHOOTING

The following simple issues can be handled by the user. Please call the after-sale service department if the issues are not solved.

EN

Problem	Possible reason
Failed operation	• Check whether the appliance is connected to power or whether the plug is in well contact.
	• Check whether the voltage is too low.
	• Check whether there is a power failure or partial circuits have tripped.
Odor	• Odorous foods shall be tightly wrapped.
	• Check whether there is any rotten food.
	• Clean the inside of the refrigerator.
Long-time operation of the compressor	• Long operation of the refrigerator is normal in summer.
	• when the ambient temperature is high it is not suggestible having too much food in the appliance at the same time.
	• Food shall get cool before being put into the appliance.
	• The doors are opened too frequently.
Light fails to get lit	• Check whether the refrigerator is connected to power supply and whether the illuminating light is damaged.
	• Have the light replaced by a specialist.
Door can not be properly closed	• The door is stuck by food packages too much food is placed.
	• The refrigerator is tiltedr.
Loud noises	• Check whether the floor is level and whether the refrigerator is placed stably.
	• Check whether accessories are placed at proper locations.

EN

Problem	Possible reason
Door seal fails to be tight	• Remove foreign matters on the door seal.
	• Heat the door seal and then cool it for restoration (or blow it with an electrical drier or use a hot towel for heating).
Water pan overflows	• There is too much food in the chamber or food stored contains too much water,resulting in heavy defrosting.
	• The doors are not closed properly, resulting in frosting due to entry of air and increased water due to defrosting.
Hot housing	• Heat dissipation of the built-in condenser via the housing, which is normal. When housing becomes hot due to high ambient temperature, storage of too much food or shutdown of the compressor is shut down, provide sound ventilation to facilitate heat dissipation.
Surface condensation	• Condensation on the exterior surface and door seals of the refrigerator is normal when the ambient humidity is too high. Just wipe the condensate with a clean towel.
Abnormal noise	• Buzz: The compressor may produce buzzes during operation, and the buzzes are loud particularly upon start or stop. This is normal.
	• Creak: Refrigerant flowing inside of the appliance may produce creak, which is normal.

DOC AND CERTIFICATIONS

Declaration of Conformity

We hereby confirm that the following customer model names and Midea model names match each other respectively.

EN

Brand	Midea Model	Marketing Model	Factory Model
Midea	HD-500RWEN	MDRB521MIC28	CE-BCD385WX-CT
Midea	HD-500RWEN	MDRB521MIC46A	CE-BCD385WX-CT

Application of Council Directives	LVD: 2009/125/EC
Standards, to which Conformity Is Declared	EMC: 2004/108/EC

EN IEC 55014-1:2021
EN IEC 55014-2:2021
EN IEC 61000-3-2:2019/A1:2021
EN 61000-3-3:2013/A2:2021
EN 301 489-1 V2.2.3:2019
Draft EN 301 489-17 V3.2.5:2022
EN 300 328 V2.2.2:2019
EN 62311:2008
EN 50663:2017
EN IEC 60335-2-24:2010/A11:2020
EN 60335-1:2012/A15:2021
EN 62233:2008

Manufacturer's Name:	Hubei Midea Refrigerator Co., Ltd.
Manufacturer's Address:	No.38 Oriental Road, 434000, Jingzhou, Hubei, P.R. China

We, Hubei Midea Refrigerator Co., Ltd.
hereby declare that the above-mentioned products comply with the above-mentioned currently valid regulations and standards.

SIGNATURE: Ralph Kobsik
General Manager
06.03.2023

Date: 2023-03-06

CE

Midea hereby declares that the appliance with SmartHome functionality meets the essential requirements and other relevant provisions of the Directive 2014/53/EU. A detailed RED Declaration of Conformity can be found online at www.midea.com among the additional documents on the product page for your appliance.

CE

2.4 GHz band:100mW max.
5 GHz band: 100mW max.

EN

APPENDIX

EN

Special for new European standard

The ordered parts in the following table can be acquired from Service provider channel

Ordered part	Provided by	Minimum time required for Provision
Thermostats	Professional maintenance personnel	At least 7 years after the last model is launched on the market
Temperature sensors	Professional maintenance personnel	At least 7 years after the last model is launched on the market
Printed circuit boards	Professional maintenance personnel	At least 7 years after the last model is launched on the market
Light sources	Professional maintenance personnel	At least 7 years after the last model is launched on the market
Door handles	Professional repairers and final users	At least 7 years after the last model is launched on the market
Door hinges	Professional repairers and final users	At least 7 years after the last model is launched on the market
Trays	Professional repairers and final users	At least 7 years after the last model is launched on the market
Baskets	Professional repairers and final users	At least 7 years after the last model is launched on the market
Door gaskets	Professional repairers and final users	At least 10 years after the last model is launched on the market

Dear customer

1. If you want to return or replace the product, please contact the store where you buy.

(Remember to bring the purchase invoice)

2. If your product breaks down which needs to repair, please contact after-sales service provider.

ATTENTION

The model information inthe product database, as well as the model identifier, can be obtained througha weblink scanned by a QR code, if any, on the energy efficiency label of the product.
For more information about the energy efficiency of the appliance, visit https://ec.europa.eu and search using the model name.
The model name can be found on the rating label of the appliance.

Coldest zone in the refrigerator

OPTIONAL: OK-temperature indicator

- The OK-temperature indicator can be used to determine temperatures below +4°C. Gradually reduce the temperature if the sign does not indicate “OK”.

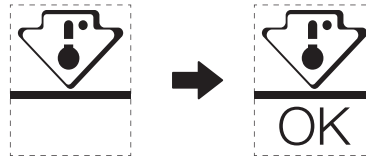

- To ensure the temperature in this area, do not change the positioning of the shelf. Inforced air refrigerators (equipped with a fan or No Frost models),the symbol of the coldest zone is not represented because the temperature inside is homogeneous.

Temperature indicator setting

- To help you set your refrigerator well, it is equipped with a temperature indicator that will monitor the average temperature in the coldest zone.
- WARNING:This indicator is intended to work only with your refrigerator, do not use it in another refrigerator (in fact, the coldest zone is not the same), or for any other use.

Checking the temperature in the coldest zone

- With the temperature indicator, you can check regularly that the temperature of the coldest zone is correct. Indeed, the internal temperature of the refrigerator depends on several factors such as the ambient temperature of the room, the amount of food stored and the frequency of door opening. Take these factors into consideration when setting the device.
- When the indicator shows « OK », this means that your thermostat is well adjusted and the internal temperature correct.
- If the indicator of temperature turns WHITE, this means that the temperature is too high; in this case, increase the refrigerator temperature control setting and wait for 12 hours before performing a new visual inspection of the indicator. When fresh food has been introduced or the door has been left open, it is possible for the indicator of temperature to turn WHITE after a while.

DANKE

Vielen Dank, dass Sie sich für Midea entschieden haben! Bevor Sie Ihr neues Midea-Produkt in Betrieb nehmen, lesen Sie bitte dieses Handbuch aufmerksam durch, damit Sie wissen, wie Sie die Funktionen Ihres neuen Geräts auf sichere Weise nutzen können.

INHALT

DE

DANKE ---------- 01

TECHNISCHE DATEN ---------- 02

ÜBERBLICK ÜBER DAS PRODUKT ---------- 03

INSTALLATION ---------- 04

BEDIENHINWEISE ---------- 11

EINRICHTUNG UND BEDIENUNG DER APP ---------- 16

REINIGUNG UND PFLEGE ---------- 18

FEHLERSUCHE ---------- 19

ANHANG ---------- 22

TECHNISCHE DATEN

DE

Produktmodell	MDRB521MIC
Nennspannung/-frequenz	220-240V~/50Hz
Nennstrom	1,1 A
Gesamtvolumen	378 Liter
Fassungsvermögen des Frischkostfaches	256 Liter
Fassungsvermögen des Gefrierkostfaches	122 Liter
Temperaturanstiegszeit	13 Stunden
Gefrierkapazität	7,5 kg/24 Stunden
Abmessungen (B x T x H)	595 x 700 x 2010 mm

Smart Home

Drahtlos-Netzwerkmodul Modell	MWB-S-WB01
Standard	IEEE802.11b /g /n
Antennentyp	Gedruckte PCB-Antenne
Frequenzband	2400 - 2483.5 MHz
Betriebstemperatur	0 °C - 85 °C Betriebs-Luftfeuchtigkeit: 10 % - 85 %
Stromeingang	5 V/DC, 500 mA Maximale Sendeleistung: <20 dBm

ÜBERBLICK ÜBER DAS PRODUKT

DE

Komponentenbezeichnung

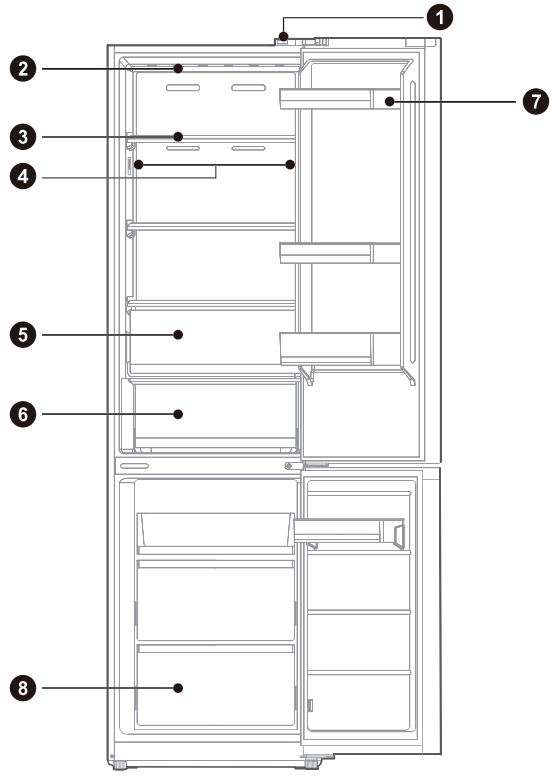

1	Türschalter	**5**	Obst- und Gemüsefach
2	LED-Licht	**6**	Fleisch- und Fischfach
3	Ablagefach	**7**	Türablage
4	LED-Beleuchtung (bestimmte Modelle)	**8**	Schubfach

ACHTUNG

Die vorstehende Abbildung dient lediglich als Referenz. Die vorhandene Konfiguration ist vom tatsächlichen Produkt oder den Angaben des Lieferanten abhängig.

INSTALLATION

DE

Installationsanleitung

Für Kühlgeräte mit Klimaklasse

- In Abhängigkeit von der Klimaklasse ist diese Gefriertruhe für den Einsatz in dem Temperaturbereich bestimmt, der in nachstehender Tabelle angegeben ist.
- Die Klimaklasse finden Sie auf dem Typenschild. Außerhalb des angegebenen Temperaturbereiches arbeitet das Gerät u. U. nicht ordnungsgemäß.
- Sie können die Klimaklasse am Typenschild des Produktes finden.

Effektiver Temperaturbereich

- Das Produkt wurde entwickelt, um in dem bei seiner Klimaklasse angegebenen Temperaturbereich normal zu arbeiten.

Klasse	Symbol	Umgebungstemperaturbereich °C	
		IEC 62552 (ISO 15502)	ISO 8561
Kaltgemäßigt	SN	+10 bis +32	+10 bis +32
Kühlgemäßigt	N	+16 bis +32	+16 bis +32
Subtropisch	ST	+16 bis +38	+18 bis +38
Tropisch	T	+16 bis +43	+18 bis +43

Abmessungen und Freiräume

- Ein zu geringer Abstand zu nahegelegenen Gegenständen kann die Kühlfähigkeit herabsetzen und die Stromkosten erhöhen. Halten Sie bei Installation des Gerätes mindestens 100 mm Abstand zu benachbarten Wänden ein.

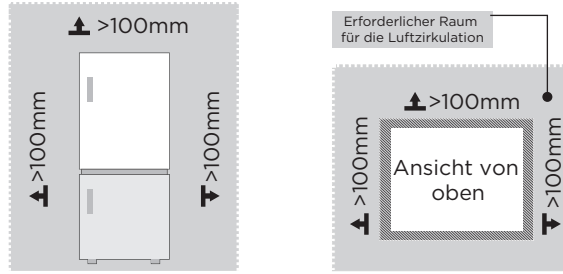

ACHTUNG

Die vorstehende Abbildung dient lediglich als Referenz. Die vorhandene Konfiguration ist vom tatsächlichen Produkt oder den Angaben des Lieferanten abhängig.

Platzbedarfsdiagramm (bei geöffneter und bei geschlossener Tür)

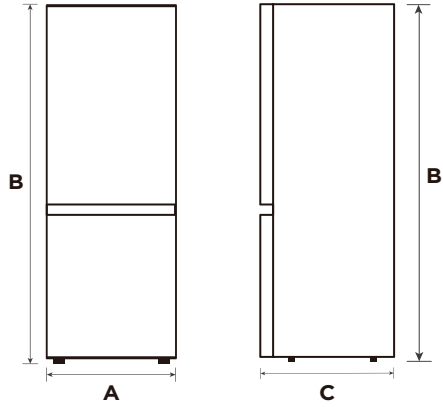

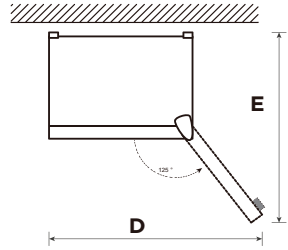

Breite	Gesamthöhe	Tiefe	Breite bei geöffneter Tür 125°	Tiefe bei geöffneter Tür 125°
A	B	C	D	E
595	2010	700	920	1168

Hinweis: Alle Maße in mm

Türanschlag wechseln

Liste der vom/von der Benutzer/-in bereitzulegenden Werkzeuge	
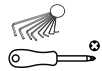	Kreuzschraubendreher
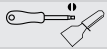	Spachtel, Schlitzschraubendreher
	5/16"-Steckschlüssel
	Abdeckband

DE

1. Bitte schalten Sie das Gerät aus, bevor Sie diesen Vorgang durchführen. Entfernen Sie alle Lebensmittel aus den Türablagen.
2. Entfernen Sie die Zierabdeckung des linken oberen Scharniers, die Abdeckung des rechten oberen Scharniers und das rechte obere Scharnier und trennen Sie die rechte Signalleitung (Signalleitungsklemme 1, 2) an der Oberseite des Gehäuses

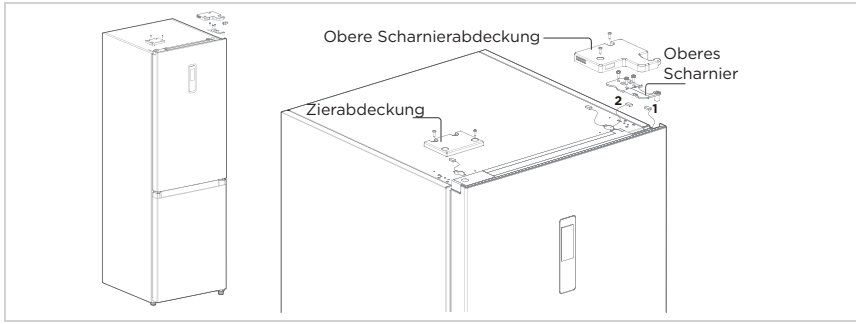

3. Entfernen Sie das Gehäuse der Kühltür (achten Sie darauf, dass Sie keine Kleinteile wie die Wellenhülse und den Anschlag an der Tür verlieren). Entfernen Sie das mittlere Scharnier und die dekorative Abdeckung des Scharnierlochs auf der anderen Seite.

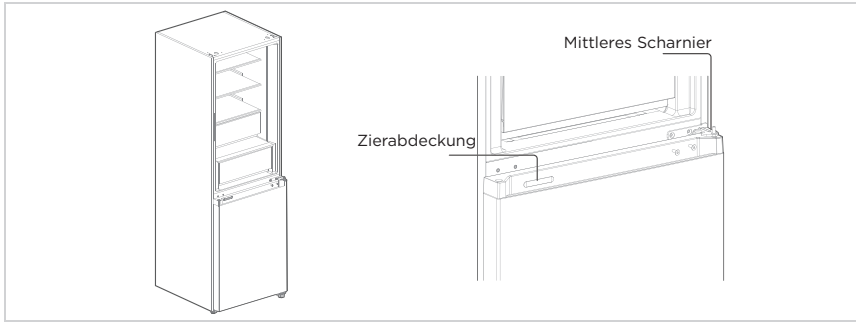

4. Entfernen Sie das Gehäuse der Tür des Gefrierraums (achten Sie darauf, dass Sie keine Kleinteile wie die Manschette und den Anschlag an der Tür verlieren); entfernen Sie das Scharnier und stellen Sie den Winkel ein. Entfernen und montieren Sie die untere Scharnierwelle auf der anderen Seite des Scharniers und montieren Sie das modifizierte untere Scharnier auf der anderen Seite des Gehäuses.

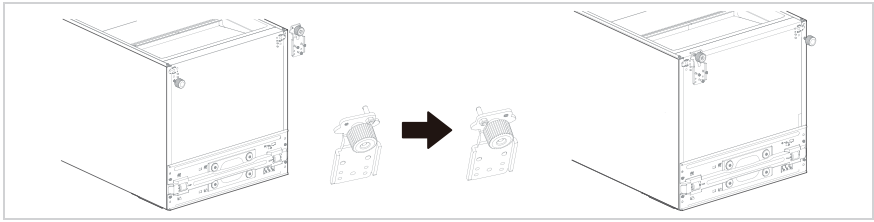

5. Ändern der Montageseite der Kühlschranktür:
   Entfernen Sie die Abdeckplatte der oberen Endabdeckung der Kühlschranktür und die linke Zierabdeckung. Montieren Sie die obere Wellenhülse und die Signalleitung des Türgehäuses auf der anderen Seite und verschließen Sie die obere Endabdeckung. Nehmen Sie die rechte Zierabdeckung aus der Zubehörtasche und montieren Sie diese auf der anderen Seite der oberen Endabdeckung.
   Entfernen Sie die Türselbstverriegelung, den Türanschlag und die Manschette der Kühltür. Nehmen Sie die linke Türselbstverriegelung aus der Zubehörtasche, montieren Sie diese auf der linken Seite der unteren Endabdeckung der Kühltür und übertragen Sie den Türanschlag und die Manschette auf die linke Seite der unteren Endabdeckung der Kühltür.

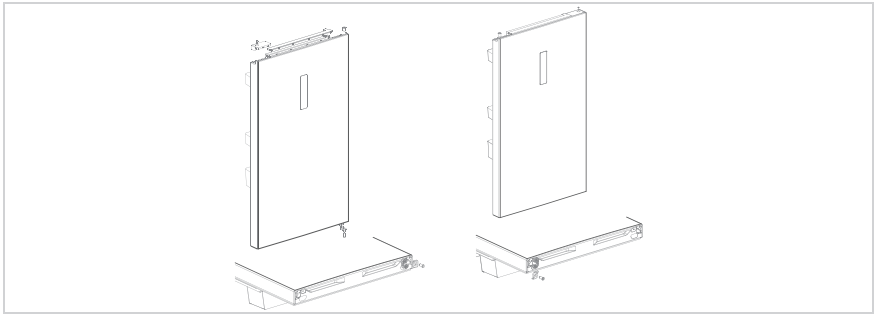

6. Ändern der Montageseite der Gefriertür

   1) Entfernen Sie die Manschette und die untere Abdeckkappe der Tiefkühlschranktür und montieren Sie die linke Abdeckkappe rechts und die rechte Abdeckkappe links.
   Entfernen Sie die Türselbstverriegelung, den Türanschlag und die Manschette der Kühltür. Nehmen Sie die linke Türselbstverriegelung aus der Zubehörtasche, montieren Sie diese auf der linken Seite der unteren Endabdeckung der Gefriertür und übertragen Sie den Türanschlag und die Manschette auf die linke Seite der unteren Endabdeckung der Kühltür.

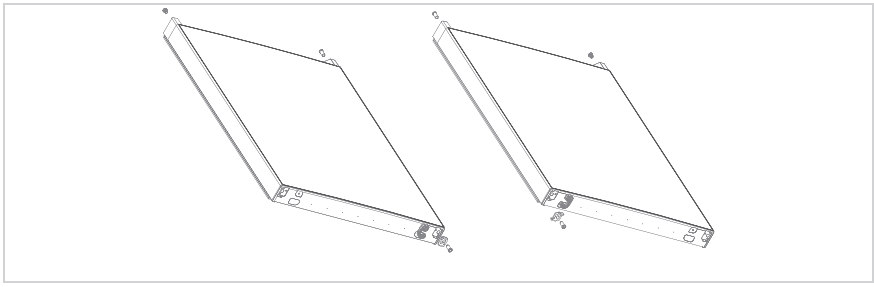

7. Montieren Sie die so modifizierte Tiefkühlschranktür auf dem unteren Scharnier und anschließend das mittlere Scharnier. Verdecken Sie anschließend das Scharnierloch mit der Zierabdeckung.

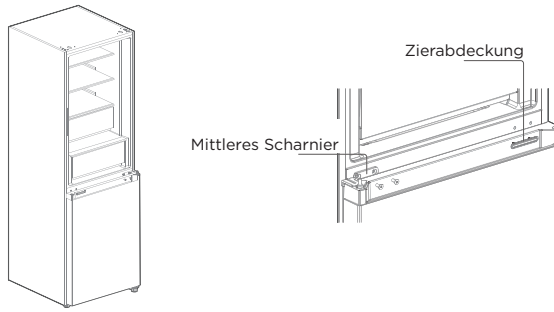

DE

8. Nehmen Sie die obere linke Scharnierabdeckung und das obere linke Scharnier aus dem Zubehörbeutel. Setzen Sie das Kühlschranktürgehäuse auf das mittlere Scharnier und montieren Sie das obere linke Scharnier. Verbinden Sie die obere Signalleitung 4 des Kühlschranks mit der Signalleitung 1 des Türgehäuses und die Signalleitung 2 mit der Signalleitung 3. Bringen Sie abschließend die Scharnierabdeckung auf der rechten Seite des Gehäuses an (Hinweis: Wenn Sie die Scharnierabdeckung auf der rechten Seite des Gehäuses anbringen, müssen die beiden Einsätze auf der Scharnierabdeckung (wie in der Abbildung gezeigt) abgeschnitten werden).

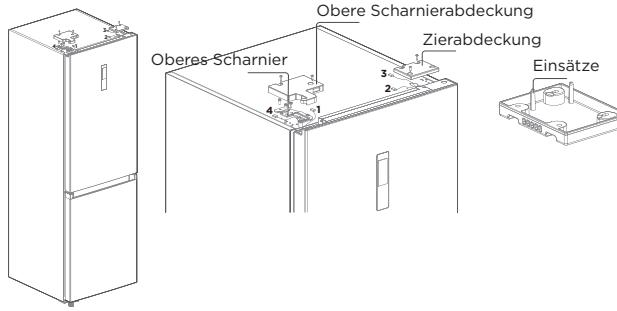

Alle Abbildungen ohne Gewähr. Technische Änderungen vorbehalten.

Nivellierfüße

Um Vibrationen zu vermeiden, muss das Gerät nivelliert werden.

Falls erforderlich, passen Sie die Nivellierschrauben an, um Bodenunebenheiten auszugleichen.

Die Vorderseite sollte etwas höher als die Rückseite sein, um das Schließen der Tür zu erleichtern.

Die Nivellierschrauben lassen sich durch leichtes Kippen des Kühlschranks leicht drehen.

Drehen Sie die Nivellierschrauben gegen den Uhrzeigersinn, um das Gerät anzuheben, und im Uhrzeigersinn, um es abzusenken.

DE

Bewegen des Geräts

1. Entfernen Sie sämtliche Lebensmittel aus dem Gerät.
2. Ziehen Sie den Netzstecker und stecken Sie ihn in den Steckerhaken an der Rück- oder Oberseite des Gerätes.
3. Kleben Sie Teile, wie Ablagen und Türgriff, fest, damit sie beim Bewegen des Gerätes nicht herunterfallen.
4. Bewegen Sie das Gerät vorsichtig und mindestens zu zweit. Halten Sie das Gerät beim Transport über weite Strecken aufrecht.
5. Schließen Sie den Netzstecker nach Installation des Gerätes an eine Steckdose an, um das Gerät einzuschalten.

ACHTUNG

Sicherheitsmaßnahmen vor der Inbetriebnahme:
Vor der Durchführung von Änderungen muss der Kühlschrank vom Stromnetz getrennt werden.
Es müssen Vorsichtsmaßnahmen getroffen werden, um Verletzungen zu vermeiden.

Beleuchtung austauschen

- Der Austausch oder die Wartung aller LED-Lampen muss vom Hersteller, seinem Kundendienst oder einer ähnlich qualifizierten Person durchgeführt werden.

ACHTUNG

Dieses Produkt enthält eine Lichtquelle der Energieeffizienzklasse (G).

Anschließen des Geräts

Schließen Sie nach Installation des Gerätes den Netzstecker an eine Steckdose an.

ACHTUNG

Warten Sie nach Anschluss des Netzkabels (oder Steckers) an eine Steckdose 2 oder 3 Stunden, bevor Sie Lebensmittel in das Gerät geben. Wenn Sie Lebensmittel hineingeben, bevor sich das Gerät vollständig herabgekühlt hat, könnten Ihre Lebensmittel verderben.

Tipps zum Energiesparen

- Stellen Sie das Gerät nicht in der Nähe von Herden, Heizkörpern oder anderen Wärmequellen auf. Wenn die Umgebungstemperatur hoch ist, läuft der Kompressor häufiger und länger, was zu einem höheren Energieverbrauch führt.
- Gewährleisten Sie eine ausreichende Belüftung an der Unterseite, den Seiten und der Rückseite des Geräts. Decken Sie die Lüftungsöffnungen keinesfalls ab.
- Bitte beachten Sie auch die Abstandsmaße im Kapitel „Installation".
- Die Anordnung der Schubladen, Einlegeböden und Regale, wie in der Abbildung gezeigt, bietet die effizienteste Energienutzung und sollte daher so weit wie möglich beibehalten werden. Alle Schubladen und Einlegeböden sollten im Gerät verbleiben, um die Temperatur stabil zu halten und Energie zu sparen.
- Um einen größeren Stauraum zu erhalten (z.B. für großes Kühl-/Gefriergut), können die mittleren Schubladen herausgenommen werden. Die oberen und unteren Schubladen und Einlegeböden sollten bei Bedarf zuletzt herausgenommen werden.
- Ein gleichmäßig gefülltes Kühl-/Gefrierabteil trägt zu einer optimalen Energienutzung bei. Vermeiden Sie daher leere oder halbleere Fächer.
- Lassen Sie warme Lebensmittel abkühlen, bevor Sie sie in den Kühl-/Gefrierschrank stellen. Bereits abgekühlte Lebensmittel erhöhen die Energieeffizienz.
- Lassen Sie gefrorene Lebensmittel im Kühlschrank auftauen. Die Kälte der gefrorenen Lebensmittel reduziert den Energieverbrauch im Kühlabteil und erhöht somit die Energieeffizienz.
- Öffnen Sie die Tür nur so kurz wie nötig, um den Kälteverlust zu minimieren. Wenn Sie die Tür nur kurz öffnen und wieder richtig schließen, verringert sich der Energieverbrauch.
- Die Türdichtungen Ihres Geräts müssen vollkommen intakt sein, damit die Türen ordnungsgemäß schließen und der Energieverbrauch nicht unnötig erhöht wird.

BEDIENHINWEISE

Bedienfeld

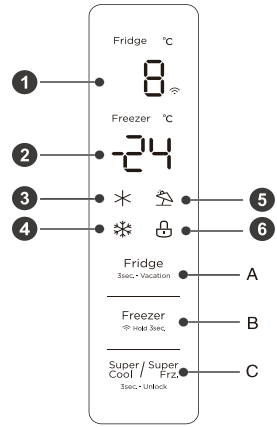

	Display		Taste
1	Anzeigebereich der Kühlkammertemperatur	A	Taste zur Temperatureinstellung der Kühlkammer
2	Anzeigebereich der Gefrierkammertemperatur	B	Taste zur Temperatureinstellung der Gefrierkammer
3	Symbol Schockkühlen	C	Taste Schnellkühlen/Schnellgefrieren
4	Symbol Schockfrosten		
5	Symbol Urlaub		
6	Gesperrt-Symbol		

ACHTUNG

Das tatsächliche Bedienfeld kann sich von Modell zu Modell unterscheiden.

Display

- Wenn Sie den Kühlschrank das erste Mal einschalten, dann wird das gesamte Display ca. 3 s lang angezeigt. Dann wechselt das Display in die normale Betriebsanzeige. Wenn Sie den Kühlschrank zum ersten Mal benutzen, sollten die Temperaturen der Kühlkammer, der Temperatur und der Gefrierkammer auf 5 ° C bzw. -18 °C eingestellt sein.
- Wenn ein Fehler auftritt, zeigt das Anzeigefeld den Fehlercode an (siehe nächste Seite), während des normalen Betriebs zeigt das Anzeigefeld die eingestellte Temperatur der Kühl- und Gefrierkammer an.
- Wenn 30 Sekunden lang keine manuelle Bedienung am Kühlschrank erfolgt, dann sperrt sich unter normalen Umständen das Bedienfeld automatisch selbst und 30 Sekunden nach Sperren des Bedienfelds erlischt die Displayhintergrundbeleuchtung.

DE

Sperren/Entsperren

- Halten Sie im nicht-verriegelten Zustand Super Cool / Super Frz. (3sec.- Unlock) für 3 Sekunden gedrückt, um in den verriegelten Zustand zu gelangen; der Verriegelungssummer ertönt.
- Im verriegelten Zustand halten Sie Super Cool / Super Frz. (3sec.- Unlock) für 3 Sekunden gedrückt, um in den entriegelten Zustand zu gelangen; der Entriegelungssummer ertönt.
- Wenn für 30 Sekunden keine Taste betätigt wird, geht das Gerät automatisch in den verriegelten Zustand über, und die externe Anzeige mit dem akustischen Signal ertönt gleichzeitig mit dem Verriegelungssummer.
- Der Alarmton kann im verriegelten Zustand ausgelöst werden, alle anderen Tastenfunktionen müssen im entriegelten Zustand ausgeführt werden.
- Wenn die Bedienung im verriegelten Zustand erfolgt, wird ein Fehler angezeigt.

DE

Temperatureinstellung des Kühlbereichs

- Drücken Sie Fridge (3sec.- Vacation), um die eingestellte Temperatur der Kühlkammer zu ändern. Mit jedem Tastendruck zur Temperatureinstellung der Kühlkammer wird die eingestellte Temperatur um 1 °C verringert.
- Der Einstellbereich für die Temperatur der Kühlkammer beträgt 2 °C - 8 °C. Wenn die eingestellte Temperatur 2°C beträgt, drücken Sie die Taste erneut, damit wird die eingestellte Temperatur der Kühlkammer auf 8 °C umgestellt.
- drücken Sie die Taste erneut, damit wird die eingestellte Temperatur der Kühlkammer auf 8 °C umgestellt.

Temperatureinstellung des Gefrierschubfachs

- Drücken Sie Freezer, um die eingestellte Temperatur der Gefrierkammer zu ändern. Mit jedem Tastendruck zur Temperatureinstellung der Kühlkammer wird die eingestellte Temperatur um 1 °C verringert.
- Der Einstellbereich für die Temperatur der Gefrierkammer ist -24 bis -16 °C.
- Wenn die Temperatur -24°C beträgt, drücken Sie die Taste erneut, damit wird die eingestellte Temperatur der Gefrierkammer auf -16°C umgestellt.

ACHTUNG

Empfohlene Einstellung: Kühlbereich 4 °C, Gefrierschubfach -18 °C.

Urlaubsmodus

- Halten Sie die Kühltemperatur-Einstelltaste für 3 Sekunden gedrückt, um den Urlaubsmodus einzustellen/abzubrechen.
- Wenn Sie den Urlaubsmodus einstellen, wird die Kühlung ausgeschaltet, die Anzeige der Kühltemperatur erlischt, und das Gefrierabteil wird automatisch auf -18 °C eingestellt.
- Wenn Sie die Tasten für Schockkühlen/Gefrieren/Schockfrosten und Superfrost einstellen, wird der Urlaubsmodus beendet.
- Wenn Sie den Urlaubsmodus verlassen, wird die eingestellte Kühltemperatur automatisch auf die vor dem Urlaubsmodus eingestellte Temperatur zurückgesetzt; die eingestellte Gefriertemperatur wird automatisch auf die vor dem Urlaubsmodus eingestellte Temperatur zurückgesetzt; Sie gelangen in den normalen Betriebsmodus.

Schockfrostmodus

- Drücken Sie Super Cool / Super Frz. (3sec.- Unlock) für den Schnellkühl- und Schnellgefriermodus. Die Reihenfolge der Einstellung ist: Schnellkühlmodus -> Schnellgefriermodus -> Abbrechen.
- Wenn Sie den Schnellkühlmodus einstellen/abbrechen, ist das entsprechende Schnellkühl-Symbol an/aus.
- Wenn Sie den Schnellkühlmodus einstellen, wird die Kühlung automatisch auf 2 °C eingestellt.
- Wenn Sie den Schnellkühlmodus verlassen, wird die eingestellte Temperatur des Kühlraums automatisch auf die eingestellte Temperatur vor dem Schnellkühlmodus zurückgesetzt.
- Wenn der Schnellgefriermodus eingestellt ist, leuchtet das entsprechende Schnellgefriersymbol.
- Wenn der Schnellgefriermodus eingestellt ist, wird der Gefrierraum automatisch auf -24 °Ceingestellt.
- Wenn Sie den Schnellgefriermodus verlassen, kehrt die eingestellte Temperatur des Gefrierabteils automatisch auf die Temperatur zurück, die vor dem Schnellgefriermodus eingestellt war.
- Der Schnellkühlmodus wird automatisch für 6 Stunden deaktiviert.
- Der Schnellgefriermodus wird automatisch für 24 Stunden deaktiviert.

DE

ACHTUNG

Die Schnellfrostfunktion wurde entwickelt, um den Nährwert der Nahrungsmittel im Tiefkühlschrank zu bewahren. Sie kann die Nahrungsmittel in kürzester Zeit einfrieren. Wenn eine große Menge Nahrungsmittel gleichzeitig eingefroren werden soll, aktivieren Sie die Schockfrostfunktion und geben Sie die Nahrungsmittel hinein. Die Gefriergeschwindigkeit des Gefrierbereichs wird erhöht, wodurch Nahrungsmittel schneller einfrieren, Nährstoffe effektiv eingeschlossen werden und die Aufbewahrung vereinfacht wird.

Tür-geöffnet-Warnung und Alarmsteuerung

- Wenn die Kühlschranktür 120 Sekunden lang offen steht, ohne geschlossen zu werden, gibt der Summer Alarm, bis die Kühlschranktür wieder geschlossen wird; eine beliebige Taste löscht den Summer.

Fehleranzeige

- Die auf dem Display angezeigten Warnungen weisen Sie auf Fehler des Kühlschranks hin. Auch wenn der Kühlschrank u. U. weiterhin kühlen kann, müssen Sie sich beim Auftreten eines Fehlers mit einem/-r Servicetechniker/-in zwecks Wartung/Instandsetzung in Verbindung setzen, um den optimierten Betrieb des Kühlschranks sicherstellen zu können.

Fehlercode	Fehlerbeschreibung
E1	Ausfall des Kühlbereichtemperatursensors
E2	Ausfall des Gefrierschubfachtemperatursensors
E3	Temperatursensor Fleisch- und Fischzone gestört
E5	Ausfall des Erkennungsschaltkreises des Frostabtausensors
E6	Kommunikationsfehler
E7	Ausfall des Umgebungstemperatursensors

Tipps zur Einlagerung von Lebensmitteln

Gefrierbereich

- Das Gefrierabteil ist zur Aufbewahrung von tiefgefrorenen Lebensmitteln, zur langfristigen Lagerung von Tiefkühlkost und die Herstellung von Eis bestimmt.
- Verwenden Sie die Ablagen in der Tür des Gefrierabteils nur zur Aufbewahrung von gefrorenen Lebensmitteln, nicht zur Aufbewahrung von heißen Lebensmitteln, die zum Einfrieren bestimmt sind.
- Legen Sie frische und gefrorene Lebensmittel nicht nebeneinander. Die gefrorenen Lebensmittel können auftauen.

DE

- Wenn Sie frische Lebensmittel (wie Fleisch, Fisch oder Hackfleisch) einfrieren, schneiden Sie sie in Teile, die gleichzeitig verwendet werden.
- Lagerung von Tiefkühlkost: Auf den Verpackungen sind in der Regel Anweisungen angegeben, die Sie unbedingt befolgen sollten. Wenn keine Angaben auf der Verpackung zu finden sind, sollten die Lebensmittel nicht länger als drei Monate nach Kaufdatum aufbewahrt werden.
- Achten Sie beim Kauf von Tiefkühlkost darauf, dass sie bei einer geeigneten Temperatur eingefroren wurde und die Verpackung nicht beschädigt ist.
- Gefrorene Lebensmittel sollten in geeigneten Verpackungen aufbewahrt werden, um die Qualität zu erhalten, und sollten so schnell wie möglich wieder in das Gefrierabteil zurückgelegt werden.
- Wenn eine Packung mit gefrorenen Lebensmitteln Feuchtigkeit oder eine anormale Ausbeulung aufweist, wurde sie wahrscheinlich bei der falschen Temperatur gelagert und der Inhalt ist verdorben.
- Die Aufbewahrungsdauer für gefrorene Lebensmittel hängt von der Raumtemperatur, der Einstellung des Thermostats, der Häufigkeit des Öffnens der Gefrierschranktür, der Art der Lebensmittel und der Dauer des Transports des Produkts vom Geschäft zum Haushalt ab. Befolgen Sie stets die auf der Verpackung aufgedruckten Anweisungen und überschreiten Sie niemals die auf der Verpackung angegebene maximale Lagerzeit.

Gefrierfach

- Um Feuchtigkeit und anschließende Eisbildung zu vermeiden, sollten Sie niemals Flüssigkeiten in unverschlossenen Behältern in den Kühlschrank stellen. Frost neigt dazu, sich an den kältesten Stellen des Verdampfers zu sammeln. Wenn Sie Flüssigkeiten unverschlossen aufbewahren, müssen Sie häufiger abtauen.
- Geben Sie niemals warme Lebensmittel in den Kühlschrank. Diese sollten zunächst auf Zimmertemperatur abkühlen und dann so platziert werden, dass eine ausreichende Luftzirkulation im Kühlschrank gewährleistet ist.
- Lebensmittel oder Lebensmittelbehälter sollten nicht die Rückwand des Kühlschranks berühren, da sie an der Wand festfrieren können. Öffnen Sie die Tür des Kühlschranks nicht regelmäßig.
- Fleisch und sauberer Fisch (in einem Paket oder in Plastikfolie verpackt) können in den Kühlschrank gestellt und innerhalb von 1 - 2 Tagen verbraucht werden.
- Obst und Gemüse ohne Verpackung können Sie in das für frisches Obst und Gemüse vorgesehene Fach legen.

ACHTUNG

Die optimale Temperatureinstellung der einzelnen Fächer hängt von der Umgebungstemperatur ab. Die oben genannte optimale Temperatur basiert auf einer Umgebungstemperatur von 25 °C.

Reihenfolge	Fächer TYP	Zieltemp. [°C]	Geeignete Lebensmittel
1	Kühlschrank	+2 ~ +8	Eier, gekochte Lebensmittel, verpackte Lebensmittel, Obst und Gemüse, Milchprodukte, Kuchen, Getränke und andere Lebensmittel eignen sich nicht als Gefrierkost.
2	(***)* -Tiefkühlschrank	≤-18	Meeresfrüchte (Fisch, Garnelen, Schalentiere), Süßwasserprodukte und Fleischprodukte (empfohlen für 3 Monate, je länger gelagert, desto schlechter der Geschmack und der Nährwert), eignen sich als gefrorene Frischkost.
3	*** -Tiefkühlschrank	≤-18	Meeresfrüchte (Fisch, Garnelen, Schalentiere), Süßwasserprodukte und Fleischprodukte (empfohlen für 3 Monate, je länger gelagert, desto schlechter der Geschmack und der Nährwert), eignen sich als gefrorene Frischkost.
4	** -Tiefkühlschrank	≤-12	Meeresfrüchte (Fisch, Garnelen, Schalentiere), Süßwasserprodukte und Fleischprodukte (empfohlen für 3 Monate, je länger gelagert, desto schlechter der Geschmack und der Nährwert), eignen sich als gefrorene Frischkost.
5	* -Tiefkühlschrank	≤-6	Meeresfrüchte (Fisch, Garnelen, Schalentiere), Süßwasserprodukte und Fleischprodukte (empfohlen für 3 Monate, je länger gelagert, desto schlechter der Geschmack und der Nährwert), eignen sich als gefrorene Frischkost.
6	0 Sterne	-6 ~ 0	Frisches Schweine-, Rind- und Hühnerfleisch, Fisch, einige verpackte verarbeitete Lebensmittel usw. (Es wird empfohlen, diese am selben Tag zu verzehren, vorzugsweise nicht später als nach 3 Tagen). Teilweise eingekapselte verarbeitete Lebensmittel (nicht gefrierbare Lebensmittel).
7	Kühlen	-2 ~ +3	Frisches / gefrorenes Schweine-, Rind- und Hühnerfleisch, Süßwasserprodukte, usw. (7 Tage unter 0 °C und über 0 °C wird für den Verzehr am selben Tages empfohlen, vorzugsweise nicht später als nach 2 Tagen). Meeresfrüchte (weniger als 0 für 15 Tage, es wird nicht empfohlen, sie über 0 °C zu lagern.
8	Frischkost	0 ~ +4	Frisches Schweine-, Rind- und Hühnerfleisch, Fisch, gekochte, Lebensmittel usw. (Es wird empfohlen, diese am selben Tag zu verzehren, vorzugsweise nicht später als nach 3 Tagen).
9	Wein	+5 ~+20	Rotwein, Weißwein, Sekt, usw.

DE

ACHTUNG

Bitte lagern Sie die verschiedenen Lebensmittel den Fächern entsprechend oder der angestrebten Lagertemperatur des gekauften Produkts.

EINRICHTUNG UND BEDIENUNG DER APP

DE

Die App SmartHome herunterladen

Suchen Sie in einem App-Markt (Google Play Store, Apple App Store) nach der App „SmartHome“. Laden Sie die App herunter und installieren Sie sie auf Ihrem Handy. Sie können die App auch herunterladen, indem Sie den nachstehenden QR-Code scannen.



Registrieren und anmelden

Öffnen Sie die SmartHome-App und erstellen Sie zunächst ein neues Konto (Sie können sich auch über ein Drittanbieterkonto registrieren). Wenn Sie bereits ein bestehendes Konto haben, verwenden Sie dieses, um sich anzumelden.



Ihre Geräte mit SmartHome verbinden

1. Ihr Smartphone muss mit einem Drahtlosnetzwerk verbunden sein. Wenn es noch nicht mit einem Drahtlosnetzwerk verbunden ist, aktivieren Sie in den Einstellungen Ihres Smartphones „WLAN“ und „Bluetooth“.
2. Schalten Sie jetzt Ihre Geräte ein.
3. Öffnen Sie auf Ihrem Smartphone die App SmartHome.
4. Wenn die Mitteilung „Smart-Geräte in der Umgebung entdeckt“ angezeigt wird, tippen Sie auf hinzufügen.
5. Sollte diese Mitteilung nicht angezeigt werden, tippen Sie auf dieser Seite auf „+“ und wählen anschließend Ihr Gerät aus der Liste der in der Umgebung gefundenen Geräte aus. Wenn Ihr Gerät in dieser Liste nicht angezeigt wird, fügen Sie es bitte manuell über „Gerätekategorie“ und „Gerätemodell“ hinzu.





6. Folgen Sie nun den Anweisungen der App, um Ihr Gerät mit dem Drahtlosnetzwerk zu verbinden. Wenn die Verbindung fehlschlagen sollte, folgen Sie bitte den Anweisungen der App, um den Betrieb fortzusetzen.



HINWEIS

1. Vergewissern Sie sich, dass Ihre Geräte eingeschaltet sind.
2. Halten Sie Ihr Mobiltelefon nahe genug an Ihrem Gerät, wenn Sie es mit dem Netz verbinden.
3. Verbinden Sie Ihr Mobiltelefon mit dem drahtlosen Netzwerk zu Hause, und vergewissern Sie sich, dass Sie das Passwort des drahtlosen Netzwerks kennen.
4. Prüfen Sie, ob Ihr WLAN-Router das 2,4-GHz-Band unterstützt, und schalten Sie ihn ein. Wenn Sie nicht sicher sind, ob der Router das 2,4-GHz-Band unterstützt, wenden Sie sich bitte an den Hersteller des Routers.
5. Das Gerät kann keine Verbindung zu einem drahtlosen Netzwerk herstellen, das eine Authentifizierung erfordert. Dieses Problem tritt normalerweise in öffentlichen Bereichen wie Hotels, Restaurants usw. auf. Bitte stellen Sie eine Verbindung zu einem drahtlosen Netzwerk her, das keine Authentifizierung erfordert.
6. Schalten Sie die Funktion WLAN+ (Android) oder WLAN-Assistent (iOS) Ihres Mobiltelefons aus, wenn Sie Ihr Gerät mit dem Netzwerk verbinden.
7. Falls Ihr Gerät bereits mit einem drahtlosen Netzwerk verbunden war, aber erneut verbunden werden muss, klicken Sie bitte auf der Startseite der App auf „+“ und fügen Sie Ihr Gerät gemäß den Anweisungen in der App über die Gerätekategorie und das Modell erneut hinzu.

REINIGUNG UND PFLEGE

DE

Abtauen

- Der Kühlschrank arbeitet nach dem Luftkühlungsprinzip und besitzt somit auch eine automatische Abtaufunktion. Sie können aber den Frost auch manuell entfernen, der sich aufgrund von Jahreszeitenwechsel oder Temperaturschwankungen bildet. Trennen Sie hierfür das Gerät vom Stromnetz oder wischen Sie ihn mit einem trockenen Handtuch weg.

Reinigung der Türablage

- Drücken Sie die Ablage mit beiden Händen wie durch die Pfeile in nachstehender Abbildung angegeben zusammen und drücken Sie sie anschließend nach oben. Anschließend können Sie die Ablage herausnehmen.
- Reinigen Sie die Ablage gründlich und setzen Sie sie dann in der gewünschten Höhe wieder ein.

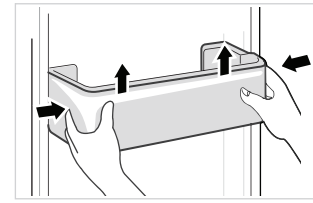

Reinigen der Glasablage

- Heben Sie die Ablagen an der hinteren Seite der Glasablage dort an, wo die Sicherung der Glasablage in der Halterung liegt und nehmen Sie anschließend die Glasablage heraus.
- Reinigen Sie die Glasablage und setzen Sie sie anschließend in der gewünschten Höhe wieder ein.

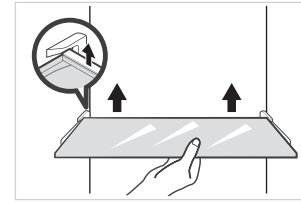

Reinigung der Gemüseschublade

1. Nehmen Sie den Inhalt der Schublade heraus. Halten Sie die Gemüseschublade am Griff fest und ziehen Sie sie vollständig bis zum Anschlag heraus.

2. Heben Sie die Gemüseschublade an und ziehen Sie sie heraus.

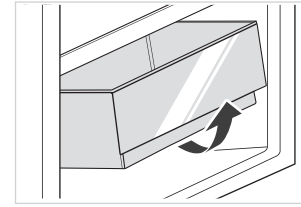

ACHTUNG

Für die Reinigung werden weiche Handtücher oder Schwämme empfohlen, die in Wasser mit nichtkorrosivem neutralem Reinigungsmittel getippt worden sind. Das Gefrierschubfach müssen Sie anschließend mit klarem Wasser abspülen und mit einem trockenen Tuch gründlich trocknen. Öffnen Sie die Türen, um den Kühlbereich auf natürliche Weise trocken zu lassen, bevor Sie den Kühlschrank wieder in Betrieb nehmen. Benutzen Sie für die Reinigung des Kühlschranks keine harten Bürsten, Stahltopfreiniger, Drahtbürsten, Scheuermittel wie beispielsweise Zahnpasta, organische Reinigungsmittel (wie Alkohol, Aceton, Bananenöl usw.), kochendes Wasser oder saure/basische Mittel, weil sie die Kühlschrankoberfläche sowie den Kühlschrankinnenraum angreifen können.

FEHLERSUCHE

Die nachstehenden einfachen Probleme können durch den/die Benutzer/-in selbst behoben werden. Wenn das Problem anschließend immer noch bestehen sollte, dann setzen Sie sich bitte mit der Kundendienstabteilung in Verbindung.

Problem	Mögliche Ursache
Kein Betrieb	• Überprüfen Sie, ob das Gerät am Stromnetz angeschlossen ist und der Netzstecker ordnungsgemäß in der Netzsteckdose steckt.
	• Überprüfen Sie, ob die Netzspannung zu gering ist.
	• Überprüfen Sie, ob ein Stromausfall vorliegt, ein Schutzschalter ausgelöst wurde oder eine Sicherung durchgebrannt ist.
Gerüche	• Geruchsintensive Nahrungsmittel müssen gut eingepackt werden.
	• Überprüfen Sie, ob sich verdorbene Nahrungsmittel im Kühlschrank befinden.
	• Reinigen Sie den Innenbereich des Kühlschranks.
Langes Laufen des Kompressors	• Ein langer Betrieb des Kühlschranks ist im Sommer normal.
	• Wenn die Umgebungstemperatur hoch ist, sollten Sie nicht zu viele Lebensmittel gleichzeitig in das Gerät stellen/legen.
	• Nahrungsmittel müssen ausreichend genug abgekühlt sein, bevor sie in den Kühlschrank gelegt/gestellt werden.
	• Die Türen werden zu oft geöffnet.
Keine Beleuchtung oder die Beleuchtung erlischt.	• Überprüfen Sie, ob der Kühlschrank am Stromnetz angeschlossen ist und ob ein Defekt des Leuchtmittels vorliegt.
	• Lassen Sie bei Bedarf das Leuchtmittel durch eine(n) Fachfrau/-mann ersetzen.
Die Tür kann nicht ordnungsgemäß geschlossen werden.	• Die Tür klemmt durch Nahrungsmittelverpackungen und/oder im Kühlschrank befinden sich zu viel Nahrungsmittel.
	• Der Kühlschrank ist geneigt.
Laute Geräusche	• Überprüfen Sie, ob der Kühlschrank nivelliert ist und stabil steht.
	• Überprüfen Sie, ob sich die Zubehörteile an der vorgesehenen Stelle befinden.

DE

Problem	Mögliche Ursache
Die Türdichtung dichtet nicht vollständig.	• Entfernen Sie Fremdstoffe, die sich auf der Türdichtung befinden.
	• Erhitzen Sie die Türdichtung und kühlen Sie sie anschließend zur Wiederherstellung ab (blasen Sie sie zum Erhitzen mit einem elektrischen Haartrockner an oder verwenden Sie ein heißes Handtuch).
Die Wasserauffangschale läuft über	• Im Kühlbereich/Gefrierschubfach werden zu viele Nahrungsmittel aufbewahrt oder die aufbewahrten Nahrungsmittel enthalten zu viel Wasser, was zu einem starken Abtauen führt.
	• Die Türen sind nicht ordnungsgemäß geschlossen, wodurch es zum Gefrieren der Luft im Eingangsbereich kommt und dadurch die Wassermenge während des Abtauens ansteigt.
Das Gehäuse ist heiß	• Die Wärmeabführung erfolgt durch den eingebauten Kondensator über das Gehäuse, was normal ist. Wenn das Gehäuse durch hohe Umgebungstemperatur, Lagerung von zu vielen Lebensmitteln oder Abschalten des Kompressors heiß wird, sorgen Sie für eine gute Belüftung, um die Wärmeabführung zu erleichtern
Kondensation an der Oberfläche	• Kondensationen an der Außenseite des Kühlschranks und an den Kühlschranktürdichtungen sind normal, wenn die Umgebungstemperatur sehr hoch ist. Wischen Sie die Kondensation einfach mit einem sauberen Tuch ab.
Ungewöhnliche Geräusche	• Summen: Während seines Betriebs kann der Kompressor u. U. summen, wobei dieses Summen vor allem beim Starten und Stoppen sehr laut ist. Das ist normal.
	• Knarren: Das im Inneren des Kühlschranks fließende Kältemittel kann ein Knarren erzeugen, was normal ist.

CE

Midea erklärt hiermit, dass das Gerät mit SmartHome-Funktionalität die grundlegenden Anforderungen und andere relevante Bestimmungen der Richtlinie 2014/53/EU erfüllt. Eine ausführliche ROTE Konformitätserklärung finden Sie online unter www.midea.com unter den zusätzlichen Dokumenten auf der Produktseite für Ihr Gerät.

CE

2.4 GHz band:100mW max.
5 GHz band: 100mW max.

DE

ANHANG

DE

Speziell für den neuen EU-Standard

Die Ersatzteile in der folgenden Tabelle sind über den Serviceanbieter erhältlich

Ersatzteil	Bereitgestellt für	Mindestens für die Beschaffung benötigte Zeit
Thermostate	Geschultes Wartungspersonal	Mindestens 7 Jahre nach Markteinführung des letzten Modells
Temperatursensoren	Geschultes Wartungspersonal	Mindestens 7 Jahre nach Markteinführung des letzten Modells
Platinen	Geschultes Wartungspersonal	Mindestens 7 Jahre nach Markteinführung des letzten Modells
Lichtquellen	Geschultes Wartungspersonal	Mindestens 7 Jahre nach Markteinführung des letzten Modells
Türgriffe	Fachwerkstätten und Endbenutzer(innen)	Mindestens 7 Jahre nach Markteinführung des letzten Modells
Türscharniere	Fachwerkstätten und Endbenutzer(innen)	Mindestens 7 Jahre nach Markteinführung des letzten Modells
Ablagen	Fachwerkstätten und Endbenutzer(innen)	Mindestens 7 Jahre nach Markteinführung des letzten Modells
Körbe	Fachwerkstätten und Endbenutzer(innen)	Mindestens 7 Jahre nach Markteinführung des letzten Modells
Türdichtungen	Fachwerkstätten und Endbenutzer(innen)	Mindestens 10 Jahre nach Markteinführung des letzten Modells

Sehr geehrte Kundin, sehr geehrter Kunde

1. Wenn Sie das Produkt zurückgeben oder ersetzen möchten, dann setzen Sie sich bitte mit dem Geschäft in Verbindung, in dem Sie das Produkt erworben haben.

(Bringen Sie bitte auch den Kaufbeleg mit)

2. Wenn Ihr Produkt defekt ist und repariert werden muss, dann setzen Sie sich bitte mit dem Kundendienstserviceanbieter in Verbindung.

ACHTUNG

Die Modellinformationen in der Produktdatenbank sowie den Modellidentifikator können Sie über den Weblink durch Scannen des QR-Codes erhalten, wenn das Energieeffizienzschild des Produktes einen QR-Code enthält.
Weitere Informationen über die Energieeffizienz des Gerätes finden Sie, wenn Sie unter https://ec.europa.eu nach dem Modellnamen suchen.
Die Modellbezeichnung finden Sie auf dem Typenschild des Geräts.

Die kälteste Zone im Kühlschrank

OPTIONAL: OK-Temperaturanzeige

- Mit der OK-Temperaturanzeige können Temperaturen unter +4 °C ermittelt werden. Reduzieren Sie die Temperatur schrittweise, wenn „OK“ nicht anzeigt wird.

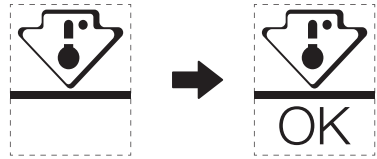

- Ändern Sie die Position der Ablage nicht, um die Temperatur in diesem Bereich sicherzustellen. Bei Kühlschränken mit verbesserter Luftzirkulation (ausgestattet mit einem Gebläse oder frostfreie Modelle) fehlt dieses Symbol, weil bei ihnen die Temperatur im Inneren homogen ist.

Temperaturindikatoreinstellung

- Der Kühlschrank ist mit einem Temperaturindikator ausgestattet, der die Durchschnittstemperatur im kältesten Bereich anzeigt, um Ihnen bei der Einstellung Ihres Kühlschranks zu helfen.
- WARNUNG: Dieser Indikator ist auf Ihren Kühlschrank abgestimmt. Benutzen Sie ihn weder in anderen Kühlschränken (weil dort der kälteste Bereich ein anderer ist) noch für andere Zwecke.

Überprüfen der Temperatur im kältesten Bereich

- Mit Hilfe des Temperaturindikators können Sie regelmäßig überprüfen, ob die Temperatur im kältesten Bereich richtig ist. Allerdings hängt die Innentemperatur des Kühlschranks von verschiedenen Faktoren wie beispielsweise der Raumtemperatur, der sich im Kühlschrank befindlichen Menge an Nahrungsmitteln und der Häufigkeit des Türöffnens ab. Ziehen Sie diese Faktoren in Ihre Überlegungen mit ein, wenn Sie das Gerät einstellen.
- Wenn der Indikator «OK» anzeigt, dann bedeutet das, dass der Thermostat ordnungsgemäß eingestellt und die Innentemperatur ordnungsgemäß ist.
- Wenn der Temperaturindikator WEISS wird, dann bedeutet das, dass die Temperatur zu hoch ist. Erhöhen Sie in diesem Fall die Einstellung der Kühlschranktemperaturregelung und warten Sie 12 Stunden, bevor Sie die Temperatur über den Temperaturindikator erneut überprüfen. Wenn Sie frische Nahrungsmittel hineingelegt/-gestellt haben oder die Tür eine Zeitlang geöffnet ist, kann es sein, dass der Temperaturindikator WEISS wird.

LETTERA DI RINGRAZIAMENTO

Grazie per aver scelto Midea! Prima di utilizzare il nuovo prodotto Midea, leggere attentamente il presente manuale per essere certi di saper utilizzare in modo sicuro le caratteristiche e le funzioni offerte dal nuovo apparecchio.

INDICE

IT

LETTERA DI RINGRAZIAMENTO ---------- 01

SPECIFICHE ---------- 02

PANORAMICA DEL PRODOTTO ---------- 03

INSTALLAZIONE DEL PRODOTTO ---------- 04

ISTRUZIONI PER L'USO ---------- 11

CONFIGURAZIONE E FUNZIONAMENTO DELL'APP ------- 16

PULIZIA E MANUTENZIONE ---------- 18

RISOLUZIONE DEI PROBLEMI ---------- 19

APPENDICE ---------- 22

SPECIFICHE

Modello del prodotto	MDRB521MIC
Tensione/frequenza nominale	220-240 V~/50 Hz
Corrente nominale	1,1 A
Volume totale	378 L
Volume dello scomparto di conservazione degli alimenti freschi	256 L
Volume di conservazione degli alimenti congelati	122 L
Tempo di incremento temperatura	13 h
Capacità di congelamento	7,5 kg/24 h
Dimensioni complessive (L x P x H)	595 x 700 x 2010 mm

IT

Smart Home

Modello del modulo di rete wireless	MWB-S-WB01
Standard	IEEE802.11b /g /n
Tipo di antenna	Antenna PCB
Banda di frequenza	2400-2483.5 MHz
Temperatura di funzionamento	0-85 °C/32-185 °F Umidità di funzionamento: 10-85%
Potenza di ingresso	5 V CC/500 mA max Potenza di trasmissione: < 20 dBm

PANORAMICA DEL PRODOTTO

Nomi dei componenti

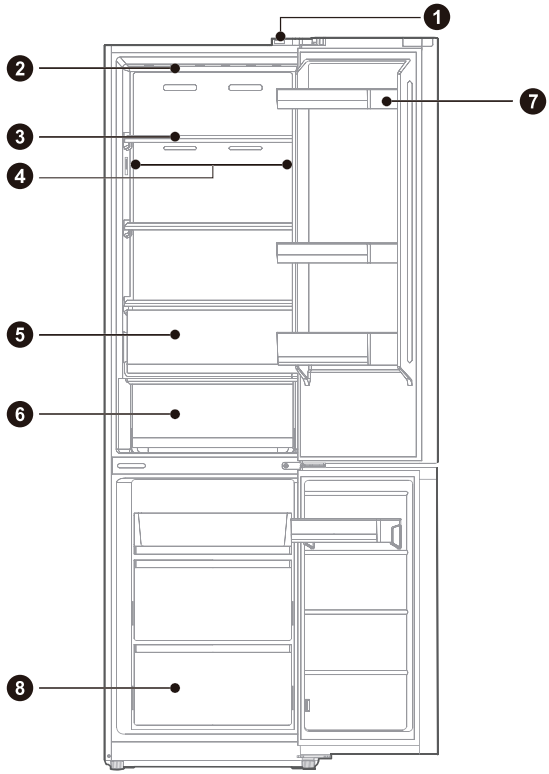

1	Interruttore dello sportello	**5**	Contenitore per frutta e verdura
2	Luce LED	**6**	Contenitore per carne e pesce
3	Ripiano	**7**	Ripiano dello sportello
4	Luce LED (per alcuni modelli)	**8**	Cassetto

ATTENZIONE

La figura sopra riportata viene fornita solo a scopo indicativo. La configurazione effettiva dipende dalle caratteristiche fisiche del prodotto e dalle indicazioni del distributore.

INSTALLAZIONE DEL PRODOTTO

Istruzioni di installazione

Apparecchi di refrigerazione con classe climatica

- A seconda della classe climatica, gli apparecchi di refrigerazione sono pensati per essere utilizzati alle temperature ambiente indicate nella tabella sottostante.

IT

- La classe climatica è riportata sulla targhetta di identificazione del prodotto. Il prodotto potrebbe non funzionare correttamente a temperature che non rientrano nell'intervallo specificato.
- È possibile trovare la classe climatica sull'etichetta del prodotto.

Intervallo di temperatura effettiva

- L'apparecchio è pensato per funzionare normalmente entro l'intervallo di temperatura specificato a seconda della classe climatica.

Classe	Simbolo	Intervallo di temperatura ambiente °C	
		IEC 62552 (ISO 15502)	ISO 8561
Area temperata estesa	SN	da + 10 a + 32	da + 10 a + 32
Area temperata	N	da + 16 a + 32	da + 16 a + 32
Area Subtropicale	ST	da + 16 a + 38	da + 18 a + 38
Area Tropicale	T	da + 16 a + 43	da + 18 a + 43

Dimensioni e spazi

- Una distanza eccessivamente esigua dagli elementi adiacenti può comportare una riduzione della capacità di congelamento e un aumento dei costi dell'elettricità. Durante l'installazione dell'apparecchio, lasciare una distanza di oltre 100 mm da ogni parete adiacente.

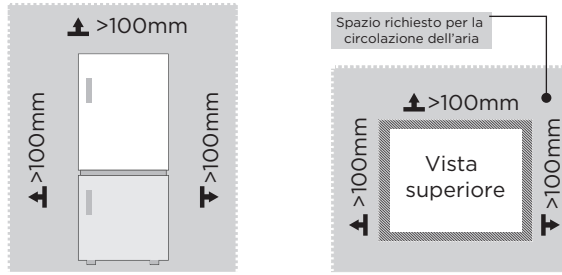

ATTENZIONE

La figura sopra riportata viene fornita solo a scopo indicativo. La configurazione effettiva dipende dalle caratteristiche fisiche del prodotto e dalle indicazioni del distributore.

Disegno sui requisiti di spazio (quando lo sportello è aperto e quando è chiuso)

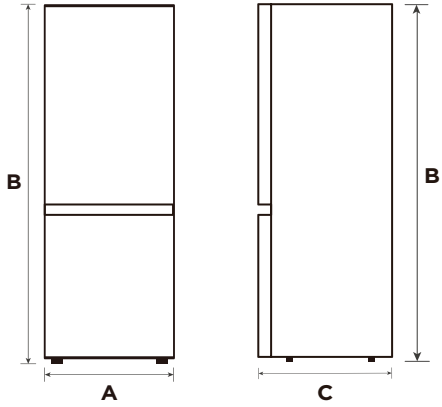

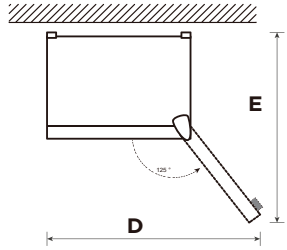

Larghezza	Altezza complessiva	Profondità	Larghezza con sportello aperto di 125°	Profondità con sportello aperto di 125°
A	B	C	D	E
595	2010	700	920	1168

Nota bene: Tutte le dimensioni in mm

Cambio della porta da destra a sinistra

Elenco degli attrezzi necessari all'utente	
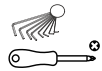	Cacciavite a croce
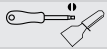	Cacciavite a taglio e spatola
	Chiave a bussola da 5/16"
	Nastro per mascheratura

IT

1. Spegnere l'elettrodomestico prima di effettuare questa operazione. Rimuovere tutti gli alimenti dai ripiani dello sportello.
2. Rimuovere la copertura delle cerniera sinistra superiore, il coperchio decorativo, la cerniera destra superiore e la relativa copertura, quindi scollegare la linea di segnalazione destra (terminali di segnalazione 1 e 2) in cima al corpo del contenitore.

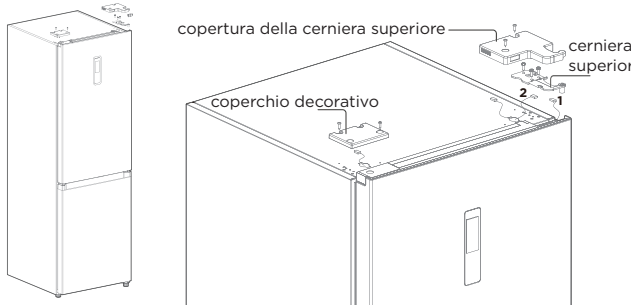

3. Rimuovere il corpo della porta del frigorifero (prestando attenzione a non perdere i componenti di piccole dimensioni come il manicotto dell'asse e il blocco sulla porta); rimuovere la cerniera centrale e rimuovere la copertura decorativa del foro della cerniera sul lato opposto.

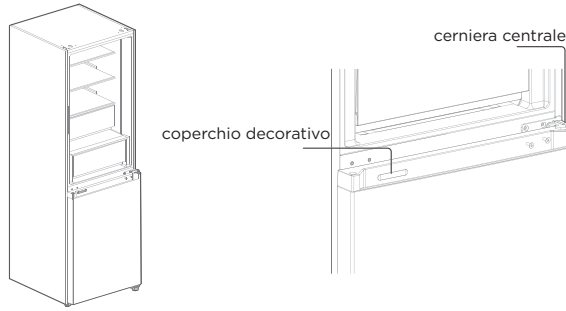

4. Rimuovere il corpo dello sportello del congelatore (facendo attenzione a non perdere piccoli componenti come ad esempio il manicotto dell'asta e il fermo dello sportello); rimuovere la cerniera e regolare l'angolazione. Rimuovere l'asse della cerniera inferiore e installarlo sull'altro lato della cerniera, quindi installare la cerniera inferiore modificata dall'altro lato del contenitore.

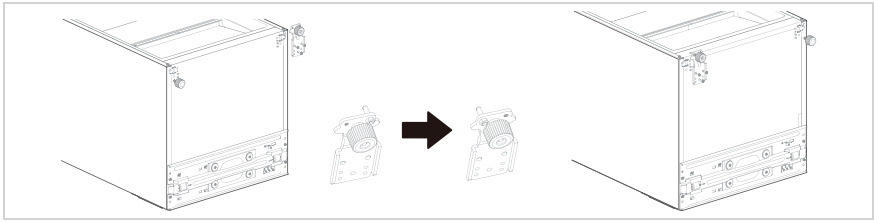

5. Inversione dello sportello del frigorifero:
   1) Rimuovere la piastra di copertura dell'estremità superiore dello sportello del frigorifero e il coperchio decorativo sinistro. Installare il manicotto dell'asse superiore e la linea di segnalazione del corpo della porta dal lato opposto e applicare la piastra di copertura dell'estremità superiore. Estrarre la copertura decorativa destra dalla borsa degli accessori e installarla sul lato opposto della copertura dell'estremità superiore.
   2) Rimuovere il meccanismo di chiusura automatica dello sportello, il fermo dello sportello e il manicotto dell'asta dello sportello del frigorifero, quindi estrarre il meccanismo di chiusura automatica dello sportello a sinistra dalla confezione degli accessori, installarlo sul lato sinistro della copertura inferiore del frigorifero e spostare il fermo dello sportello e il manicotto dell'asta sul lato sinistro della copertura inferiore dello sportello del frigorifero.

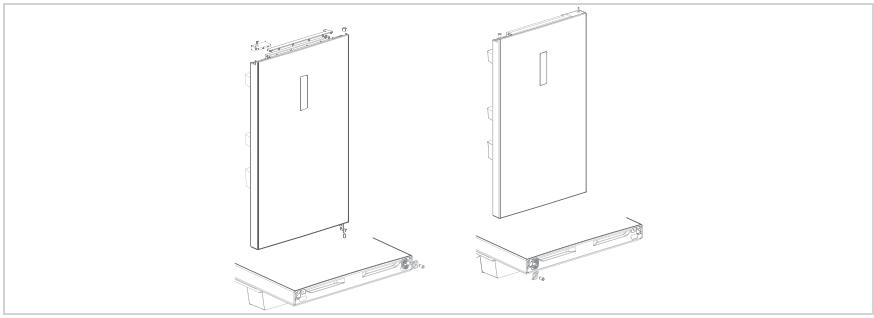

6. Cambio della porta del congelatore:

   1) Rimuovere il manicotto dell'asta e il tappo sulla copertura superiore dello sportello del congelatore e installarli nelle posizioni invertite a destra e sinistra.
   2) Rimuovere il meccanismo di chiusura automatica dello sportello, il fermo dello sportello e il manicotto dell'asta dello sportello del congelatore, quindi estrarre il meccanismo di chiusura automatica dello sportello a sinistra dalla confezione degli accessori. Installarlo sul lato sinistro della copertura inferiore del congelatore e spostare il fermo dello sportello e il manicotto dell'asta sul lato sinistro della copertura inferiore dello sportello del congelatore.

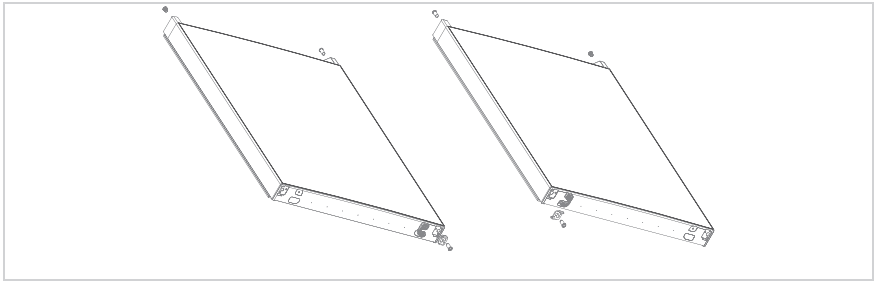

7. Installare la porta sostituita del congelatore sulla cerniera inferiore, quindi installare la cerniera centrale e la copertura decorativa del foro della cerniera.

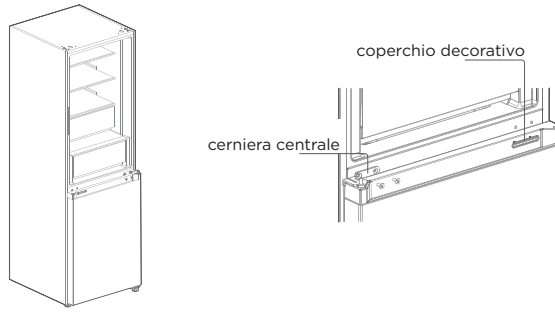

IT

8. Rimuovere la cerniera sinistra superiore e la copertura dalla borsa degli accessori. Collocare il corpo della porta del frigo sulla cerniera centrale e installare la cerniera sinistra superiore. Collegare la linea 4 di segnalazione superiore del frigorifero alla linea 1 di segnalazione del corpo della porta, quindi collegare la linea 2 di segnalazione alla linea 3. Infine, sostituire il coperchio decorativo della cerniera sul lato destro del corpo del contenitore (nota: durante la sostituzione del coperchio decorativo della cerniera sul lato destro del corpo del contenitore, i due inserti presenti su di esso, mostrati in figura, dovranno essere tagliati).

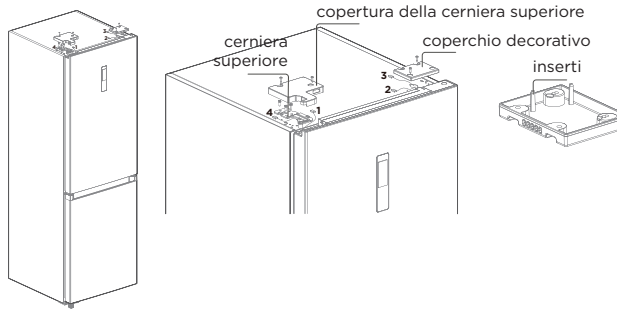

Il prodotto potrebbe differire dalle illustrazioni. Ci riserviamo il diritto di apportare modifiche per motivi tecnici.

Piedini di livellamento

Per evitare vibrazioni, l'unità deve trovarsi in piano.

Se necessario, regolare le viti di livellamento per compensare le irregolarità del pavimento.

La parte anteriore deve essere leggermente più alta rispetto a quella posteriore per facilitare la chiusura dello sportello,

le viti di livellamento possono essere girate facilmente ribaltando leggermente il mobile.

Girare le viti di livellamento in senso antiorario per sollevare l'unità, in senso orario per abbassarla.

Spostamento dell'apparecchio

1. Rimuovere tutti gli alimenti che si trovano all'interno dell'apparecchio.
2. Scollegare la spina di alimentazione, inserirla e fissarla nell'apposito gancio posto sul retro o sulla parte superiore dell'apparecchio.
3. Avvolgere con nastro adesivo parti come i ripiani e la maniglia dello sportello per evitare che cadano durante lo spostamento dell'apparecchio.
4. Spostare con cautela l'apparecchio insieme a più di due persone. In caso di trasporto dell'apparecchio per lunghi tratti, tenere l'apparecchio in posizione verticale.
5. Dopo aver installato l'apparecchio, collegare la spina a una presa di corrente per accenderlo.

ATTENZIONE

Precauzioni prima dell'utilizzo:
Prima di apportare qualunque modifica al frigorifero, scollegarlo dall'alimentazione.
Inoltre, è necessario prendere le dovute precauzioni per evitare lesioni personali.

Sostituzione della luce

- Tutte le operazioni di sostituzione e manutenzione sulle lampade a LED devono essere svolte dal produttore, dal suo personale di assistenza autorizzato o altro personale qualificato.

ATTENZIONE

Questo prodotto contiene una sorgente luminosa con classe di efficienza energetica (G).

Collegamento dell'apparecchio

Dopo l'installazione dell'apparecchio, collegare la spina di alimentazione a una presa elettrica.

ATTENZIONE

Dopo aver collegato il cavo di alimentazione (o la spina) alla presa elettrica, attendere 2 o 3 ore prima di introdurre gli alimenti nell'apparecchio. In caso di aggiunta di alimenti prima che l'apparecchio si sia completamente raffreddato, gli alimenti potrebbero guastarsi.

Suggerimenti per il risparmio energetico

- Non posizionare l'apparecchio vicino a piani di cottura, radiatori o altre fonti di calore. Se la temperatura ambientale è elevata, il compressore si attiverà più spesso e più a lungo, causando un aumento del consumo energetico.
- Verificare che sia presente una ventilazione adeguata alla base, sui lati e sul retro dell'apparecchio. Non coprire le aperture di ventilazione.
- Rispettare i requisiti di spazio indicati nella sezione "Installazione".
- La disposizione dei cassetti e dei ripiani mostrata nell'illustrazione garantisce la massima efficienza energetica e deve pertanto essere adottata per quanto possibile. Tutti i cassetti e i ripiani devono restare all'interno dell'apparecchio per mantenere la temperatura stabile e ridurre il consumo energetico.

- Per ottenere uno spazio di conservazione maggiore (ad es. per alimenti di grandi dimensioni), è possibile rimuovere i cassetti centrali. I cassetti e i ripiani in alto e in basso devono essere rimossi per ultimi, se necessario.
- Riempire gli scomparti del frigorifero e del congelatore in modo uniforme contribuisce al risparmio energetico. Pertanto, evitare di lasciare scomparti vuoti o riempiti a metà.
- Lasciare raffreddare gli alimenti prima di metterli nel frigorifero o nel congelatore. Questo consentirà di migliorare l'efficienza energetica.
- Scongelare gli alimenti surgelati nel frigorifero. Le basse temperature degli alimenti congelati riducono il consumo del frigorifero, migliorando l'efficienza energetica.
- Tenere lo sportello aperto solo per il tempo necessario, in modo da evitare aumenti di temperatura. Tenere aperto lo sportello per poco tempo e richiuderlo bene aiuta a ridurre il consumo energetico.
- Le guarnizioni dell'apparecchio devono essere sempre intatte, in modo da consentire una corretta chiusura degli sportelli e ridurre il consumo di energia.

ISTRUZIONI PER L'USO

Pannello comandi

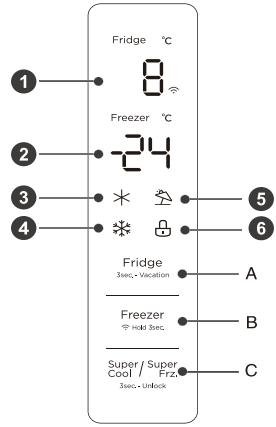

	Display		Pulsante
1	Area di visualizzazione della temperatura del vano refrigerante	A	Pulsante di impostazione della temperatura del vano refrigerante
2	Area di visualizzazione della temperatura del vano congelatore	B	Pulsante di impostazione della temperatura del vano congelatore
3	Icona di raffreddamento rapido	C	Pulsante raffreddamento/congelamento rapido
4	Icona di congelamento rapido		
5	Icona di assenza		
6	Icona di blocco		

ATTENZIONE

Il pannello comandi effettivo può variare da modello a modello.

Display

- Alla prima accensione del frigorifero, lo schermo del display si illumina completamente per 3 secondi. Quindi, il display inizia a funzionare normalmente. Al primo utilizzo del frigorifero, le temperature del vano refrigerante e del vano congelatore devono essere impostate rispettivamente su 5 e -18 °C.
- Quando si verifica un errore, il display mostra il relativo codice (vedere la pagina seguente); durante il funzionamento normale, il display mostra la temperatura del frigorifero e del congelatore.
- Durante il normale utilizzo, se non vengono effettuate operazioni manuali sul frigorifero per 30 secondi, il pannello di controllo si blocca automaticamente e la luce del display si spegne dopo 30 secondi.

Blocco/sblocco

- In stato di sblocco, tenere premuto il pulsante Super Cool / Super Frz. (3sec.- Unlock) per 3 secondi per passare allo stato di blocco. Verrà emesso un segnale acustico.
- In stato di blocco, tenere premuto il pulsante Super Cool / Super Frz. (3sec.- Unlock) per 3 secondi per passare allo stato di sblocco. Verrà emesso un segnale acustico.
- Se non viene premuto nessun pulsante per 30 secondi, il pannello di controllo si blocca automaticamente e viene riprodotto un segnale acustico.
- Per poter effettuare qualsiasi operazione, è necessario procedere con lo sblocco del pannello di controllo.
- Quando si effettuata un'operazione in stato di blocco, viene riprodotto un segnale acustico di errore.

IT

Impostazione della temperatura del vano frigorifero

- Premere il pulsante Fridge (3sec.- Vacation) per modificare la temperatura del vano refrigerante. Ogni pressione del pulsante riduce la temperatura di 1°C.
- È possibile impostare una temperatura compresa tra 2 e 8 °C. Quando la temperatura è impostata su 2 °C,
- premendo nuovamente il pulsante questa passerà a 8 °C.

Impostazione della temperatura del vano congelatore

- Premere il pulsante Freezer per modificare la temperatura del vano congelatore. Ogni pressione del pulsante riduce la temperatura di 1°C.
- È possibile impostare una temperatura compresa tra -24 e -16 °C.
- Quando la temperatura è impostata su -24 °C, premendo nuovamente il pulsante questa passerà a -16 °C.

ATTENZIONE

Impostazione raccomandata: vano frigorifero 4 °C, vano congelatore -18 °C.

Modalità Vacanza

- Tenere premuto per 3 secondi il pulsante di impostazione della temperatura del vano refrigerante per attivare/disattivare la modalità vacanza.
- Quando si attiva la modalità vacanza, il frigorifero e l'area del display che ne mostra la temperatura si spengono, mentre la temperatura del congelatore viene impostata automaticamente su -18 °C;
- Per uscire dalla modalità vacanza è sufficiente premere un pulsante tra quelli di regolazione del frigorifero e del congelatore o di attivazione della funzione di raffreddamento o congelamento rapido.
- Quando si disattiva la modalità vacanza, le temperature del frigorifero e del congelatore tornano automaticamente ai valori impostati prima dell'attivazione di tale modalità e l'apparecchio riprende la sua normale modalità di funzionamento.

Modalità congelamento rapido

- Per attivare la modalità, premere il pulsante Super Cool / Super Frz. 3sec.- Unlock. La sequenza di impostazione è: raffreddamento rapido -> congelamento rapido -> annulla.
- Quando si attiva o si annulla la modalità di raffreddamento rapido, l'icona corrispondente si accende o si spegne.
- Attivando la modalità di raffreddamento rapido, la temperatura del vano di refrigerazione viene automaticamente impostata su 2 °C.
- Disattivando la modalità di raffreddamento rapido, la temperatura del vano di refrigerazione torna automaticamente al valore impostato prima dell'attivazione di tale modalità.
- Quando si attiva la modalità di congelamento rapido, l'icona corrispondente si illumina.
- Attivando la modalità di congelamento rapido, la temperatura del vano congelatore viene automaticamente impostata su -24°C.
- Disattivando la modalità di congelamento rapido, la temperatura del vano congelatore torna automaticamente al valore impostato prima dell'attivazione di tale modalità.
- La modalità di raffreddamento rapido si disattiva automaticamente dopo 6 ore.
- La modalità di congelamento rapido si disattiva automaticamente dopo 24 ore.

IT

ATTENZIONE

La funzione di congelamento veloce è pensata per preservare il valore nutritivo del cibo nel congelatore. Consente di congelare gli alimenti in brevissimo tempo. Se una grande quantità di cibo viene congelata in una sola volta, si consiglia di attivare la funzione di congelamento veloce e inserire il cibo nell'apparecchio. In questo modo, la velocità di congelamento del vano congelatore aumenta, consentendo di congelare rapidamente il cibo e facilitarne la conservazione, preservando efficacemente le sostanze nutritive.

Avviso di apertura e controllo allarmi

- Se lo sportello resta aperto per 120 secondi, viene riprodotto un segnale acustico. Per interrompere l'allarme è necessario chiudere lo sportello o premere un pulsante qualsiasi.

Indicazione di guasti

- I seguenti avvisi appaiono sul display per indicare le corrispondenti situazioni di guasto del frigorifero. Anche se il frigo può continuare a conservare le vivande fredde pur in presenza di tali condizioni di errore, l'utente dovrà tempestivamente contattare gli addetti alla manutenzione per segnalare il problema e consentirne la risoluzione.

Codice di guasto	Descrizione del guasto
E1	Guasto del sensore di temperatura del vano frigorifero
E2	Guasto del sensore di temperatura del vano congelatore
E3	Guasto del sensore di temperatura del contenitore di carne e pesce
E5	Errore del circuito di rilevamento del sensore di sbrinamento del congelatore
E6	Errore di comunicazione
E7	Errore del sensore della temperatura ambiente

Consigli per la conservazione degli alimenti

Scomparto congelatore

- Il congelatore può essere utilizzato per congelare gli alimenti a temperature molto basse, per conservarli a lungo e per produrre di ghiaccio.
- Utilizzare i ripiani dello sportello del congelatore solo per conservare alimenti surgelati e non per congelare alimenti caldi.
- Non mettere alimenti freschi accanto ad alimenti surgelati, poiché questi ultimi potrebbero scongelarsi.
- Quando si congelano alimenti freschi (come carne, pesce o macinato), tagliarli in porzioni da consumare nello stesso momento.

- Le istruzioni per la conservazione dei cibi surgelati sono solitamente indicate sulle confezioni e devono essere rispettate. In assenza di indicazioni sulla confezione, gli alimenti non devono essere conservati per più di tre mesi dalla data di acquisto.
- Quando si acquistano alimenti surgelati, verificare che siano stati surgelati a una temperatura adeguata e che la confezione non risulti danneggiata.
- Gli alimenti surgelati devono essere conservati in confezioni idonee e devono essere riposti nel vano congelatore il prima possibile.
- Se una confezione di alimenti surgelati presenta segni di umidità o rigonfiamenti anomali, è probabile che sia stata conservata a una temperatura non adatta e che il contenuto sia andato a male.
- Il periodo di conservazione degli alimenti surgelati dipende dalla temperatura ambiente, dall'impostazione del termostato, dalla frequenza di apertura dello sportello, dal tipo di alimento e dal tempo trascorso per trasportare il prodotto dal negozio a casa. Seguire sempre le istruzioni stampate sulla confezione e non superare mai il tempo di conservazione massimo indicato.

Vano refrigerante

- Per ridurre l'umidità e la conseguente formazione di ghiaccio, non riporre mai liquidi in contenitori aperti nel frigorifero. Il ghiaccio tende a concentrarsi nelle parti più fredde dell'evaporatore. La conservazione di liquidi in contenitori aperti rende necessario sbrinare il frigorifero più spesso.
- Non riporre mai alimenti caldi nel frigorifero. Gli alimenti caldi devono essere prima lasciati raffreddare a temperature ambiente e poi riposti in modo tale da consentire un'adeguata circolazione dell'aria nel frigorifero.
- Gli alimenti e i loro contenitori non devono mai toccare la parete posteriore del frigorifero perché potrebbero ghiacciarsi e restarvi attaccati. Non aprire troppo spesso lo sportello del frigorifero.
- È possibile conservare la carne e il pesce pulito (confezionati o avvolti in pellicola da cucina) nel frigorifero. Tali alimenti vanno consumati entro 1-2 giorni.
- La frutta e la verdura non confezionate possono essere riposte negli appositi scomparti.

ATTENZIONE

La temperatura ottimale di ogni scomparto dipende dalla temperatura ambiente. Le temperature ottimali indicate si basano su una temperatura ambiente di 25 °C.

Ordine	TIPOLOGIA scomparto	Temp. di conservazione nominale [°C]	Alimenti adatti
1	Frigorifero	+2 ~ +8	Uova, cibi cotti, cibi confezionati, frutta e verdura, latticini, dolci, bevande e altri alimenti non sono adatti alla congelazione.
2	(***)*-Congelatore	≤ -18	Prodotti ittici (pesce, gamberetti, frutti di mare), prodotti ittici d'acqua dolce e prodotti a base di carne (tempo di conservazione consigliato: 3 mesi; più lungo è il tempo di conservazione, peggiori saranno il sapore e le proprietà nutritive), adatto per alimenti freschi congelati.
3	***-Congelatore	≤ -18	Prodotti ittici (pesce, gamberetti, frutti di mare), prodotti ittici d'acqua dolce e prodotti a base di carne (tempo di conservazione consigliato: 3 mesi; più lungo è il tempo di conservazione, peggiori saranno il sapore e le proprietà nutritive), adatto per alimenti freschi congelati.
4	**-Congelatore	≤ -12	Prodotti ittici (pesce, gamberetti, frutti di mare), prodotti ittici d'acqua dolce e prodotti a base di carne (tempo di conservazione consigliato: 3 mesi; più lungo è il tempo di conservazione, peggiori saranno il sapore e le proprietà nutritive), adatto per alimenti freschi congelati.
5	*-Congelatore	≤ -6	Prodotti ittici (pesce, gamberetti, frutti di mare), prodotti ittici d'acqua dolce e prodotti a base di carne (tempo di conservazione consigliato: 3 mesi; più lungo è il tempo di conservazione, peggiori saranno il sapore e le proprietà nutritive), adatto per alimenti freschi congelati.
6	0 stelle	-6 ~ 0	Carne fresca di maiale, manzo, pesce, pollo, alcuni alimenti confezionati ecc. (si consiglia il consumo in giornata e preferibilmente entro un massimo di 3 giorni). Alimenti parzialmente trasformati e incapsulati (alimenti non congelabili).
7	Conservazione a breve termine	-2 ~ +3	Carne di maiale fresca/congelata, manzo, pollo, prodotti ittici d'acqua dolce, ecc. (7 giorni sotto 0 °C; sopra 0 °C se ne consiglia il consumo in giornata e preferibilmente entro non più di 2 giorni). Prodotti ittici (15 giorni sotto 0 °C, se ne sconsiglia la conservazione sopra 0 °C).
8	Alimenti freschi	0 ~ +4	Carne fresca di maiale, manzo, pesce, pollo, alimenti cotti ecc. (se ne consiglia il consumo in giornata e preferibilmente entro un massimo di 3 giorni).
9	Vino	+5 ~ +20	Vino rosso, vino bianco, spumante, ecc.

IT

ATTENZIONE

conservare gli alimenti in base agli scomparti o alla temperatura di conservazione desiderata.

CONFIGURAZIONE E FUNZIONAMENTO DELL'APP

IT

Scaricare l'app SmartHome

Sullo store di riferimento (Google Play Store, Apple App Store), cercare "SmartHome". Scaricare e installare l'app sul telefono. È anche possibile scaricare l'app scansionando il codice QR qui sotto.



Registrazione e accesso

Aprire l'app SmartHome e creare un nuovo account (è anche possibile registrarsi tramite un account di terze parti). Se si possiede già un account, usarlo per accedere.



Connettere il proprio dispositivo a SmartHome

1. Assicurarsi che il proprio telefono sia connesso a una rete wireless. In caso contrario, andare a Impostazioni e abilitare la rete wireless e il Bluetooth.
2. Accendere i propri dispositivi.
3. Aprire l'app SmartHome sul telefono.
4. Se viene visualizzato il messaggio "Sono stati rilevati dei dispositivi intelligenti", fare clic per procedere.
5. Se non compare nessun messaggio, toccare "+" sulla pagina e selezionare il dispositivo dall'elenco. Se il dispositivo non compare nell'elenco, aggiungerlo manualmente in base alla categoria e al modello.

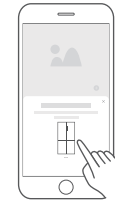



6. Connettere il proprio dispositivo alla rete wireless secondo le istruzioni riportate nell'app. Se la connessione non riesce, seguire le istruzioni fornite dall'app per proseguire l'operazione.



NOTA

1. Assicurarsi che i dispositivi siano accesi.
2. Tenere il telefono cellulare abbastanza vicino al dispositivo per collegare il dispositivo alla rete.
3. Collegare il telefono cellulare alla rete wireless di casa e assicurarsi di conoscere la password della rete wireless.
4. Verificare se il router wireless supporta la banda 2,4 GHz e accenderlo. Se non si è sicuri che il router raggiunga la banda a 2,4 GHz, contattare il produttore del router.
5. Il dispositivo non può connettersi alla rete wireless che serve l'autenticazione e di solito è in aree pubbliche come alberghi, ristoranti, ecc. Si prega di collegarsi a una rete wireless che non richiede l'autenticazione.
6. Disattivare la funzione WLAN+ (Android) o WLAN Assistant (iOS) del Suo telefono cellulare per collegare il dispositivo alla rete.
7. Nel caso in cui il dispositivo si sia già connesso a una rete wireless ma richieda di riconnettersi, fare clic su "+" nella pagina principale dell'app e aggiungere di nuovo il dispositivo secondo la categoria e il modello del dispositivo seguendo le istruzioni sull'app.

PULIZIA E MANUTENZIONE

Sbrinamento

- Il frigorifero funziona in base al principio di raffreddamento ad aria ed è dotato della funzione di sbrinamento automatico. Il ghiaccio che si forma a causa di variazioni stagionali di temperatura può essere rimosso anche manualmente, scollegando l'apparecchio dall'alimentazione elettrica o utilizzando un panno asciutto.

IT

Pulizia del balconcino della porta

- Seguendo la freccia direzionale indicata nella figura seguente, afferrare il vassoio con entrambe le mani e spingerlo verso l'alto per poi estrarlo.
- Dopo aver lavato il vassoio estratto, risistemarlo all'altezza di installazione richiesta.

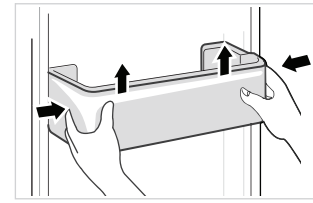

Pulizia dei ripiani in vetro

- Poiché la parte interna del frigo viene a contatto con i ripiani e funge da arresto, è possibile sollevare i ripiani per estrarli.
- Pulire e sistemare i ripiani come richiesto.

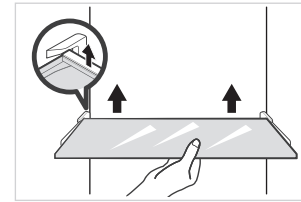

Pulizia del cassetto delle verdure

1. Rimuovere i contenuti del cassetto. Afferrare la maniglia del cassetto delle verdure ed estrarlo completamente fino all'arresto.

2. Sollevare il cassetto delle verdure e rimuoverlo estraendolo completamente.

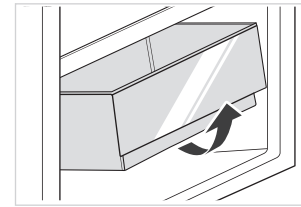

ATTENZIONE

Per la pulizia si consiglia di utilizzare spugne o asciugamani morbidi imbevuti di acqua e detergenti neutri non corrosivi. Il congelatore deve infine essere pulito con acqua e un panno asciutto. Aprire lo sportello per lasciare asciugare naturalmente prima di collegare la corrente. Non usare spazzole dure, sfere d'acciaio, spazzole metalliche, sostanze abrasive come il dentifricio, solventi organici (come ad esempio alcool, acetone, olio di banana, ecc.), acqua bollente, acidi o alcalini per pulire il frigorifero, poiché potrebbero danneggiare la superficie e l'interno del frigorifero.

RISOLUZIONE DEI PROBLEMI

I seguenti problemi semplici possono essere risolti dall'utente. Contattare il servizio di assistenza post-vendita se non è possibile risolvere questi problemi.

Problema	Possibile causa
Mancato funzionamento	• Controllare che l'elettrodomestico sia collegato all'alimentazione elettrica e che la spina sia ben inserita nella presa.
	• Verificare che la tensione non sia troppo bassa.
	• Verificare che non ci siano interruzioni di corrente o cortocircuiti anche parziali.
Cattivi odori	• Le vivande che emanano forte odore devono essere accuratamente protetti.
	• Controllare che non ci siano alimenti andati a male.
	• Pulire l'interno del frigorifero.
Usura del compressore per funzionamento prolungato	• È normale che il compressore del frigorifero funzioni più a lungo in estate.
	• Quando la temperatura ambiente è alta, è sconsigliabile riporre un'eccessiva quantità di alimenti nell'apparecchio.
	• Le vivande calde devono essere fatte raffreddare prima di essere messe in frigo.
	• Gli sportelli vengono aperti troppo di frequente.
La luce non si accende	• Controllare che il frigorifero sia collegato correttamente all'alimentazione e che la lampadina non sia danneggiata.
	• La luce deve essere sostituita da un tecnico esperto.
Lo sportello non si chiude correttamente	• Lo sportello è ostruito da confezioni di alimenti. Il frigorifero è troppo pieno.
	• Il frigorifero è inclinato.
Rumori forti	• Controllare che il pavimento sia livellato e che il frigorifero vi sia poggiato in modo stabile.
	• Controllare che gli accessori siano posizionati correttamente.

Problema	Possibile causa
La guarnizione dello sportello non garantisce una chiusura ermetica	• Rimuovere eventuali corpi estranei dalla guarnizione dello sportello.
	• Riscaldare e raffreddare la guarnizione della porta per ripristinarla (oppure servirsi di un asciugatore elettrico o di una tovaglia bollente per riscaldarla).
Fuoriuscita dell'acqua dalla vaschetta di raccolta	• C'è troppo cibo nel vano refrigerante oppure le vivande conservate contengono troppa acqua, che causa un eccessivo sbrinamento.
	• Gli sportelli non si chiudono correttamente, causando la formazione di ghiaccio a causa dell'ingresso di aria e un aumento dell'acqua di sbrinamento.
L'involucro esterno dell'apparecchio è caldo	• La dissipazione di calore del condensatore integrato avviene normalmente tramite l'alloggiamento del frigo. Se l'alloggiamento diventa troppo caldo a causa dell'elevata temperatura ambientale o per la conservazione un quantitativo eccessivo di alimenti, garantire un'adeguata ventilazione per facilitare la dissipazione del calore.
Condensa sulla superficie	• La formazione di condensa sulla superficie esterna e sulle guarnizioni degli sportelli del frigorifero è normale quando l'umidità dell'ambiente è elevata. È sufficiente asciugare la condensa con un panno pulito.
Rumori anomali	• Ronzio: il compressore può produrre dei ronzii, in particolare in fase di accensione e spegnimento. Ciò è perfettamente normale.
	• Cigolii: Il flusso del refrigerante all'interno dell'elettrodomestico può produrre cigolii, il che è normale.

CE

Midea dichiara che l'apparecchio con funzionalità SmartHome soddisfa i requisiti essenziali e le altre disposizioni pertinenti della Direttiva 2014/53/UE. Una Dichiarazione di Conformità in ROSSO dettagliata è disponibile online sul web sito www.midea. tra i documenti aggiuntivi sulla pagina del prodotto per il Suo apparecchio.

CE

2.4 GHz band:100mW max.
5 GHz band: 100mW max.

IT

APPENDICE

IT

Disposizioni speciali dei nuovi standard europei

I pezzi di ricambio indicati nella tabella che segue possono essere acquistati tramite il servizio di assistenza

Parte da ordinare	Fornita da	Tempo minimo di messa a disposizione
Termostati	Personale di manutenzione professionale	Almeno 7 anni dopo il lancio sul mercato dell'ultimo modello
Sensori di temperatura	Personale di manutenzione professionale	Almeno 7 anni dopo il lancio sul mercato dell'ultimo modello
Circuiti stampati	Personale di manutenzione professionale	Almeno 7 anni dopo il lancio sul mercato dell'ultimo modello
Sorgente luminosa	Personale di manutenzione professionale	Almeno 7 anni dopo il lancio sul mercato dell'ultimo modello
Maniglie degli sportelli	Riparatori professionisti e utenti finali	Almeno 7 anni dopo il lancio sul mercato dell'ultimo modello
Cerniere dello sportello	Riparatori professionisti e utenti finali	Almeno 7 anni dopo il lancio sul mercato dell'ultimo modello
Vassoi	Riparatori professionisti e utenti finali	Almeno 7 anni dopo il lancio sul mercato dell'ultimo modello
Cestelli	Riparatori professionisti e utenti finali	Almeno 7 anni dopo il lancio sul mercato dell'ultimo modello
Guarnizioni dello sportello	Riparatori professionisti e utenti finali	Almeno 10 anni dopo il lancio sul mercato dell'ultimo modello

Gentile cliente

1. Per restituire o sostituire il prodotto, rivolgersi al punto vendita presso cui è stato acquistato.

(Ricordarsi di portare la ricevuta dell'acquisto)

2. In caso il prodotto necessiti di riparazione, occorre contattare il centro di assistenza post-vendita.

ATTENZIONE

Le informazioni sul modello contenute nel database e l'identificativo del modello possono essere ottenuti attraverso un link ed eseguendo la scansione del codice QR, se presente, riportato sull'etichetta energetica del prodotto.
Per ulteriori informazioni sull'efficienza energetica dell'apparecchio, visitare il sito https://ec.europa.eu e cercare il nome del modello.
Il nome del modello è riportato sull'etichetta dati dell'apparecchio.

Zona più fredda del frigorifero

OPZIONALE: indicatore temperatura OK

- L'indicatore temperatura OK può essere utilizzato per determinare le temperature inferiori a +4 °C. Ridurre gradualmente la temperatura qualora l'indicatore non mostri "OK".

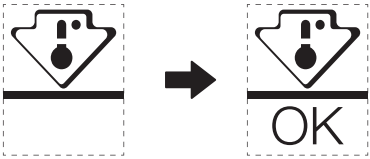

- Per mantenere la temperatura di quest'area, non cambiare la posizione dello scaffale. Nei frigoriferi ad aria compressa (dotati di ventola o nei modelli No Frost), il simbolo della zona più fredda è assente, perché la temperatura interna è omogenea.

Impostazione della temperatura

- Per configurare al meglio il frigorifero, esso è dotato di un indicatore di temperatura che controlla la temperatura media nella zona più fredda.
- AVVERTENZA: Questo indicatore funziona solo in questo modello, non tentare di usarlo in altri frigoriferi (nei quali la zona più fredda è diversa), né per nessun altro scopo.

Controllo della temperatura nella zona più fredda

- L'indicatore di temperatura permette di controllare con regolarità la corretta temperatura della zona più fredda. In realtà, la temperatura interna del frigo dipende da vari fattori, quali la temperatura ambientale esterna, la quantità di cibo conservata e la frequenza di apertura della porta. Tenere conto di questi fattori per configurare il dispositivo.
- Quando l'indicatore mostra "OK", significa che il termostato è ben regolato e che la temperatura interna è corretta.
- Se l'indicatore di temperatura diventa BIANCO, vuol dire che la temperatura è troppo alta; in tal caso, incrementare l'impostazione del controllo di temperatura del frigo e attendere 12 ore prima di controllare di nuovo l'indicatore. Dopo aver inserito cibo fresco in frigo o dopo l'apertura della porta, è possibile che l'indicatore di temperatura diventi BIANCO dopo un po' di tempo.

LETTRE DE REMERCIEMENT

Nous vous remercions d'avoir choisi Midea ! Avant d'utiliser votre nouveau produit Midea, veuillez lire attentivement ce manuel afin de vous assurer que vous maîtrisez les caractéristiques et les fonctions de votre nouvel appareil pour une utilisation en toute sécurité.

TABLE DES MATIÈRES

LETTRE DE REMERCIEMENT ---------- 01

SPÉCIFICATIONS ---------- 02

PRÉSENTATION DU PRODUIT ---------- 03

INSTALLATION DU PRODUIT ---------- 04

GUIDE D'UTILISATION ---------- 11

CONFIGURATION DE L'APP ET FONCTIONNEMENT ----- 16

NETTOYAGE ET ENTRETIEN ---------- 18

DÉPANNAGE ---------- 19

ANNEXE ---------- 22

FR

SPÉCIFICATIONS

FR

Modèle du produit	MDRB521MIC
Tension/Fréquence nominale	220-240 V~/50 Hz
Courant nominal	1,1 A
Volume total	378 L
Volume du compartiment de stockage des aliments frais	256 L
Volume de stockage des aliments congelés	122 L
Temps de montée en température	13 h
Capacité de congélation	7,5 kg/24 h
Dimension globale (H x L x P)	595 x 700 x 2010 mm

Smart Home

Modèle de module de réseau sans fil	MWB-S-WB01
Standard	IEEE802.11b /g /n
Type d'antenne	Antenne à circuit imprimé
Bande de fréquences	2400-2483.5 MHz
Température de fonctionnement	0 °C ~ 85 °C /32 °F ~185 °F Humidité de fonctionnement : 10 %~85 %
Entrée d'alimentation	DC5 V/500 mA maximum Puissance de transmission : <20 dBm

PRÉSENTATION DU PRODUIT

Noms des composants

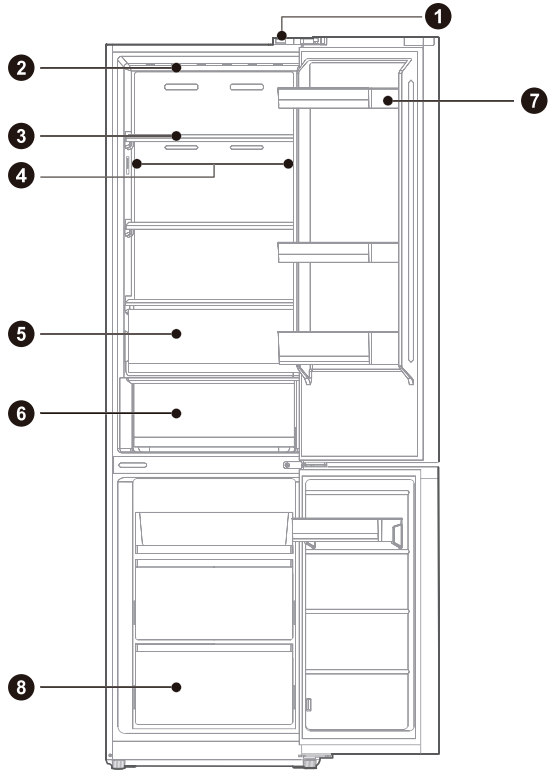

1	Commutateur de porte	**5**	Bac pour fruits et légumes
2	Témoin	**6**	Bac pour viande et poisson
3	Étagère	**7**	Plateau de porte
4	Témoin (pour certains modèles)	**8**	Tiroir

FR

ATTENTION

L'image ci-dessus est donnée uniquement à titre de référence. La configuration réelle dépend du produit physique ou de la notice du distributeur.

INSTALLATION DU PRODUIT

Instructions d'installation

Pour les appareils frigorifiques de classe climatique

- En fonction de la classe climatique, cet appareil de réfrigération est destiné à être utilisé dans les plages de température ambiante indiquées dans le tableau suivant.
- La classe climatique se trouve sur la plaque signalétique. Le produit peut ne pas fonctionner correctement à des températures hors de la plage indiquée.
- Vous pouvez trouver la classe climatique sur l'étiquette du produit.

FR

Plage de température efficace

- Ce produit est conçu pour fonctionner normalement dans la plage de température indiquée par sa qualification de classe.

Classe	Symbole	Plage de température de fonctionnement en °C	
		IEC 62552 (ISO 15502)	ISO 8561
Tempéré étendu	SN	+10 à +32	+10 à +32
Tempéré	N	+16 à +32	+16 à +32
Subtropical	ST	+16 à +38	+18 à + 38
Tropical	T	+16 à +43	+18 à + 43

Dimensions et dégagements

- Une distance trop petite des éléments adjacents peut entraîner une dégradation de la capacité de congélation et une augmentation des coûts d'électricité. Laissez plus de 100 mm de dégagement à partir de chaque mur adjacent lors de l'installation de l'appareil.

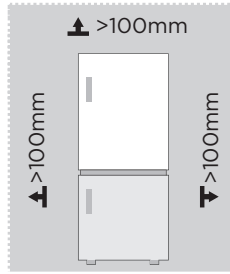

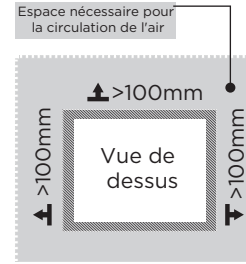

ATTENTION

L'image ci-dessus est donnée uniquement à titre de référence. La configuration réelle dépendra du produit physique ou de la déclaration du distributeur.

Diagramme d'encombrement (porte ouverte et fermée)

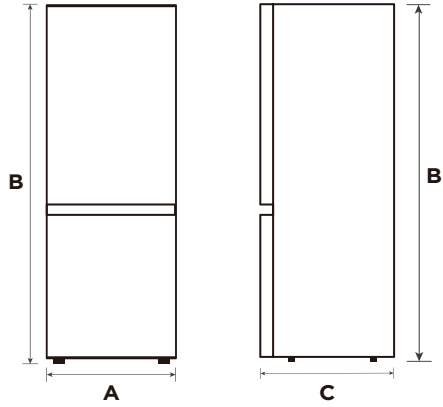

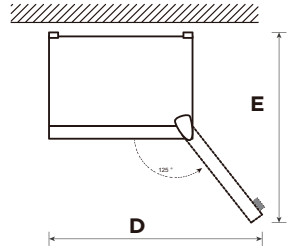

FR

Largeur	Hauteur totale	Profondeur	Largeur avec portes ouvertes à 125 °	Profondeur avec portes ouvertes à 125°
A	B	C	D	E
595	2010	700	920	1168

Remarque: Toutes les dimensions sont en mm

Inverser l’ouverture de la porte

Liste des outils à fournir par l’utilisateur	
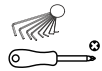	Tournevis cruciforme
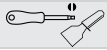	Tournevis à lame mince pour couteau à mastic
	Clé à douille5/16″
	Bande de masquage

1. Veuillez éteindre l’appareil avant d’effectuer cette opération. Enlevez tous les aliments des étagères de la porte.
2. Retirez le couvercle décoratif du couvre-charnière supérieur gauche, du couvre-charnière supérieur droit et du couvre-charnière supérieur droit, et débranchez la ligne de signal droite (borne de ligne de signal 1, 2) en haut du corps du boîtier.

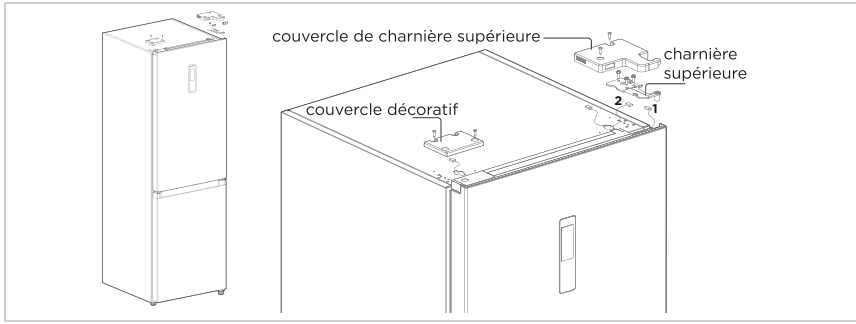

3. Retirez le corps de la porte du réfrigérateur (attention à ne pas perdre de petites pièces telles que le manchon de l’arbre et la butée sur la porte), la charnière centrale et le couvercle décoratif du trou de charnière de l’autre côté.

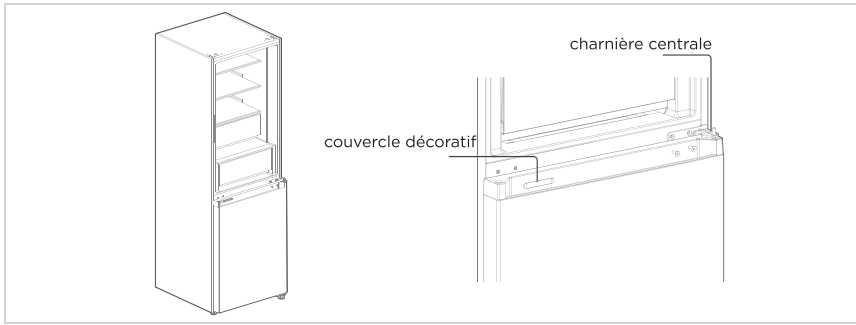

4. Retirez la porte du congélateur (veillez à ne pas perdre les petites pièces telles que le manchon d’arbre et la butée de la porte), puis la charnière, et ajustez l’angle. Retirez et installez la tige de la charnière inférieure de l’autre côté de la charnière, et installez la charnière inférieure modifiée de l’autre côté du boîtier.

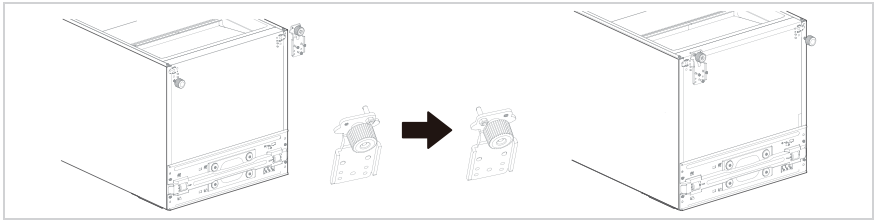

5. Changer la porte du réfrigérateur :
   1) Retirez la plaque de protection du couvercle d'extrémité supérieur de la porte du réfrigérateur et le couvercle décoratif gauche. Installez le manchon d'arbre supérieur et la ligne de signal du corps de la porte de l'autre côté et couvrez la plaque de couverture de l'extrémité supérieure. Sortez le couvercle décoratif droit du sac d'accessoires et installez-le de l'autre côté du couvercle d'extrémité supérieur.
   2) Retirez le dispositif de verrouillage automatique de la porte, la butée de porte et le manchon d'arbre de la porte du réfrigérateur, sortez le dispositif de verrouillage automatique de la porte gauche du sac d'accessoires, installez-le sur le côté gauche du couvercle d'extrémité inférieur de la porte du réfrigérateur, remplacez la butée de porte et le manchon d'arbre par le côté gauche du couvercle d'extrémité inférieur de la porte du réfrigérateur.

FR

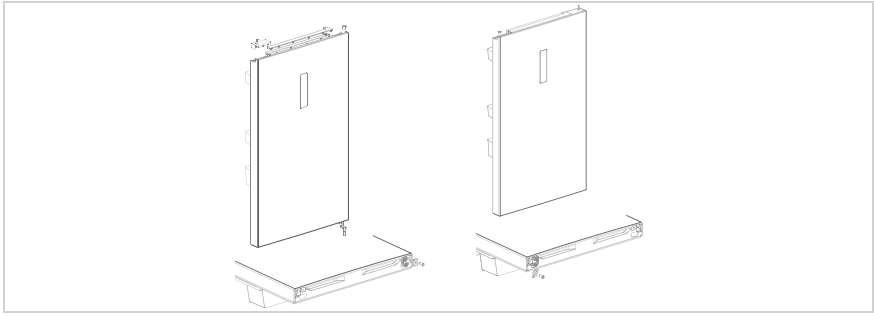

6. Changez la porte du congélateur :
   1) Retirez le manchon de l'arbre et le capuchon du couvercle d'extrémité supérieur de la porte du congélateur et installez-les aux positions de permutation gauche et droite.
   2) Retirez le dispositif de verrouillage automatique de la porte, la butée de porte et le manchon d'arbre de la porte du congélateur, sortez le dispositif de verrouillage automatique de la porte gauche du sac d'accessoires, installez-le sur le côté gauche du couvercle d'extrémité inférieur de la porte du congélateur, remplacez la butée de porte et le manchon d'arbre par le côté gauche du couvercle d'extrémité inférieur de la porte du congélateur.

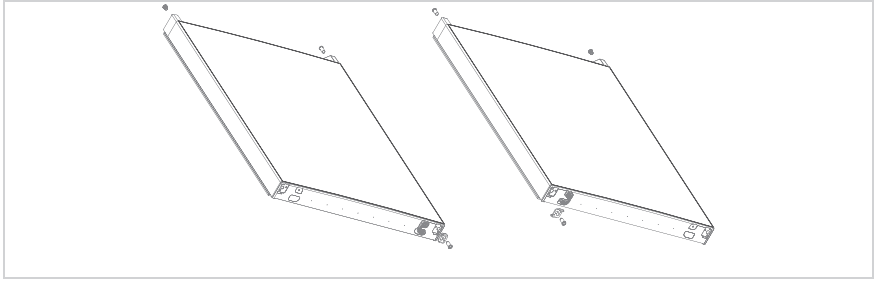

7. Installez la porte du congélateur remplacée sur la charnière inférieure, puis installez la charnière centrale et couvrez le cache décoratif du trou de la charnière.

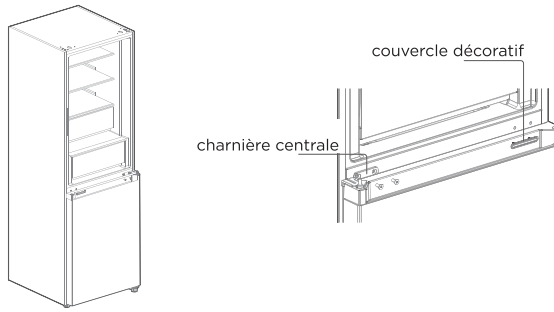

FR

8. Retirez le couvre-charnière supérieur gauche et la charnière supérieure gauche du sac d'accessoires. Placez le corps de la porte réfrigérée sur la charnière centrale et installez la charnière supérieure gauche. Connectez la ligne de signal 4 du haut du réfrigérateur à la ligne de signal 1 du corps de la porte et connectez la ligne de signal 2 à la ligne de signal 3. Replacez finalement le couvercle décoratif de la charnière sur le côté droit du boîtier (remarque : lorsque vous replacez le couvercle décoratif de la charnière sur le côté droit du boîtier, les deux inserts du couvercle décoratif de la charnière (comme indiqué sur la figure) doivent être coupés).

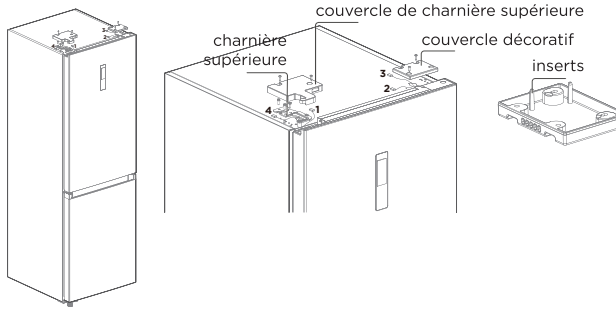

Toutes ces illustrations sont exemptes de garantie. Sous réserve des modifications techniques.

Pieds réglables

L'appareil doit être à niveau pour éviter toute vibration.

Il faut tenir compte de l'uniformité du sol dans la mise à niveau.

L'avant de la porte doit être légèrement plus haut que l'arrière pour faciliter sa fermeture.

Les vis de mise à niveau peuvent être facilement tournées en inclinant légèrement l'appareil.

Tournez les vis de mise à niveau dans le sens antihoraire pour soulever l'appareil, dans le sens horaire pour l'abaisser.

Déplacement de l'appareil

1. Retirez tous les aliments de l'appareil.
2. Débranchez la fiche d'alimentation, et la fixer au crochet de prise située à l'arrière ou la placer au-dessus de l'appareil.
3. Collez les pièces telles que étagères et poignée de porte pour éviter qu'elles ne tombent lors du déplacement de l'appareil.
4. Avec précaution, déplacez l'appareil à l'aide de deux personnes au moins. Lors du transport sur une longue distance, l'appareil doit être maintenu en position verticale.
5. Après l'installation de l'appareil, branchez la fiche d'alimentation dans une prise de courant pour l'allumer.

FR

ATTENTION

Précautions avant l'utilisation :
Avant d'effectuer tout changement, vous devez débrancher le réfrigérateur de l'alimentation. Des précautions doivent être prises pour éviter toute blessure.

Changement de l'ampoule

- Tout remplacement ou entretien des lampes LED doit être effectué par le fabricant, un agent agrée ou une personne qualifiée similaire.

ATTENTION

Ce produit contient une source lumineuse de classe d'efficacité énergétique (G).

Branchement de l'appareil

Après l'installation de l'appareil, branchez la fiche d'alimentation dans une prise de courant.

ATTENTION

Après avoir branché la fiche d'alimentation dans une prise, il faut attendre 2 à 3 heures avant de mettre des aliments dans l'appareil. Les aliments risquent de s'abimer si vous les mettez avant le refroidissement de l'appareil.

Conseils pour l'économie d'énergie

- L'appareil ne doit pas être placé à côté de cuisinières, radiateurs ou toute autre source de chaleur. Si la température ambiante est élevée, le compresseur fonctionne plus fréquemment et plus longtemps, ce qui entraîne une augmentation de la consommation d'énergie.
- Assurez-vous qu'il y a une ventilation suffisante au niveau de la base, sur les côtés et à l'arrière de l'appareil. Il ne faut jamais couvrir les fentes de ventilation.
- Veuillez également respecter les dimensions d'espacement du chapitre « Installation ».
- La disposition des bacs, étagères et balconnets de porte comme indiqué sur l'illustration offre une utilisation plus efficace de l'énergie et doit donc être conservée autant que possible. Tous les bacs et étagères doivent rester dans l'appareil pour maintenir une température stable et économiser de l'énergie.

FR

- Pour obtenir un plus grand espace de stockage (par exemple pour les gros produits réfrigérés/congelés), les bacs du milieu peuvent être retirés. Les bacs supérieurs et inférieurs et les étagères doivent être retirés en dernier si nécessaire.
- Un compartiment réfrigérateur/congélateur rempli uniformément contribue à une utilisation optimale de l'énergie. Ainsi, il faut éviter les compartiments vides ou à moitié vides.
- Laissez refroidir les aliments chauds avant de les mettre dans le réfrigérateur/congélateur. Les aliments déjà augmentent l'efficacité énergétique.
- Les aliments congelés doivent être décongelés dans le réfrigérateur. La froideur des aliments congelés réduit la consommation d'énergie dans le réfrigérateur et augmente ainsi l'efficacité énergétique.
- Ouvrez la porte aussi brièvement que nécessaire pour minimiser toute perte de froid. L'ouverture/fermeture de la porte brièvement réduit la consommation d'énergie.
- Les joints de porte de l'appareil doivent être parfaitement intacts pour faciliter la fermeture des portes et éviter que la consommation d'énergie ne soit pas augmentée inutilement.

GUIDE D'UTILISATION

Panneau de commande

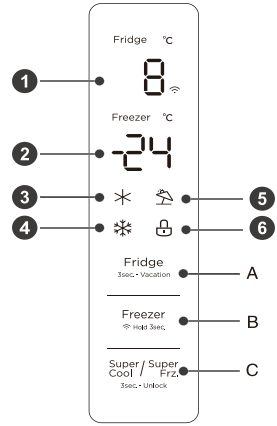

	Écran		Bouton
1	Zone d'affichage de la température du compartiment de réfrigération	A	Bouton de réglage de la température du compartiment de réfrigération
2	Zone d'affichage de la température du compartiment de congélation	B	Bouton de réglage de la température du compartiment de congélation
3	Icône de réfrigération rapide	C	Bouton de super réfrigération/congélation
4	Icône de congélation rapide		
5	Icône de vacances		
6	Icône verrouillage		

ATTENTION

Le panneau de commande réel peut être différent d'un modèle à l'autre.

Écran

- Lors de la première mise en marche du réfrigérateur, l'écran d'affichage s'allume complètement pendant 3 secondes. L'écran passe ensuite à l'affichage normal de fonctionnement. Lorsque vous utilisez le réfrigérateur pour la première fois, la température du compartiment de réfrigération et du compartiment de congélation doivent être réglées à 5 ° C/-18 °C respectivement.
- En cas d'erreur, l'affichage indique le code d'erreur (voir page suivante) ; en fonctionnement normal, le panneau d'affichage indique la température de consigne du compartiment de réfrigération et du compartiment de congélation.
- Dans des circonstances normales, si aucune opération manuelle n'est effectuée sur le réfrigérateur pendant 30 secondes, le panneau de commande se verrouille automatiquement et le voyant s'éteint au bout de 30 secondes.

FR

Verrouillage/Déverrouillage

- Lorsque le panneau de commande n'est pas verrouillé, appuyez sur le bouton Super Cool / Super Frz. (3sec.- Unlock) et maintenez-le enfoncé pendant 3 secondes pour le verrouiller, et la sonnette de verrouillage retentit.
- Lorsque le panneau de commande est verrouillé, appuyez sur le bouton Super Cool / Super Frz. (3sec.- Unlock) et maintenez-le enfoncé pendant 3 secondes pour le déverrouiller, et la sonnette de déverrouillage retentit.
- Au bout de 30 secondes d'inactivité, le panneau se verrouille automatiquement et la sonnette du tableau d'affichage externe retentit en même temps.
- L'alarme peut se déclencher lorsque le panneau est verrouillé, et toutes les touches ne peuvent être utilisées que lorsqu'il sera déverrouillé.
- Si vous appuyez sur une touche lorsque le panneau est verrouillé, un signal d'erreur s'affiche.

FR

Réglage de la température de la chambre de réfrigération

- Appuyez sur le bouton Fridge (3sec.- Vacation) pour régler la température du compartiment de réfrigération, chaque pression sur le bouton de réglage de la température du compartiment de réfrigération réduit la température de 1 °C.
- La plage de réglage de la température du compartiment de réfrigération est comprise entre 2 °C et 8 °C lorsque la température réglée est de 2 °C.
- Cliquez à nouveau sur le bouton et la température du compartiment de réfrigération passe à 8 °C.

Réglage de la température de la chambre de congélation

- Appuyez sur le bouton Freezer pour régler la température du compartiment de congélation, chaque pression sur le bouton de réglage de la température du compartiment de congélation réduit la température de 1 °C.
- La plage de réglage de la température du compartiment de congélation est comprise entre -24° C et -16° C.
- Lorsque la température est de -24 °C, cliquez à nouveau sur le bouton, et la température du compartiment de congélation passe à -16 °C.

ATTENTION

Réglage recommandé : chambre de réfrigération 4 °C, chambre de congélation -18 °C.

Mode vacances

- Appuyez longuement sur le bouton de réglage de la température de réfrigération (3s) pour régler/annuler le mode vacances.
- Lors du réglage du mode vacances, la réfrigération est désactivée, la zone d'affichage de la température de réfrigération est éteinte et la congélation est automatiquement réglée à -18 °C.
- En réglant les boutons de super réfrigération et de super congélation, vous quittez le mode vacances.
- Lorsque vous quittez le mode vacances, la température de réfrigération revient automatiquement à la valeur réglée avant le mode vacances ; la température de congélation revient automatiquement à la valeur réglée avant le mode vacances et vous passez en mode de fonctionnement normal.

Mode Super congélation

- Pour régler le mode super réfrigération et super congélation, appuyez sur le bouton Super Cool / Super Frz. 3sec.-Unlock. la séquence de réglage est la suivante : super cool ->super freezer -> cancel.
- Lors de l'activation/de l'annulation du mode super réfrigération, l'icône super réfrigération correspondante est on/off.
- Lorsque vous activez le mode super réfrigération, la température est automatiquement réglée à 2 °C.
- Lorsque vous quittez le mode super réfrigération, la température du compartiment de réfrigération revient automatiquement à la valeur réglée avant le mode refroidissement rapide.
- Lorsque le mode super congélation est activé, l'icône de super congélation correspondante s'allume.
- Lorsque le mode super congélation est activé, la température est automatiquement réglée à -24 °C.
- Lorsque vous quittez le mode super congélation, la température du compartiment de congélation revient automatiquement à la valeur réglée avant le mode refroidissement rapide.
- Le mode super réfrigération est automatiquement désactivé pendant 6 H.
- Le mode super congélation est automatiquement désactivé pendant 24 H.

FR

ATTENTION

La fonction de congélation rapide est conçue pour maintenir la valeur nutritive des aliments dans le congélateur. Elle peut congeler les aliments dans les plus brefs délais. Si une grande quantité d'aliments est congelée en même temps, il est recommandé à l'utilisateur d'activer la fonction de congélation rapide avant d'y placer les aliments. La vitesse de congélation du compartiment de congélation est alors augmentée, ce qui permet de congeler rapidement les aliments, de verrouiller efficacement la nutrition des aliments et de faciliter le stockage.

Avertissement d'ouverture et de l'alarme

- Si la porte du réfrigérateur reste ouverte pendant 120 secondes, la sonnette retentit jusqu'à ce que la porte du réfrigérateur soit fermée. Toute pression sur une touche annule la sonnette.

Indication de panne

- Les avertissements suivants, qui apparaissent à l'écran, indiquent les défauts correspondants du réfrigérateur. Bien que le réfrigérateur puisse encore avoir une fonction de conservation du froid avec les défauts suivants, l'utilisateur doit contacter un spécialiste de la maintenance pour l'entretien, afin de garantir un fonctionnement optimal de l'appareil.

Code d'erreur	Description du défaut
E1	Défaillance de la sonde de température de la chambre de réfrigération
E2	Défaillance de la sonde de température de la chambre de congélation
E3	Défaillance de la sonde de température de la zone viande et poisson
E5	Erreur du circuit de détection du capteur de dégivrage
E6	Erreur de communication
E7	Erreur de la sonde de température ambiante

Conseils pour la conservation des aliments

Compartiment du congélateur

- Le congélateur est destiné au stockage d'aliments à long terme congelés à très basse température, et à la production de glace.
- N'utilisez les balconnets de porte du congélateur que pour stocker des aliments congelés, et non pour des aliments chauds destinés à être congelés.
- Ne mettez pas les aliments frais et congelés les uns à côté des autres. Les aliments congelés peuvent fondre.
- Lorsque vous congelez des aliments frais (viande, poisson ou viande hachée), il convient de les couper en morceaux pouvant être utilisés en même temps.
- Conservation des aliments congelés : des instructions sont généralement indiquées sur les emballages, qui doivent être respectées. S'il n'y a aucune information sur l'emballage, les aliments ne doivent pas être conservés plus de trois mois à compter de la date d'achat.
- Lors de l'achat d'aliments congelés, il faut s'assurer qu'ils ont été congelés à une température appropriée et que l'emballage n'est pas endommagé.
- Les aliments congelés doivent être conservés dans des emballages appropriés pour en conserver la qualité et doivent être remis dans le compartiment congélateur dès que possible.
- Si un emballage d'aliments congelés présente de l'humidité ou un renflement anormal, il est probable qu'il ait été conservé à la mauvaise température et que le contenu soit abimé.
- La durée de conservation des aliments congelés dépend de la température ambiante, du réglage du thermostat, de la fréquence d'ouverture de la porte du congélateur, du type d'aliment et du temps de transport du magasin jusqu'à chez vous. Suivez toujours les instructions de l'emballage et ne dépassez jamais la durée de stockage maximale indiquée.

FR

Compartiment de refroidissement

- Pour réduire l'humidité et l'accumulation de glace qui en résulte, ne mettez jamais de liquide dans le réfrigérateur dans des récipients non fermés hermétiquement. La gelée a tendance à se concentrer dans les parties les plus froides de l'évaporateur. Le stockage de liquides non couverts entraîne une décongélation plus fréquente.
- Ne mettez jamais d'aliments chauds dans le réfrigérateur. Ceux-ci doivent d'abord être refroidis à température ambiante, puis placés de manière à assurer une circulation d'air adéquate dans le réfrigérateur.
- Les aliments et les récipients ne doivent pas toucher la paroi arrière du réfrigérateur car ils pourraient congeler. Il ne faut pas ouvrir régulièrement la porte du réfrigérateur.
- La viande et le poisson nettoyé (emballés dans un sachet ou une feuille de plastique) peuvent être placés dans le réfrigérateur, ce qui permet de les utiliser après 1 à 2 jours.
- Les fruits et légumes sans emballage peuvent être placés dans la partie réservée aux fruits et légumes frais.

ATTENTION

Le réglage optimal de la température de chaque compartiment dépend de la température ambiante. La température optimale ci-dessus est basée sur une température ambiante de 25°C.

Ordre	Type de compartiment	Temp. de stockage cible [°C]	Aliments appropriés
1	Frigo	+2 ~ +8	Œufs, aliments cuits, aliments emballés, fruits et légumes, produits laitiers, gâteaux, boissons et autres aliments ne conviennent pas à la congélation.
2	(***)*-Congélateur	≤-18	Fruits de mer (poissons, crevettes, crustacés), produits aquatiques d'eau douce et produits à base de viande (recommandés pendant 3 mois, plus le temps de stockage est long, plus le goût devient mauvais), adaptés aux aliments frais congelés.
3	***-Congélateur	≤-18	Fruits de mer (poissons, crevettes, crustacés), produits aquatiques d'eau douce et produits à base de viande (recommandés pendant 3 mois, plus le temps de stockage est long, plus le goût devient mauvais), adaptés aux aliments frais congelés.
4	**-Congélateur	≤-12	Fruits de mer (poissons, crevettes, crustacés), produits aquatiques d'eau douce et produits à base de viande (recommandés pendant 3 mois, plus le temps de stockage est long, plus le goût devient mauvais), adaptés aux aliments frais congelés.
5	*-Congélateur	≤-6	Fruits de mer (poissons, crevettes, crustacés), produits aquatiques d'eau douce et produits à base de viande (recommandés pendant 3 mois, plus le temps de stockage est long, plus le goût devient mauvais), adaptés aux aliments frais congelés.
6	0 étoiles	-6 ~ 0	Porc frais, bœuf, poisson, poulet, certains aliments transformés emballés, etc. (recommandés de manger dans la même journée, de préférence pas plus de 3 jours). Aliments transformés partiellement emballés (aliments non congelables).
7	Froid	-2 ~ +3	Porc frais/congelé, bœuf, poulet, produits aquatiques d'eau douce, etc. (7 jours en dessous de 0°C et au-dessus de 0°C recommandés pour une consommation dans la journée, de préférence pas plus de 2 jours). Fruits de mer (moins de 0 pour 15 jours), il est déconseillé de conserver au-dessus de 0°C.
8	Aliments frais	0 ~ +4	Porc frais, bœuf, poisson, poulet, plats cuisinés, etc. (il est recommandé de consommer dans la même journée, de préférence pas après plus de 3 jours)
9	Vin	+5 ~+20	Vin rouge, vin blanc, vin mousseux, etc.

ATTENTION

Il faut stocker différents aliments en fonction des compartiments ou de la température cible.

FR

CONFIGURATION DE L'APP ET FONCTIONNEMENT

FR

Téléchargez l'application SmartHome

Sur l'une des boutiques d'applications (Google Play Store, Apple App Store), recherchez «SmartHome» et trouvez l'application SmartHome. La télécharger et l'installer sur votre téléphone. Vous pouvez également télécharger l'application en scannant le code QR ci-dessous.



S'inscrire et se connecter

Ouvrez l'application SmartHome et créez un nouveau compte pour commencer (vous pouvez également utiliser un compte tiers). Si vous aviez déjà un compte existant, l'utiliser pour vous connecter.



Connectez vos appareils à SmartHome

1. Veuillez vous assurer que votre téléphone portable est connecté à un réseau sans fil. Si ce n'est pas le cas, passez aux Paramétres et activez les réseaux sans fil et Bluetooth.
2. Veuillez mettre vos appareils sous tension.
3. Ouvrez l'application SmartHome sur votre téléphone.
4. Si un message «Appareils intelligents découverts à proximité» apparaît, cliquez pour l'ajouter.
5. Si aucun message n'apparaît, sélectionnez«+» sur la page et choisissez votre appareil dans la liste des appareils disponibles à proximité. Si votre appareil n'est pas répertorié, veuillez l'ajouter manuellement selon la catégorie et le modéle d'appareil.





6. Connectez votre appareil au réseau sans fil selon les instructions de l'application. Si la connexion échoue, veuillez suivre les instructions fournies par l'application pour poursuivre l'opération.



REMARQUE

1. Assurez-vous que vos appareils sont allumés.
2. Gardez votre téléphone portable suffisamment près de votre appareil lorsque vous connectez le réseau à votre appareil.
3. Connectez votre téléphone portable au réseau sans fil de votre domicile, et assurez-vous de connaître le mot de passe du réseau sans fil.
4. Vérifiez si votre routeur sans fil est disponible pour la bande 2,4GHz et allumezle. Si vous n'êtes pas sûr que la bande Réseau sans fil 2,4GHz est disponible pour le routeur, veuillez contacter le fabricant du routeur.
5. L'appareil ne peut pas se connecter au réseau sans fil qui nécessite une authentification, et cela accaraît généralement dans les lieux publics tels que les hôtels, les restaurants, etc. Veuillez vous connecter à un réseau sans fil sans authentification.
6. Désactivez la fonction WLAN+(Android) ou WLAN Assistant (iOS) de votre téléphone portable lorsque vous connectez votre appareil au réseau.
7. Si votre appareil s'est déjà connecté au réseau sans fil mais qu'il doit se reconnecter,veuillez cliquer sur «+» sur la page d'accueil de l'application, et ajoutez à nouveau votre appareil en fonction de sa catégorie et de son modèle, conformément aux instructions de l'application.

NETTOYAGE ET ENTRETIEN

Décongélation

- Le réfrigérateur est fabriqué selon le principe de refroidissement par air et dispose donc d'une fonction de dégivrage automatique. Le givre formé en raison du changement de saison ou de température peut également être éliminé manuellement en débranchant l'appareil ou en l'essuyant avec une serviette sèche.

Nettoyage du plateau de porte

FR

- Selon la flèche de direction dans la figure ci-dessous, utilisez les deux mains pour presser le plateau et poussez-le vers le haut pour pouvoir le sortir par la suite.
- Après le lavage du casier retiré, vous pouvez ajuster sa hauteur d'installation en fonction de vos besoins.

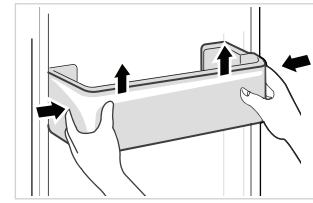

Nettoyage de l'étagère en verre

- Comme la partie la plus interne de la cuve du réfrigérateur, où se trouvent les étagères, est dotée d'une butée arrière, vous devez soulever les étagères vers le haut pour pouvoir les retirer.
- Ajustez ou nettoyez les étagères en fonction de vos besoins.

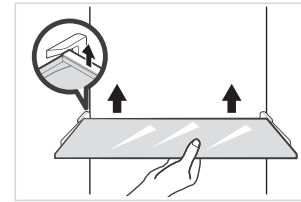

Nettoyage du bac à légumes

1. Retirez le contenu du bac. Tenez la poignée du bac à légumes et tirez complètement jusqu'à ce qu'il s'arrête.

2. Soulevez le bac à légumes et le retirer en le tirant vers l'extérieur.

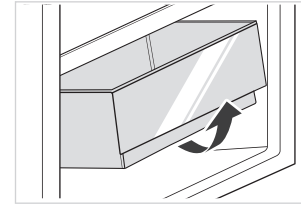

ATTENTION

Pour le nettoyage, nous recommandons des serviettes douces ou une éponge trempée dans de l'eau et des détergents neutres non corrosifs. Le congélateur doit être finalement nettoyé à l'eau claire et avec un chiffon sec. Ouvrez la porte pour un séchage naturel avant de mettre l'appareil sous tension. N'utilisez pas de brosses dures, de billes de nettoyage en acier, de brosses métalliques, d'abrasifs tels que le dentifrice, de solvants organiques (tels que l'alcool, l'acétone, l'huile de banane, etc.), de l'eau bouillante, des produits acides ou alcalins ; nettoyez le congélateur en sachant que cela peut endommager la surface et l'intérieur du congélateur.

DÉPANNAGE

Les problèmes simples suivants peuvent être traités par l'utilisateur. Appelez le service après-vente si ces problèmes ne sont pas réglés.

Problème	Cause possible
Échec de l'opération	• Vérifiez si l'appareil est branché au secteur ou si la fiche est bien en contact.
	• Vérifiez si la tension est trop basse.
	• Vérifiez s'il y a une panne de courant ou des circuits partiels se sont déclenchés.
Odeur	• Les aliments susceptibles d'émettre des odeurs doivent être bien enveloppés.
	• Vérifiez s'il y a des aliments pourris.
	• Nettoyez l'intérieur du réfrigérateur.
Compresseur fonctionnant pendant une longue période	• Un fonctionnement prolongé du réfrigérateur est normal en été
	• Lorsque la température ambiante est élevée, il n'est pas recommandé de conserver trop d'aliments dans l'appareil en même temps
	• Les aliments doivent refroidir avant d'être mis dans l'appareil.
	• Les portes sont ouvertes trop fréquemment.
La lumière ne s'allume pas	• Vérifiez si le réfrigérateur est branché à l'alimentation électrique et si la lumière est endommagée.
	• Faites remplacer la lumière par un professionnel.
La porte du réfrigérateur ne peut pas être correctement fermée.	• La porte est coincée par des aliments. Trop d'aliments dans l'appareil.
	• Le réfrigérateur est incliné.
Bruits forts	• Vérifiez si le sol est bien horizontal et si le réfrigérateur est placé de manière stable.
	• Vérifiez si les accessoires sont placés aux bons endroits.

Problème	Cause possible
Le joint de la porte n'est pas serré.	• Éliminez tout corps étranger sur le joint de la porte.
	• Chauffez le joint de la porte, puis le refroidir pour le restaurer (ou soufflez dessus avec un séchoir électrique ou utilisez une serviette chaude).
Débordement du bac à eau	• Il y a trop d'aliments dans la chambre ou les aliments stockés contiennent trop d'eau, cela entraîne une forte décongélation.
	• Les portes ne sont pas fermées correctement, cela entraîne un dégivrage dû à l'entrée d'air et une augmentation d'eau.
Boîtier chaud	• La dissipation de la chaleur du condenseur intégré via le boîtier est normale. Lorsque le boîtier chauffe en raison d'une température ambiante élevée, du stockage d'une trop grande quantité d'aliments ou de l'arrêt du compresseur, il faut prévoir une bonne ventilation pour faciliter la dissipation de la chaleur.
Condensation de surface	• La condensation sur la surface extérieure et les joints de porte du réfrigérateur est normale lorsque l'humidité ambiante est trop élevée. Il suffit d'essuyer la condensation avec une serviette propre.
Bruit anormal	• Vrombissement : Le compresseur peut produire des vrombissements qui sont forts en particulier au démarrage ou à l'arrêt. C'est normal.
	• Craquements : Le fluide frigorigène qui circule à l'intérieur de l'appareil peut produire des craquements, ce qui est normal.

CE

Midea déclare par la présente que l'appareil doté de la fonctionnalité SmartHome répond aux exigences essentielles et aux autres dispositions pertinentes de la directive 2014/53/UE. Une déclaration de conformité RED détaillée est disponible en ligne à l'adresse www.midea.com parmi les documents supplémentaires sur la page produit de votre appareil.

CE

2.4 GHz bande:100mW maxi.
5 GHz bande: 100mW maxi.

FR

ANNEXE

FR

Spécial pour la nouvelle norme européenne

Les pièces commandées dans le tableau suivant peuvent être acquises auprès d'un canal de fournisseur de services.

Pièce commandée	Fourni par	Temps minimum requis pour la fourniture
Thermostats	Personnel professionnel de maintenance	Au moins 7 ans après le lancement du dernier modèle sur le marché
Capteurs de température	Personnel professionnel de maintenance	Au moins 7 ans après le lancement du dernier modèle sur le marché
Cartes de circuit imprimé	Personnel professionnel de maintenance	Au moins 7 ans après le lancement du dernier modèle sur le marché
Sources de lumière	Personnel professionnel de maintenance	Au moins 7 ans après le lancement du dernier modèle sur le marché
Poignées de porte	Réparateurs professionnels et utilisateurs	Au moins 7 ans après le lancement du dernier modèle sur le marché
Charnières de porte	Réparateurs professionnels et utilisateurs	Au moins 7 ans après le lancement du dernier modèle sur le marché
Tiroirs	Réparateurs professionnels et utilisateurs	Au moins 7 ans après le lancement du dernier modèle sur le marché
Paniers	Réparateurs professionnels et utilisateurs	Au moins 7 ans après le lancement du dernier modèle sur le marché
Joints de porte	Réparateurs professionnels et utilisateurs	Au moins 10 ans après le lancement du dernier modèle sur le marché

Cher client

1. Pour retourner ou remplacer le produit, il faut d'abord contacter le magasin où vous l'avez acheté.

(N'oubliez pas de joindre la facture d'achat)

2. Si votre produit tombe en panne et doit être réparé, il faut contacter le service après-vente.

ATTENTION

Les informations sur le modèle dans la base de données des produits, ainsi que l'identificateur du modèle, peuvent être obtenues au moyen d'un lien web scanné par code QR, le cas échéant, sur l'étiquette d'efficacité énergétique du produit.
Pour plus d'informations sur l'efficacité énergétique de l'appareil, consultez le site https://ec.europa.eu et effectuez une recherche en utilisant le nom du modèle.
Le nom du modèle se trouve sur la plaque signalétique de l'appareil.

Zone la plus froide du réfrigérateur

EN OPTION : OK-indicateur de température

- L'indicateur de température OK peut être utilisé pour déterminer des températures inférieures à +4 °C. Réduisez progressivement la température si le signe n'indique pas « OK ».

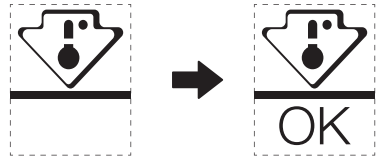

- Pour garantir la température dans cette zone, ne changez pas l'emplacement de l'étagère. Dans les réfrigérateurs à air forcé (équipés d'un ventilateur ou modèles Pas de gel), le symbole de la zone la plus froide n'est pas représenté car la température à l'intérieur est homogène.

FR

Réglage de l'indicateur de température

- Pour vous aider à bien régler votre réfrigérateur, celui-ci est équipé d'un indicateur de température qui surveille la température moyenne dans la zone la plus froide.
- AVERTISSEMENT : cet indicateur ne fonctionne qu'avec votre réfrigérateur, ne l'utilisez pas dans un autre réfrigérateur (en effet, la zone la plus froide n'est pas la même), ou pour autre chose.

Vérification de la température dans la zone la plus froide

- Grâce à l'indicateur de température, vous pouvez vérifier régulièrement que la température de la zone la plus froide est correcte. En effet, la température interne du réfrigérateur dépend de plusieurs facteurs tels que la température ambiante de la pièce, la quantité d'aliments stockés et la fréquence d'ouverture des portes. Il faut tenir compte de ces facteurs lors du réglage du réfrigérateur.
- Lorsque l'indicateur affiche « OK », cela signifie que le thermostat est bien réglé et que la température intérieure est correcte.
- Si l'indicateur de température devient BLANC, cela signifie que la température est trop élevée, dans ce cas, augmentez le réglage de la température et patientez 12 heures avant d'effectuer une nouvelle inspection visuelle de l'indicateur. Lorsque des aliments frais ont été introduits ou que la porte a été laissée ouverte, il est possible que l'indicateur de température devienne BLANC au bout d'un certain temps.

CARTA DE AGRADECIMIENTO

¡Gracias por elegir Midea! Antes de usar su nuevo producto Midea, lea detenidamente este manual para asegurarse de que sabe cómo operar las características y funciones que su nuevo aparato ofrece de forma segura.

CONTENIDO

CARTA DE AGRADECIMIENTO ---------- 01

ESPECIFICACIONES ---------- 02

VISTA GENERAL DEL PRODUCTO ---------- 03

INSTALACIÓN DEL PRODUCTO ---------- 04

INSTRUCCIONES DE FUNCIONAMIENTO ---------- 11

CONFIGURACIÓN Y USO DE LA APLICACIÓN ---------- 16

LIMPIEZA Y MANTENIMIENTO ---------- 18

SOLUCIÓN DE PROBLEMAS ---------- 19

APÉNDICE ---------- 22

ES

ESPECIFICACIONES

Modelo del producto	MDRB521MIC
Tensión nominal/Frecuencia	220-240 V~/50 Hz
Corriente nominal	1,1 A
Volumen total	378 L
Volumen del compartimento de almacenamiento de alimentos frescos	256 L
Volumen de almacenamiento de alimentos congelados	122 L
Tiempo de aumento de temperatura	13 h
Capacidad de congelación	7,5 kg/24 h
Dimensiones totales (An. x Pr. x Al.)	595 x 700 x 2010 mm

ES

Smart Home

Modelo de módulo de red inalámbrica	MWB-S-WB01
Estándar	IEEE802.11b /g /n
Tipo de antena	Antena de circuito impreso
Banda de frecuencias	2400-2483.5 MHz
Temperatura de funcionamiento	0 °C-85 °C/32 °F-185 °F. Humedad de funcionamiento: 10 %-85 %
Entrada de alimentación	5 VCC/500 mA Máxima Potencia de transmisión: <20 dBm

VISTA GENERAL DEL PRODUCTO

Nombres de los componentes

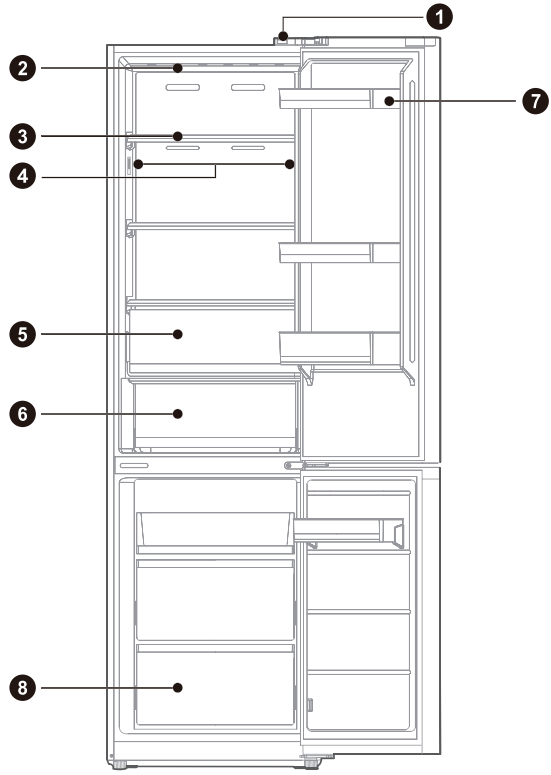

1	Interruptor de la puerta	**5**	Cajón de frutas y verduras
2	Luz LED	**6**	Caja de carne y pescado
3	Estantería	**7**	Bandeja de la puerta
4	Luz LED (para algunos modelos)	**8**	Cajón

ES

ATENCIÓN

La imagen que aparece arriba tiene solo una finalidad de referencia. La configuración real dependerá del producto físico o declaración por parte del distribuidor.

INSTALACIÓN DEL PRODUCTO

Instrucciones de instalación

Para aparatos frigoríficos con clase climática

- Dependiendo de la clase climática, este aparato de refrigeración está diseñado para usarse dentro de los rangos de temperatura ambiente especificados en la siguiente tabla.
- La clase climática se puede encontrar en la placa de características. El producto podría no funcionar adecuadamente a temperaturas que no estén comprendidas en el rango especificado.
- Puede encontrar la clase de clima en la etiqueta del producto.

ES

Rango de temperatura efectiva

- La nevera está diseñada para funcionar con normalidad dentro del rango de temperaturas especificado en su clasificación.

Clase	Símbolo	Rango de la temperatura ambiente °C	
		IEC 62552 (ISO 15502)	ISO 8561
Templado prolongado	SN	+ 10 hasta + 32	+ 10 hasta + 32
Templado	N	+ 16 hasta + 32	+ 16 hasta + 32
Subtropical	ST	+ 16 hasta + 38	+ 18 hasta + 38
Tropical	T	+ 16 hasta + 43	+ 18 hasta + 43

Dimensiones y distancias

- Si es demasiado pequeño de una distancia desde elementos adyacentes se puede provocar la degradación de la capacidad de congelación y aumentar los costes de electricidad. Deje más de 100 mm de espacio libre desde cada pared adyacente cuando instale el aparato.

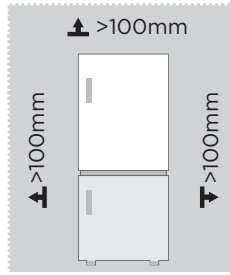

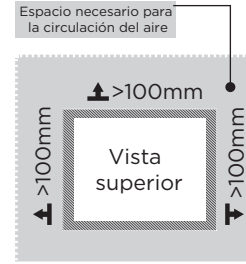

ATENCIÓN

La imagen que aparece arriba tiene solo una finalidad de referencia. La configuración real dependerá del producto físico o declaración por parte del distribuidor.

Diagrama de requerimientos de espacio (cuando la puerta esté abierta y cuando la puerta esté cerrada)

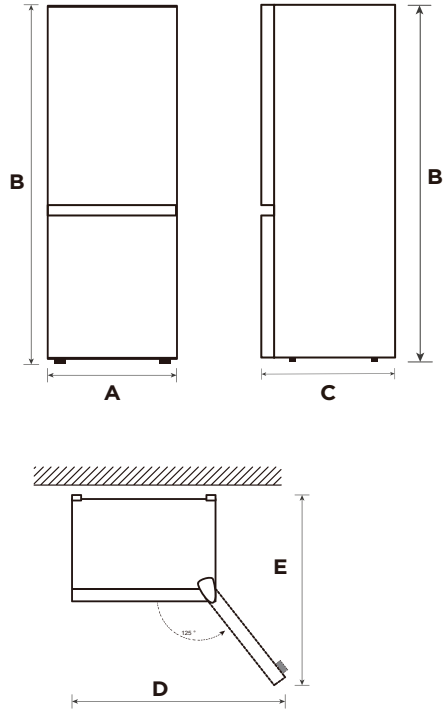

ES

Anchura	Altura general	Profundidad	Ancho de apertura de las puertas 125°	Profundidad de apertura de las puertas 125°
A	B	C	D	E
595	2010	700	920	1168

Nota: Todas las dimensiones en mm

Cambio de puerta derecha - izquierda

Lista de herramientas que debe proporcionar el usuario	
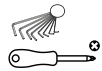	Destornillador para cabeza en cruz
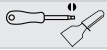	Destornillador de cuchilla fina de cabeza plana
	Llave de toma de 5/16”
	Cinta de pintor

1. Apague este aparato antes de realizar esta operación. Retire todos los alimentos de las baldas de alimentos.
2. Retire la cubierta decorativa de la cubierta del quicio superior izquierdo y del quicio superior derecho y desconecte la línea de señal derecha (terminal de la línea de señal 1, 2) situada en la parte superior de la carcasa de la caja.

ES

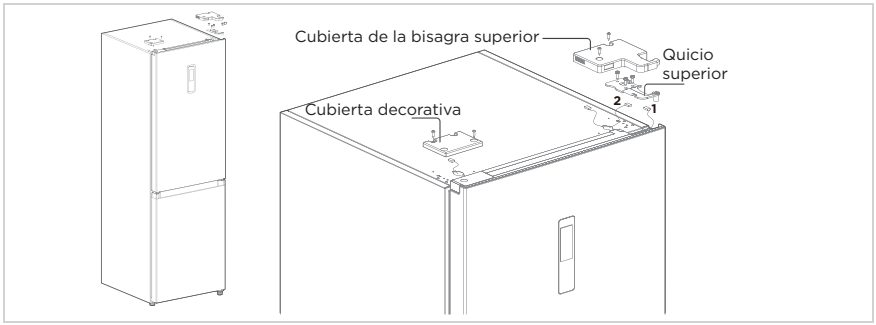

3. Retire la carcasa de la puerta del frigorífico (tenga cuidado con no perder las piezas pequeñas como el eje del manguito y el freno de la puerta). Retire el quicio medio y la cubierta decorativa del orificio del quicio del extremo contrario.

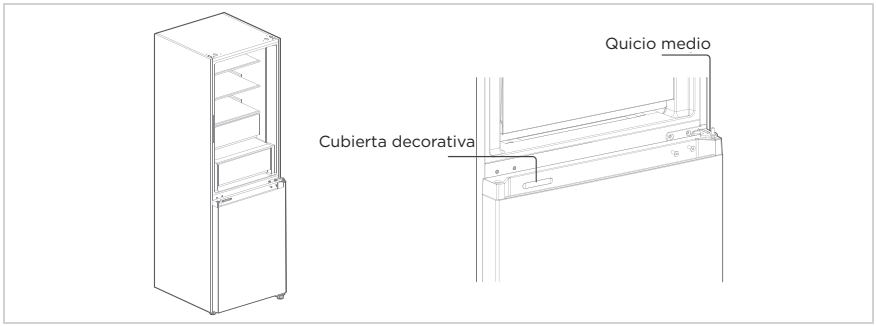

4. Retire la puerta del congelador (tenga cuidado con no perder las piezas pequeñas como el eje del manguito y detenga la puerta). Retire la bisagra y ajuste el ángulo. Retire e instale el eje del quicio inferior en el otro extremo del quicio e instale el quicio inferior modificado en el otro extremo de la caja.

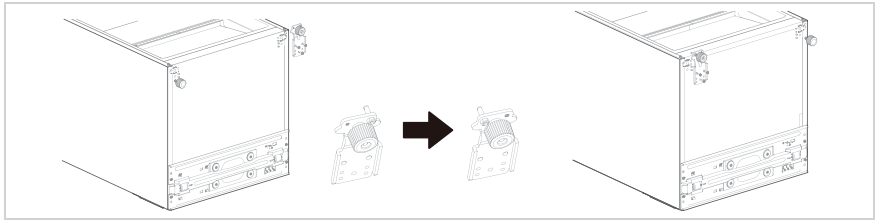

5. Cambie la puerta del frigorífico:
   1) Retire la placa de la cubierta final superior de la puerta del frigorífico y la cubierta decorativa izquierda. Instale el manguito del eje superior y la línea de señal de la carcasa de la puerta al otro lateral y cubra la placa de la cubierta del extremo superior. Extraiga la cubierta decorativa de la bolsa de accesorios e instálelo en el otro lateral de la cubierta del extremo superior.
   2) Retire el cierre automático de la puerta, el tope de la puerta y el manguito del eje de la puerta del frigorífico; extraiga el cierre automático izquierdo de la puerta de la bolsa de accesorios e instálelo en el lateral izquierdo de la cubierta del extremo inferior de la puerta del frigorífico; cambie el tope de la puerta y el manguito del eje al lateral izquierdo de la cubierta del extremo inferior de la puerta del frigorífico.

ES

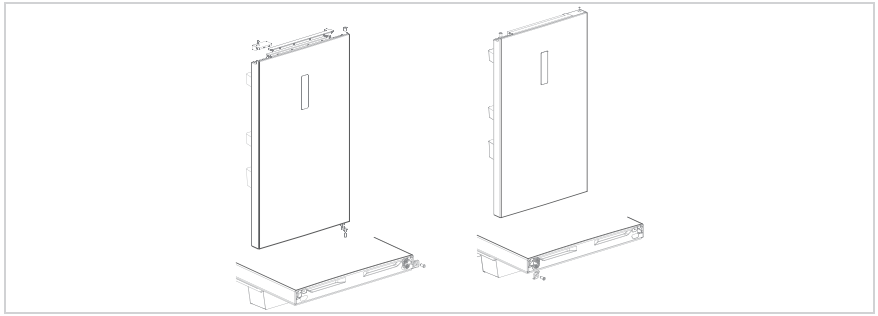

6. Cambio de la puerta de congelación:
   1) Retire el manguito del eje y el tapón de la cubierta del extremo superior de la puerta del congelador e instálelos en las posiciones de la gasa izquierda y derecha.
   2) Retire el cierre automático de la puerta, el tope de la puerta y el manguito del eje de la puerta del frigorífico; extraiga el cierre automático izquierdo de la puerta de la bolsa de accesorios, e instálelo en el lateral izquierdo de la cubierta del extremo inferior de la puerta del frigorífico; cambie la parada de la puerta y el manguito del eje al lateral izquierdo de la cubierta del extremo inferior de la puerta del frigorífico.

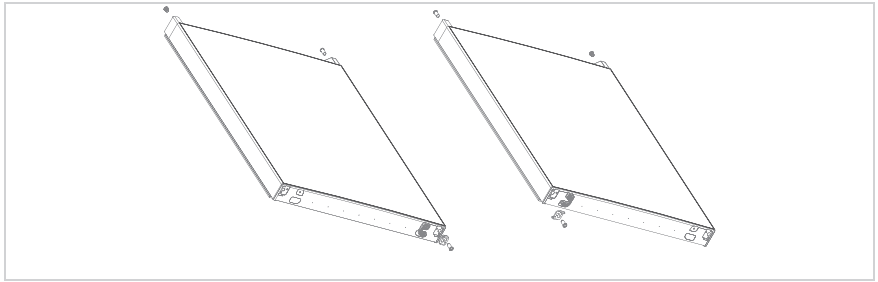

7. Instale la puerta de congelación sustituida en el quicio inferior; posteriormente, instale el quicio medio y cubra la cubierta decorativa del agujero del quicio.

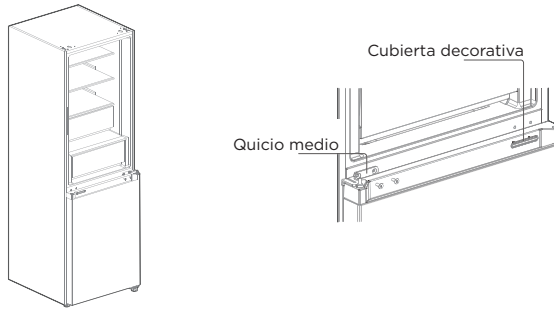

ES

8. Retire la cubierta del quicio superior izquierdo y el quicio superior izquierdo de la bolsa de accesorios. Coloque la carcasa de la puerta refrigerada sobre el quicio medio e instale el quicio superior izquierdo. Conecte la línea de señal superior del frigorífico 4 en la línea de señal de la carcasa del cuerpo 1 y conecte la línea de señal 2 a la línea de señal 3. Para finalizar, sustituya la cubierta decorativa del quicio situado en el lateral derecho de la carcasa de la caja (nota: cuando sustituya la cubierta decorativa del quicio situada en el lateral derecho de la carcasa de la caja, se cortarán las dos inserciones de la cubierta decorativa del quicio (tal y como se muestra en la figura)).

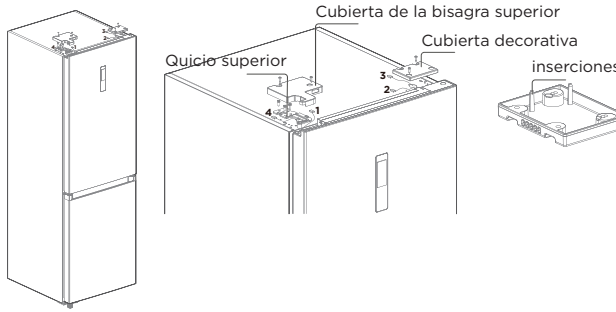

Todas las ilustraciones sin garantía. Cambios técnicos reservados.

Nivelación de los pies

Para evitar vibraciones, se debe nivelar la unidad.

Si es necesario, ajuste los tornillos de nivelación para compensar el suelo irregular.

La parte delantera debe ser ligeramente más alta que la trasera para ayudar al cierre de la puerta.

Los tornillos de nivelación se pueden girar con facilidad inclinando ligeramente el aparato.

Gire en sentido antihorario los tornillos de nivelación para subir la unidad y en sentido horario para bajarla.

Mover el aparato

1. Saque toda la comida del interior del aparato.
2. Desenchufe el cable de alimentación, inserte el enchufe y fíjelo en el gancho a tal efecto en la parte trasera o superior del aparato.
3. Fije con cinta adhesiva las piezas como las estanterías y el mango de la puerta para que no se caigan cuando se mueva el aparato.
4. Mueva el aparato usando dos o más personas y con cuidado. Cuando transporte el aparato una larga distancia, mantenga el aparato en posición vertical.
5. Tras instalar el aparato, conecte el enchufe a una toma de corriente y encienda el aparato.

ES

ATENCIÓN

Precauciones antes del funcionamiento:
Antes de realizar cualquier modificación, debe desconectar el frigorífico de la corriente.
Deben tomarse precauciones para evitar lesiones personales.

Cambio de lámparas

- Cualquier sustitución o mantenimiento de las bombillas LED está previsto que lo realice el fabricante, su agente de mantenimiento o una persona con una cualificación similar.

ATENCIÓN

Este producto contiene una fuente lumínica de eficiencia energética clase (G).

Conexión del aparato

Después de instalar el aparato, conecte el enchufe de corriente a una toma de red.

ATENCIÓN

Después de conectar el cable de alimentación (o el enchufe) a la toma, espere 2 o 3 horas antes de introducir los alimentos en el aparato. Si introduce la comida antes de que el aparato se haya enfriado por completo, los alimentos se pueden estropear.

Consejos para ahorrar energía

- No coloque el aparato cerca de cocinas, radiadores u otras fuentes de calor. Si la temperatura ambiente es alta el compresor funcionará con más frecuencia y durante más tiempo, dando lugar a un mayor consumo energético.
- Compruebe que haya suficiente ventilación en la base del aparato, a los lados y en la parte trasera. Nunca cubra las aberturas de ventilación.
- Tenga en cuenta también las dimensiones de las distancias del capítulo «Instalación».
- La disposición de cajones, estantes y estanterías que se muestra en la ilustración garantiza el uso más eficiente de la energía y, por tanto, debe mantenerse en la medida de lo posible. Todos los cajones y estantes deben permanecer en el aparato para mantener la temperatura estable y ahorrar energía.
- Para obtener un espacio de almacenamiento mayor (por ejemplo, para productos refrigerados/congelados de gran tamaño), se pueden retirar los cajones centrales. Los cajones y estantes superiores e inferiores deben retirarse en último lugar si es necesario.

ES

- Un compartimento frigorífico/congelador lleno de manera uniforme contribuye a un uso óptimo de la energía. Por tanto, evite los compartimentos vacíos o semivacíos.
- Deje que los alimentos calientes se enfríen antes de meterlos en el frigorífico/congelador. Los alimentos que ya se han enfriado aumentan la eficiencia energética.
- Deje que los alimentos congelados se descongelen en el frigorífico. El frío de los alimentos congelados reduce el consumo energético en el compartimento frigorífico y aumenta así la eficiencia energética.
- Abra la puerta solo el tiempo necesario para para minimizar la pérdida de frío. Abrir la puerta brevemente y cerrarla correctamente reduce el consumo energético.
- Las juntas de las puertas del aparato deben mantenerse perfectamente intactas para que las puertas cierren bien y el consumo energético no aumente innecesariamente.

INSTRUCCIONES DE FUNCIONAMIENTO

Panel de control

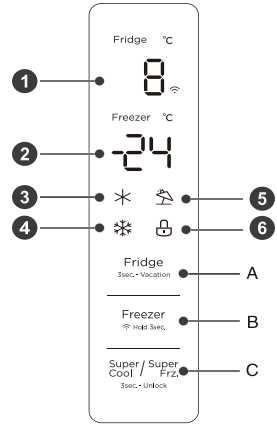

	Pantalla		Botón
1	Zona de visualización de la temperatura de la cámara frigorífica	A	Botón de ajuste de la temperatura de la cámara frigorífica
2	Zona de visualización de la temperatura de la cámara congeladora	B	Botón de ajuste de la temperatura de la cámara congeladora
3	Icono de refrigeración rápida	C	Botón de súper refrigeración/súper congelación
4	Icono de congelación rápida		
5	Icono de vacaciones		
6	Icono de bloqueo		

ATENCIÓN

El panel de control real puede diferir de modelo a modelo.

Pantalla

- La primera vez que se enciende la alimentación del frigorífico, la pantalla se mostrará totalmente durante 3 segundos. A continuación, la pantalla mostrará el modo de visualización normal de la operación. La primera vez que se usa el frigorífico, se deben configurar respectivamente las temperaturas de la cámara de refrigeración y la temperatura de la cámara de congelación en 5° C/-18 °C, respectivamente.
- Cuando se produzca un error, el panel mostrará el código de error (véase la siguiente página), durante el funcionamiento normal, la pantalla muestra la temperatura fijada de la cámara de refrigeración y de la cámara de congelación.

ES

- Bajo circunstancias normales, si no hay ninguna operación manual en el frigorífico que dure 30 segundos, el panel de control de bloqueará automáticamente y en estado de bloqueo, la pantalla se apagará después de 30 segundos.

Bloqueo/desbloqueo

- En estado desbloqueado, mantenga pulsado el botón Super Cool / Super Frz. (3sec.- Unlock) durante 3 segundos para entrar en el estado de bloqueo y sonará el timbre de bloqueo.
- En estado bloqueado, mantenga pulsado el botón Super Cool / Super Frz. (3sec.- Unlock) durante 3 segundos para entrar en el estado desbloqueado y sonará el timbre de desbloqueo.
- Si no se pulsa ningún botón durante 30 segundos, entrará automáticamente en estado de bloqueo y la pantalla de visualización externa con timbre amusical hará sonar el timbre de bloqueo al mismo tiempo.
- La operación de desbloqueo del sonido de alarma puede realizarse en el estado bloqueado, y todas las demás operaciones de la llave deben realizarse en el estado desbloqueado.

ES

- Si la operación se encuentra en estado bloqueado, se mostrará un mensaje de error.

Ajustar la temperatura de la cámara de refrigeración

- Haga clic en el botón Fridge (3sec.- Vacation) para cambiar la temperatura de ajuste de la cámara de refrigeración.Con cada toque del botón de ajuste de temperatura de la cámara de refrigeración, la temperatura se reducirá 1 °C.
- El rango de ajuste de temperatura de la cámara de refrigeración es de 2 °C - 8 °C. Cuando la temperatura ajustada es de 2 °C.
- Vuelva a pulsar el botón y la temperatura de la cámara de refrigeración pasará a ser de 8 °C.

Ajustar la temperatura de la cámara de congelación

- Haga clic en el botón Freezer para cambiar la temperatura ajustada de la cámara de congelación. Con cada toque del botón de ajuste de temperatura de la cámara de congelación, la temperatura ajustada se reducirá 1 °C.
- El intervalo de ajuste de la temperatura de la cámara de congelación es de -24 a -16 °C.
- Cuando la temperatura sea de -24 °C, vuelva a pulsar el botón y la temperatura ajustada de la cámara de congelación cambiará a -16 °C.

ATENCIÓN

Configuración recomendada: cámara de refrigeración 4°C, cámara de congelación -18 °C.

Modo vacaciones

- Mantenga pulsado el botón de ajuste de la temperatura de refrigeración (3 s) para activar/desactivar el modo vacaciones.
- Al ajustar el modo vacaciones, la refrigeración y la zona de visualización de la temperatura de refrigeración se apagan y la congelación se ajusta automáticamente a -18 °C.
- Al ajustar los botones Fridge/Freezer/Super Cool y Super Frz. saldrá del modo vacaciones.
- Al salir del modo vacaciones, la temperatura de refrigeración establecida volverá automáticamente a la temperatura establecida anterior al modo vacaciones; la temperatura de congelación establecida volverá automáticamente a la temperatura establecida anterior al modo vacaciones; y entrará en modo de funcionamiento normal.

Modo de súper congelación

- Modo súper refrigeración y súper congelación, pulse el botón Super Cool / Super Frz. 3sec. Unlock, la secuencia de ajuste es: súper refrigeración -> súper congelación -> cancelar.
- Al activar/desactivar el modo súper refrigeración, el icono de súper refrigeración correspondiente se enciende/apaga.
- Al ajustar el modo súper refrigeración, la refrigeración se ajusta automáticamente a 2 °C.
- Al salir del modo súper refrigeración, la temperatura ajustada de la cámara frigorífica volverá automáticamente a la temperatura ajustada antes del modo de refrigeración rápida.
- Cuando el modo súper congelador está activado, se enciende el icono de súper congelador correspondiente.
- Al ajustar el modo súper congelador, la congelación se ajusta automáticamente a -24 °C.
- Al salir del modo súper congelador, la temperatura ajustada del compartimento congelador volverá automáticamente a la temperatura ajustada antes del modo súper congelador.
- El modo súper refrigeración se desactiva automáticamente durante 6 horas.
- El modo súper refrigeración se desactiva automáticamente durante 24 horas.

ES

ATENCIÓN

La función de congelación rápida está diseñada para mantener el valor nutricional de los alimentos en el congelador. Puede congelar los alimentos en el menor tiempo posible. Si se congela una gran cantidad de alimentos a la vez, se recomienda que el usuario active la función de congelación rápida e introduzca los alimentos. En ese momento, la velocidad de congelación del compartimento de congelación aumentará, lo que permitirá congelar rápidamente los alimentos, bloquear eficazmente la nutrición de los mismos y facilitar su almacenamiento.

Abertura de advertencia y control de la alarma

- Si la puerta del frigorífico permanece abierta durante 120 segundos sin cerrarse, el timbre emitirá una alarma hasta que se cierre la puerta del frigorífico. Se puede cancelar la alarma del timbre con cualquier botón.

Indicador de fallo

- Las siguientes advertencias que aparecen en la pantalla indican los fallos correspondientes del frigorífico. Aunque el frigorífico todavía puede tener la función de almacenamiento en frío con los siguientes fallos, el Usuario debe ponerse en contacto con un especialista en mantenimiento para asegurarse el funcionamiento optimizado del aparato.

Código de fallo	Descripción del fallo
E1	Error del sensor de temperatura de la cámara de refrigeración
E2	Error del sensor de temperatura de la cámara de congelación
E3	Fallo del sensor de temperatura de la zona de carne y pescado
E5	Error del circuito de detección del sensor de descongelación
E6	Error de comunicación
E7	Error del sensor de temperatura ambiente

Consejos para el almacenamiento de alimentos

Compartimento del congelador

- El congelador está destinado al almacenamiento de alimentos congelados a muy baja temperatura, al almacenamiento a largo plazo de alimentos congelados y a la producción de hielo.
- Utilice los estantes de la puerta del congelador sólo para almacenar alimentos congelados, no para guardar alimentos calientes destinados a la congelación.
- No coloque alimentos frescos y congelados uno al lado del otro. Los alimentos congelados pueden descongelarse.
- Cuando congele alimentos frescos (como carne, pescado o carne picada), córtelos en partes que puedan utilizarse al mismo tiempo.
- Conservación de alimentos congelados: en los envases suelen figurar instrucciones que deben respetarse. Si no hay información en el envase, los alimentos no deben conservarse más de tres meses desde la fecha de compra.

ES

- Cuando compre alimentos congelados, asegúrese de que se han congelado a una temperatura adecuada y de que el envase no está dañado.
- Los alimentos congelados deben conservarse en envases adecuados para mantener su calidad y deben devolverse al congelador lo antes posible.
- Si un paquete de alimentos congelados presenta humedad o un abombamiento anormal, es probable que se haya almacenado a una temperatura incorrecta y el contenido esté estropeado.
- El periodo de conservación de los alimentos congelados depende de la temperatura ambiente, el ajuste del termostato, la frecuencia de apertura de la puerta del congelador, el tipo de alimento y el tiempo de transporte del producto de la tienda al hogar. Siga siempre las instrucciones impresas en el envase y no supere nunca el tiempo máximo de conservación indicado en el mismo.

Compartimento de refrigeración

- Para reducir la humedad y la consiguiente formación de hielo, no introduzca nunca líquidos en el frigorífico en recipientes sin cerrar. La escarcha tiende a concentrarse en las partes más frías del evaporador. Si almacena líquidos sin tapar, necesitará descongelarlos con más frecuencia.
- No introduzca nunca alimentos calientes en el frigorífico. En primer lugar, deben enfriarse a temperatura ambiente y, a continuación, colocarse de forma que se garantice una circulación de aire adecuada en el frigorífico.
- Los alimentos o los recipientes de alimentos no deben tocar la pared trasera del frigorífico porque podrían congelarse en la pared. No abra regularmente la puerta del frigorífico.
- La carne y el pescado limpios (envasados en un paquete o en una lámina de plástico) pueden guardarse en el frigorífico y utilizarse en 1-2 días.
- Las frutas y hortalizas sin envasar pueden colocarse en la parte destinada a las frutas y hortalizas frescas.

ATENCIÓN

El ajuste óptimo de temperatura de cada compartimento depende de la temperatura ambiente. La temperatura óptima superior se basa en la temperatura ambiente de 25 °C.

Orden	Compartimentos TIPO	Temperatura objetivo de almacena-miento [°C]	Alimentos adecuados
1	Frigorífico	+2 ~ +8	Huevos, alimentos cocinados, alimentos envasados, frutas y verduras, productos lácteos, pasteles, bebidas y otros alimentos no aptos para su congelación.
2	(***)*-Congelador	≤-18	Pescado y marisco (gambas, moluscos), productos de agua dulce y productos cárnicos (recomendado 3 meses; cuanto mayor sea el tiempo de almacenamiento, peor será el sabor y los valores nutricionales), apto para alimentos frescos congelados.
3	***-Congelador	≤-18	Pescado y marisco (gambas, moluscos), productos de agua dulce y productos cárnicos (recomendado 3 meses; cuanto mayor sea el tiempo de almacenamiento, peor será el sabor y los valores nutricionales), apto para alimentos frescos congelados.
4	**-Congelador	≤-12	Pescado y marisco (gambas, moluscos), productos de agua dulce y productos cárnicos (recomendado 3 meses; cuanto mayor sea el tiempo de almacenamiento, peor será el sabor y los valores nutricionales), apto para alimentos frescos congelados.
5	*-Congelador	≤-6	Pescado y marisco (gambas, moluscos), productos de agua dulce y productos cárnicos (recomendado 3 meses; cuanto mayor sea el tiempo de almacenamiento, peor será el sabor y los valores nutricionales), apto para alimentos frescos congelados.
6	0 estrellas	-6 ~ 0	Cerdo, ternera, pescado y pollo frescos, algunos alimentos procesados empaquetados, etc. (Consumo recomendado el mismo día, preferentemente antes de 3 días.) Alimentos procesados parcialmente envasados (alimentos no congelables).
7	Frío	-2 ~ +3	Cerdo fresco / congelado, ternera, pollo, productos de pesca frescos, etc. (7 días por debajo de 0 °C y por encima de 0°C; se recomienda para su consumo en el mismo día, preferentemente no más de 2 días). Marisco (menos de 0°C durante 15 días; no se recomienda guardar por encima de 0 °C).
8	Alimentos frescos	0 ~ +4	Cerdo, ternera, pescado y pollo frescos, alimentos cocinados, etc. (Consumo recomendado el mismo día, preferentemente antes de 3 días.)
9	Vino	+5 ~+20	Vino tinto, vino espumoso, etc.

ATENCIÓN

guarde diferentes alimentos conforme a los compartimentos o la temperatura de almacenamiento objetivo de su compra.

CONFIGURACIÓN Y USO DE LA APLICACIÓN

ES

Descargue la aplicación Smarthome

En una tienda de aplicaciones (Google Play Store, Apple App Store), busque “SmartHome” y encuentre la aplicación SmartHome. Descárguela e instálela en su teléfono. También puede descargar la aplicación escaneando el código QR a continuación.



Regístrese e inicie sesión

Abra la aplicación SmartHome, y cree una nueva cuenta para comenzar (también puede registrarse a través de una cuenta de terceros). Si ya tiene una cuenta existente, úsela para iniciar sesión.



Conecte sus dispositivos a SmartHome

1. Asegúrese de que su teléfono móvil esté conectado a una red inalámbrica. Si no es así, vaya a Configuración y habilite las redes inalámbricas y Bluetooth.
2. Encienda sus dispositivos.
3. Abra la aplicación SmartHome en su teléfono.
4. Si aparece un mensaje de "Dispositivos inteligentes descubiertos cerca", haga clic para agregar.
5. Si no aparece ningún mensaje, seleccione "+" en la página y seleccione su dispositivo en la lista de dispositivos cercanos disponibles. Si su dispositivo no está en la lista, agréguelo manualmente por categoría y modelo de dispositivo.





6. Conecte su dispositivo a la red inalámbrica de acuerdo con las instrucciones de la aplicación. Si la conexión falla, siga las instrucciones proporcionadas por la aplicación para continuar con la operación.



NOTA

1. Asegúrese de que sus dispositivos estén encendidos.
2. Mantenga su teléfono móvil lo suficientemente cerca de su dispositivo cuando esté conectando su dispositivo a la red.
3. Conecte su teléfono móvil a la red inalámbrica de su casa y asegúrese de conocer la contraseña de la red inalámbrica.
4. Compruebe si su enrutador inalámbrico es compatible con la banda de 2,4 GHz y enciéndalo. Si no está seguro de si el enrutador es compatible con la banda de 2,4 GHz, comuníquese con el fabricante del enrutador.
5. El dispositivo no puede conectarse a la red inalámbrica que requiere autenticación y, por lo general, aparece en áreas públicas como hoteles, restaurantes, etc. Conéctese a una red inalámbrica que no requiera autenticación.
6. Desactive la función WLAN+ (Android) o WLAN Assistant (iOS) de su teléfono móvil cuando conecte su dispositivo a la red.
7. En caso de que su dispositivo se haya conectado antes a una red inalámbrica pero necesite volver a conectarse, haga clic en “+” en la página de inicio de la aplicación y agregue su dispositivo nuevamente por categoría y modelo de dispositivo de acuerdo con las instrucciones de la aplicación.

LIMPIEZA Y MANTENIMIENTO

Descongelación

- El frigorífico está fabricado de acuerdo al principio de refrigeración del aire y, por tanto, cuenta con una función de descongelación automática. El hielo formado debido al cambio de estación o temperatura asimismo puede retirarse manualmente mediante la desconexión del aparato de la alimentación o limpiándolo con una toalla seca.

Limpieza de la bandeja de la puerta

ES

- Según la flecha de dirección de la figura que aparece debajo, use ambas manos para apretar la bandeja, empujarla hacia arriba y después puede extraerla.
- Después sacar y lavar la bandeja, puede ajustar la altura de instalación según sus necesidades.

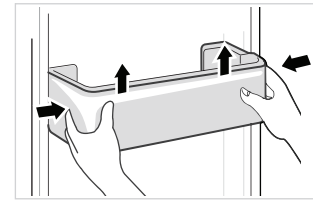

Limpieza de la estantería de vidrio

- Como la parte más interna del revestimiento del frigorífico donde entran en contacto las estanterías dispone de un tope, debe elevar las estanterías y después podrá extraerlas.
- Ajuste o limpie las estanterías según sus necesidades.

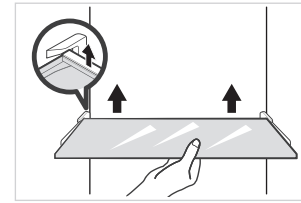

Limpieza del cajón de las verduras

1. Retire los contenidos del cajón. Sujete el asa del cajón de las verduras y extraígalo completamente hasta que se detenga.

2. Levante hacia arriba el cajón de las verduras y retírelo extrayéndolo.

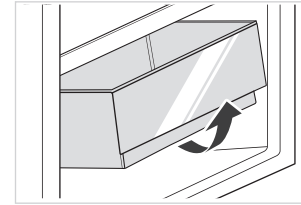

ATENCIÓN

Se sugiere para la limpieza toallas suaves o esponjas empapadas en agua y detergente neutros no corrosivos. El congelador se debe limpiar con agua limpia y un paño seco. Abra la puerta para que se seque de forma natural antes de encenderlo. No use cepillos duros, bolas de acero de limpieza, cepillos de cerdas metálicas, productos abrasivos como dentífricos, disolventes orgánicos (como alcohol, acetona, aceite de plátano, etc.), agua hirviendo, elementos ácidos o alcalinos para limpiar el frigorífico considerando que esto puede dañar la superficie y el interior del frigorífico.

SOLUCIÓN DE PROBLEMAS

El usuario puede ocuparse de los siguientes problemas simples. Llame al servicio posventa si no se solucionan los problemas.

Problema	Posible motivo
Fallo en el funcionamiento	• Compruebe si el aparato está conectado a la alimentación I si el enchufe tiene bien los contactos.
	• Compruebe si la tensión es demasiado baja.
	• Compruebe si hay un fallo de corriente o han saltado los circuitos parciales.
Mal olor	• Se deben envolver bien los alimentos que produzcan mal olor.
	• Compruebe si hay alimentos podridos.
	• Limpie el interior del frigorífico.
Funcionamiento prolongado del compresor	• El funcionamiento durante mucho tiempo del frigorífico es normal en verano.
	• cuando la temperatura ambiente el alta, no se sugiere tener muchos alimentos en el aparato al mismo tiempo.
	• Debe dejar enfriar los alimentos antes de meterlos en el aparato.
	• Las puertas se abren con demasiada frecuencia.
La luz no se enciende	• Compruebe si el frigorífico está conectado a la alimentación y si la luz que se debe iluminar presenta daños.
	• Haga que un especialista sustituya la luz.
La puerta no se puede cerrar adecuadamente	• La puerta está atascada por paquetes de alimentos. Se han colocado demasiados alimentos.
	• El frigorífico está inclinado.
Ruidos altos	• Compruebe si el suelo está nivelado y si el frigorífico está colocado de forma estable.
	• Compruebe si los accesorios están colocados en las ubicaciones adecuadas.

Problema	Posible motivo
El sello de la puerta no está estanco	• Retire materiales extraños del sello de la puerta.
	• Caliente el sello de la puerta y después refrigérelo para restaurarlo (o sóplelo con un secador eléctrico o use una toalla caliente para calentarlo).
La bandeja de agua se desborda	• Hay demasiados alimentos en la cámara o los alimentos almacenados contienen demasiada agua, lo que provoca una grave descongelación.
	• Las puertas no están cerradas debidamente lo que provocar hielo debido a la entrada de aire y al aumento de agua debido a la descongelación.
Carcasa caliente	• Disipación del calor del condensador integrado mediante la carcasa, que es normal cuando la carcasa se calienta debido a una temperatura ambiente elevada, o el almacenamiento de demasiado alimentos o si se cierra del compresor y proporciona una buena ventilación para facilitar la disipación del calor.
Condensación de la superficie	• La condensación sobre la superficie exterior y los sellos de la puerta del frigorífico es normal cuando la humedad ambiente es demasiado alta. Simplemente limpie la condensación con una toallita limpia.
Ruido anormal	• Zumbido: El compresor puede producir zumbidos durante el funcionamiento y son especialmente altos durante el inicio y la parada. Esto es normal.
	• Crujido: El refrigerante que fluye por el interior del aparato puede producir crujidos, lo que es normal.

CE

Midea déclare par la présente que l'appareil doté de la fonctionnalité SmartHome répond aux exigences essentielles et aux autres dispositions pertinentes de la directive 2014/53/UE. Une déclaration de conformité RED détaillée est disponible en ligne à l'adresse www.midea.com parmi les documents supplémentaires sur la page produit de votre appareil.

CE

2.4 GHz bande:100mW maxi.
5 GHz bande:100mW maxi.

ES

APÉNDICE

Especial para el nuevo estándar europeo

Las piezas pedidas que se incluyen en la siguiente tabla se pueden adquirir en la red de proveedores de servicios.

Pieza pedida	Proporcionada por	Tiempo mínimo hasta el suministro
Termostatos	Personal profesional de mantenimiento	Al menos 7 años después de que se haya lanzado al mercado el último modelo
Sensores de temperatura	Personal profesional de mantenimiento	Al menos 7 años después de que se haya lanzado al mercado el último modelo
Placas de circuito impreso	Personal profesional de mantenimiento	Al menos 7 años después de que se haya lanzado al mercado el último modelo
Fuente de luz	Personal profesional de mantenimiento	Al menos 7 años después de que se haya lanzado al mercado el último modelo
Pomos de las puertas	Reparadores profesionales y usuarios finales	Al menos 7 años después de que se haya lanzado al mercado el último modelo
Bisagras de las puertas	Reparadores profesionales y usuarios finales	Al menos 7 años después de que se haya lanzado al mercado el último modelo
Bandejas	Reparadores profesionales y usuarios finales	Al menos 7 años después de que se haya lanzado al mercado el último modelo
Cestas	Reparadores profesionales y usuarios finales	Al menos 7 años después de que se haya lanzado al mercado el último modelo
Juntas de puertas	Reparadores profesionales y usuarios finales	Al menos 10 años después de que se haya lanzado al mercado el último modelo

ES

Estimado cliente

1. Si desea devolver o sostituir el producto, póngase en contacto con el establecimiento donde lo compró.

(Recuerde traer la factura de compra)

2. Si el producto se avería y necesita reparación, póngase en contacto con el proveedor de servicios posventa.

ATENCIÓN

La información sobre el modelo incluida en la base de datos de productos, así como el identificador del modelo, se pueden obtener por un enlace al que se accede escaneando un código QR, de haberlo, en la etiqueta de eficiencia energética del producto.
Para obtener más información sobre la eficiencia energética del aparato, visite https://ec.europa.eu y realice una búsqueda usando el nombre del modelo.
El nombre del modelo puede encontrarse en la etiqueta identificativa del aparato.

Zona más fría del frigorífico

OPCIONAL: Indicador OK de temperatura

- El indicador OK de temperatura puede usarse para determinar temperaturas inferiores a +4 °C. Gradualmente, reduzca la temperatura si el signo no «OK».

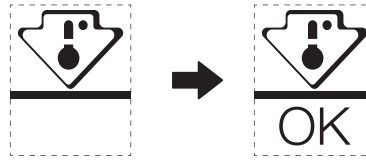

- Para garantizar la temperatura de esta zona, no cambie el estante de posición. En frigoríficos de aire forzado, (equipados con un ventilador o modelos No Frost), el símbolo de la zona más fría no se representa porque la temperatura en el interior es homogénea.

ES

Configuración del indicador de temperatura

- Para facilitar la correcta configuración del frigorífico, este está equipado con un indicador de temperatura que controlará la temperatura media en la zona más fría.
- ADVERTENCIA: este indicador tiene como finalidad funcionar solo con su frigorífico; no lo use en ningún otro frigorífico (de hecho, la zona más fría no es la misma) o para cualquier otro uso.

Comprobación de la temperatura en la zona más fría

- Con el indicador de temperatura, puede comprobar de forma regular si la temperatura de la zona más fría es correcta. De hecho, la temperatura interna del frigorífico depende de varios factores, como la temperatura ambiente de la estancia, la cantidad de comida almacenada y la frecuencia de abertura de la puerta. Estos factores deben tenerse en cuenta al configurar el dispositivo.
- Cuando el indicador muestra «OK», el termostato está bien ajustado y la temperatura interna es correcta.
- Si el indicador de temperatura aparece BLANCO, la temperatura es demasiado alta; en este caso, suba la configuración del control de temperatura del frigorífico y espere 12 horas antes de llevar a cabo una nueva inspección visual del indicador. Cuando se introduce comida fresca o se deja la puerta abierta, es posible que el indicador de temperatura aparezca BLANCO al poco tiempo.

CARTA DE AGRADECIMENTO

Muito obrigado por escolher Midea! Antes de utilizar o seu novo produto Midea, leia este manual atentamente para garantir que sabe utilizar as funcionalidades e funções disponibilizadas pelo seu novo aparelho em segurança.

ÍNDICE

CARTA DE AGRADECIMENTO ---------- 01

ESPECIFICAÇÕES ---------- 02

VISTA GERAL DO PRODUTO ---------- 03

INSTALAÇÃO DO PRODUTO ---------- 04

INSTRUÇÕES DE FUNCIONAMENTO ---------- 11

INSTALAÇÃO E FUNCIONAMENTO DA APLICAÇÃO ------ 16

LIMPEZA E MANUTENÇÃO ---------- 18

RESOLUÇÃO DE PROBLEMAS ---------- 19

APÊNDICE ---------- 22

PT

ESPECIFICAÇÕES

Modelo do produto	MDRB521MIC
Tensão/Frequência nominal	220-240 V~/50 Hz
Corrente Nominal	1,1 A
Volume total	378L
Volume do compartimento de armazenamento de alimentos frescos	256L
Volume do armazenamento de alimentos congelados	122L
Tempo de Aumento de Temperatura	13h
Capacidade de Congelação	7,5 kg/24h
Dimensão geral (L x P x A)	595X700x2010 mm

PT

Smart Home

Modelo de Módulo de Rede Sem Fios	MWB-S-WB01
Padrão	IEEE802.11b /g /n
Tipo de antena	Antena PCB impressa
Banda de frequência	2400-2483,5 MHz
Temperatura de funcionamento	0 °C ~ 85 °C /32 °F ~185 °F Humidade de funcionamento: 10%~85%
Entrada de energia	CC 5 V/500 mA Máximo Potência de transmissão: <20 dBm

VISTA GERAL DO PRODUTO

Nome dos componentes

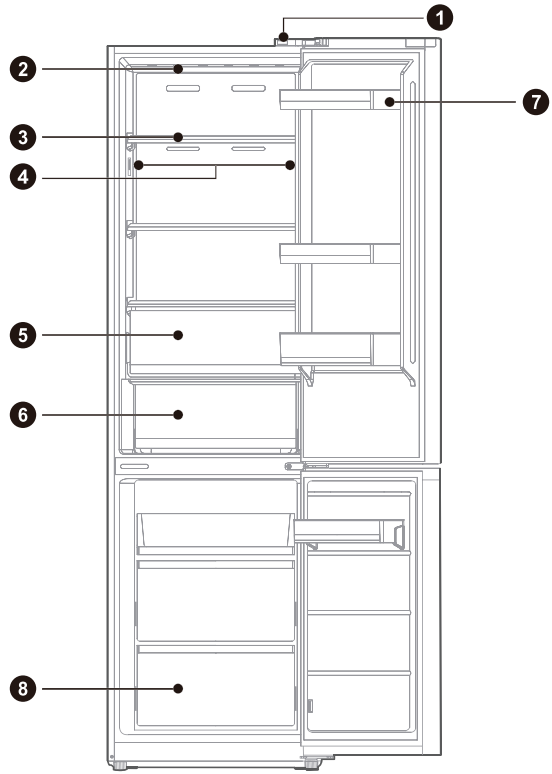

1	Interruptor da porta	**5**	Caixa de fruta e legumes
2	Luz LED	**6**	Caixa de carne e peixe
3	Prateleira	**7**	Bandeja da porta
4	Luz LED (em alguns modelos)	**8**	Gaveta

PT

ATENÇÃO

A imagem acima é apenas para referência. A configuração real dependerá do produto físico ou da declaração do distribuidor.

INSTALAÇÃO DO PRODUTO

Instruções de instalação

Para aparelhos de refrigeração com classe climática

- Dependendo da classe climática, este aparelho frigorífico destina-se a ser utilizado nos intervalos de temperatura ambiente, tal como especificado na tabela seguinte.
- A classe climática pode ser encontrada na placa de classificação. O produto pode não funcionar corretamente a temperaturas fora do intervalo especificado.
- Pode encontrar a classe climática na etiqueta do produto.

Intervalo efetivo de temperaturas

PT

- O produto é concebido para funcionar normalmente no intervalo de temperaturas especificado pela sua classificação de classe.

Classe	Símbolo	Limite de temperatura ambiente ºC	
		IEC 62552 (ISO 15502)	ISO 8561
Temperatura alargada	SN	+10 a +32	+10 a +32
Temperado	N	+16 a +32	+16 a +32
Subtropical	ST	+16 a +38	+18 a +38
Tropical	T	+16 a +43	+18 a +43

Dimensões e espaços

- Uma distância demasiado pequena de itens adjacentes pode resultar na degradação da capacidade de congelação e no aumento dos custos de eletricidade. Permita mais de 100 mm de espaço livre de cada parede adjacente ao instalar o aparelho.

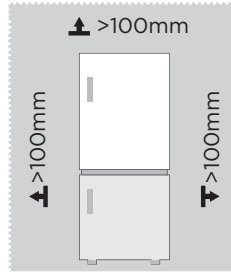

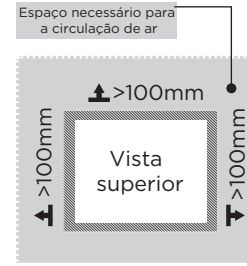

ATENÇÃO

A imagem acima é apenas para referência. A configuração real dependerá do produto físico ou da declaração do distribuidor.

Diagrama do espaço necessário (com a porta aberta e com a porta fechada)

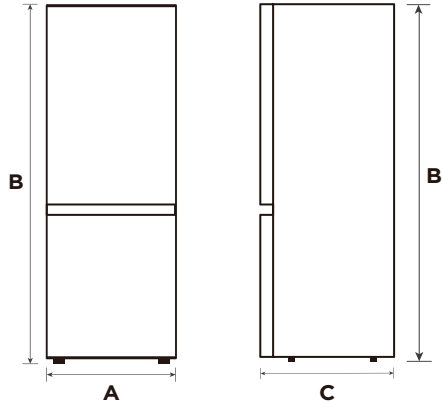

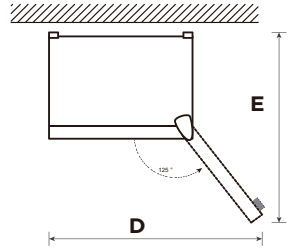

PT

Largura	Altura total	Profundidade	Largura com portas abertas 125°	Profundidade com portas abertas 125°
A	B	C	D	E
595	2010	700	920	1168

Obs.: Todas as dimensões em mm

Alteração de porta direita-esquerda

Lista de ferramentas a serem providenciadas pelo utilizador	
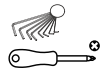	Chave de fendas de estrela
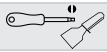	Chave de fendas de lâmina fina Ponta de Putty
	5/16″ chave de boca
	Fita adesiva

1. Desligue este aparelho da corrente antes de realizar esta operação. Retire todos os alimentos das prateleiras da porta.
2. Retire a tampa decorativa da dobradiça superior esquerda, a tampa da dobradiça superior direita e a dobradiça superior direita, e desligue o fio do sinal direito (terminal do fio de sinal 1, 2) na parte superior do corpo da caixa.

PT

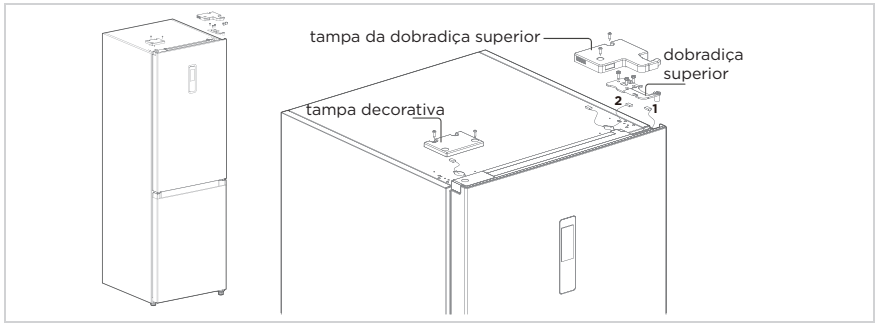

3. Retire o corpo da porta do frigorífico (tenha cuidado para não perder peças pequenas, tais como o eixo da dobradiça e o batente da porta); retire a dobradiça central e retire a tampa decorativa do orifício da dobradiça do lado oposto.

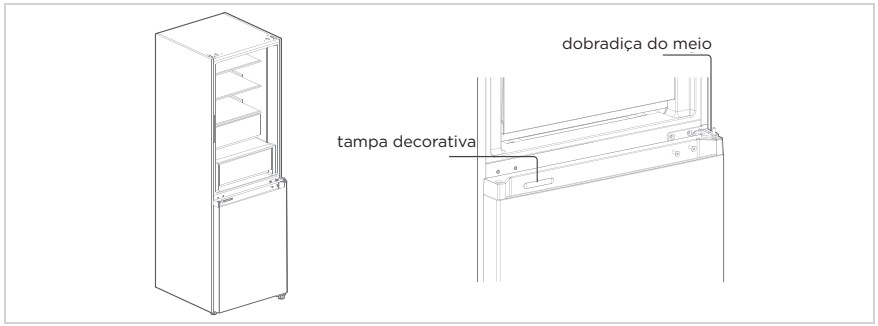

4. Retire o corpo da porta de congelação (tenha cuidado para não perder peças pequenas como o eixo da dobradiça e o batente da porta); Retire a dobradiça e ajuste o ângulo. Retire e instale o eixo da dobradiça inferior no outro lado da dobradiça, e instale a dobradiça inferior modificada no outro lado da caixa.

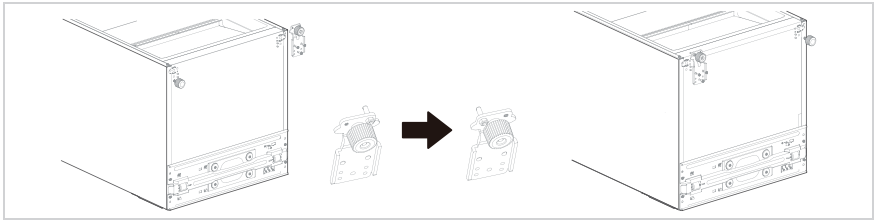

5. Mudar a porta do frigorífico:
   1) Retire a placa de cobertura da tampa da extremidade superior da porta de refrigeração e a tampa decorativa esquerda. Instale o eixo da dobradiça superior e o fio de sinal da porta no outro lado e tape a tampa da extremidade superior. Tire a tampa decorativa da bolsa de acessórios e instale-a no outro lado da tampa da extremidade superior.
   2) Retire o fecho automático da porta, o batente da porta e o eixo da dobradiça da porta do frigorífico, tire o fecho automático da porta esquerda da bolsa de acessórios, instale-o no lado esquerdo da tampa da extremidade esquerda da porta do frigorífico, mude o batente da porta e o eixo da dobradiça para o lado esquerdo da tampa da extremidade inferior da porta do frigorífico.

PT

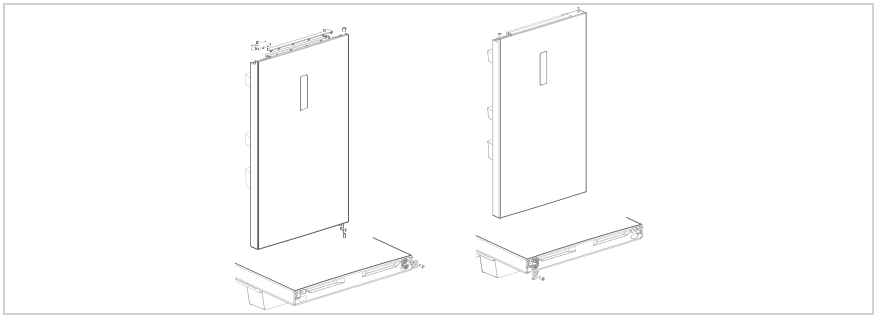

6. Mudar a porta do congelador:

   1) Retire o eixo da dobradiça e a tampa da cobertura da extremidade superior da porta do congelador e instale-os conforme as posições esquerda e direita trocadas.
   2) Retire o fecho automático da porta, o batente da porta e o eixo da dobradiça da porta do congelador, tire o fecho automático da porta esquerda da bolsa de acessórios, instale-o no lado esquerdo da tampa da extremidade esquerda da porta do congelador, mude o batente da porta e o eixo da dobradiça para o lado esquerdo da tampa da extremidade inferior da porta do congelador.

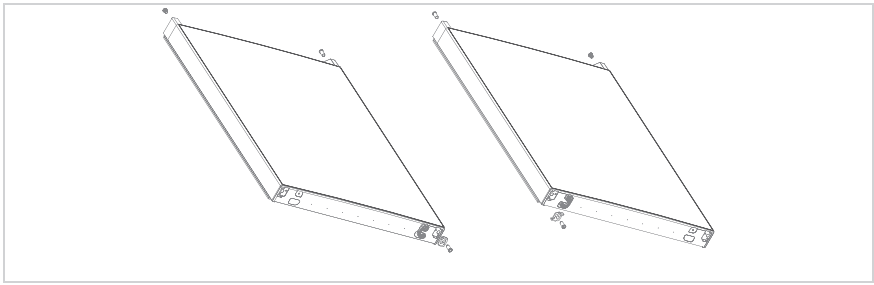

7. Instale a porta do congelador substituída na dobradiça inferior, em seguida, instale a dobradiça do meio e coloque a tampa decorativa no orifício da dobradiça.

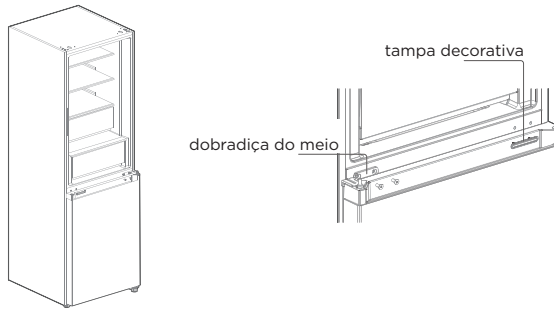

PT

8. Tire a tampa da dobradiça superior esquerda e a dobradiça superior esquerda da bolsa de acessórios. Coloque o corpo da porta do frigorífico na dobradiça do meio e instale a dobradiça superior esquerda. Ligue o fio do sinal 4 da parte superior do frigorífico ao fio do sinal 1 da porta, e ligue o fio do sinal 2 ao fio do sinal 3. Por último, mude a tampa decorativa da dobradiça para o lado direito do corpo da caixa, (nota: quando mudar a tampa decorativa da dobradiça para o lado direito do corpo da caixa, os dois pernos na tampa decorativa da dobradiça (conforme mostrado na figura) devem ser cortados).

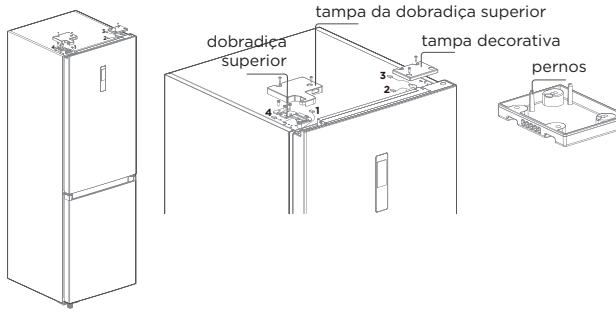

Todas as ilustrações sem garantia. Alterações técnicas reservadas.

Pés de nivelamento

Para evitar vibração, a unidade deve estar nivelada.

Se necessário, ajuste os parafusos de nivelamento para compensar o chão desnivelado.

A frente deve estar ligeiramente mais alta que a traseira para ajudar no fechamento da porta.

Os parafusos de nivelamento podem ser facilmente rodados, inclinando ligeiramente o armário.

Rode os parafusos de nivelamento no sentido contrário ao dos ponteiros do relógio para elevar a unidade e no sentido dos ponteiros do relógio para os baixar.

Mover o aparelho

1. Retire todos os alimentos do interior do aparelho.
2. Puxe a ficha de alimentação, introduza-a e fixe-a no gancho da ficha de alimentação na parte de trás ou em cima do aparelho.
3. Cole as peças, tais como prateleiras e o puxador da porta, com fita adesiva para evitar que caiam enquanto se desloca o aparelho.
4. Desloque o aparelho com mais de duas pessoas com cuidado. Ao transportar o aparelho numa longa distância, mantenha o aparelho na vertical.
5. Após a instalação do aparelho, ligue a ficha de alimentação a uma tomada para ligar o aparelho.

PT

ATENÇÃO

Precauções antes da operação:
Antes de fazer alterações, o frigorífico deve ser desligado da corrente.
Devem ser tomadas precauções para evitar qualquer lesão pessoal.

Substituir a luz

- A substituição ou a manutenção das lâmpadas LED destinam-se a ser realizadas pelo fabricante, o seu agente de assistência técnica ou um profissional igualmente qualificado.

ATENÇÃO

Este produto contém uma fonte de luz:de classe de eficiência energética (G).

Ligar o aparelho

Após instalar o aparelho, ligue a ficha de alimentação a uma tomada de corrente.

ATENÇÃO

Depois de ligar o cabo de alimentação (ou ficha) à tomada, aguarde 2 ou 3 horas antes de colocar os alimentos no aparelho. Se colocar alimentos antes de o aparelho arrefecer completamente, os seus alimentos podem estragar-se.

Sugestões para economia de energia

- Não coloque o aparelho perto de fogões, radiadores ou outras fontes de calor. Se a temperatura ambiente for elevada, o compressor funcionará mais frequentemente e durante mais tempo, resultando num aumento do consumo de energia.
- Certifique-se de que haja ventilação suficiente na base do aparelho, dos lados do aparelho e na parte de trás do aparelho. Nunca cubra as aberturas de ventilação.
- Tenha também em atenção as dimensões do espaçamento no capítulo "Instalação".
- A disposição das gavetas, prateleiras e suportes, tal como mostrado na figura, oferece a utilização mais eficiente da energia e deve, portanto, ser mantida na medida do possível. Todas as gavetas e prateleiras devem permanecer no aparelho para manter a temperatura estável e poupar energia.
- Para obter um espaço de armazenamento maior (por exemplo, para grandes produtos refrigerados/congelados), as gavetas do meio podem ser retiradas. As gavetas e prateleiras superior e inferior devem ser removidas por último, se necessário.
- Um compartimento frigorífico/congelador uniformemente preenchido contribui para uma utilização ideal da energia. Portanto, deve evitar compartimentos vazios ou semivazios.
- Deixar arrefecer os alimentos quentes antes de os colocar no frigorífico/congelador. Os alimentos que já arrefeceram aumentam a eficiência energética.
- Permita que os alimentos congelados descongelem no frigorífico. A frieza dos alimentos congelados reduz o consumo de energia no compartimento frigorífico e aumenta assim a eficiência energética.
- Abrir a porta apenas tão brevemente quanto necessário para minimizar a perda de frio. Abrir a porta brevemente e fechá-la adequadamente reduz o consumo de energia.
- As vedações das portas do seu aparelho devem estar perfeitamente intactas para que as portas fechem corretamente e o consumo de energia não seja aumentado desnecessariamente.

INSTRUÇÕES DE FUNCIONAMENTO

Painel de controlo

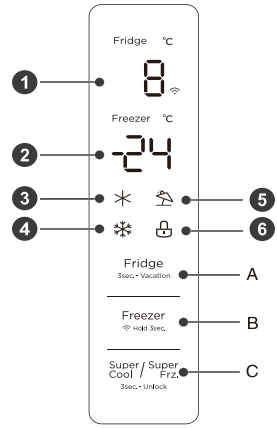

	Visor		Botão
1	Área de visualização da temperatura da câmara de refrigeração	A	Botão de regulação da temperatura da câmara de refrigeração
2	Área de visualização da temperatura da câmara de congelação	B	Botão de regulação da temperatura da câmara de congelação
3	Ícone de refrigeração rápida	C	Botão Frio intenso/congelação intensa
4	Ícone de congelação rápida		
5	Ícone de férias		
6	Ícone de bloqueio		

ATENÇÃO

O painel de controlo real poderá ser diferente consoante o modelo.

Visor

- A primeira vez que o frigorífico for ligado á alimentação, o ecrã do visor será exibido totalmente durante 3 segundos. Na primeira utilização do frigorífico, as temperaturas da câmara frigorífica, da temperatura e da câmara de congelação devem ser ajustadas para 5° C/-18 °C respetivamente.
- Quando ocorre um erro, o visor apresenta o código de erro (ver a página seguinte); durante o funcionamento normal, o visor mostra a temperatura definida da câmara de refrigeração ou da câmara de congelação.
- Em circunstâncias normais, se não houver qualquer utilização manual no frigorífico pelo menos durante 30 segundos, o painel de controlo bloqueará automaticamente, e no estado bloqueado, a luz do visor apagar-se-á após 30 segundos.

PT

Bloquear/desbloquear

- No estado não bloqueado, manter premido o botão Super Cool / Super Frz. (3sec.- Unlock) durante 3 segundos para entrar no estado bloqueado e a campainha de bloqueio soará.
- No estado bloqueado, manter premido o botão Super Cool / Super Frz. (3sec.- Unlock) durante 3 segundos para entrar no estado desbloqueado e o sinal sonoro de desbloqueio soará.
- Após 30 segundos sem operação de botão, entrará automaticamente no estado bloqueado, e o mostrador externo com um sinal sonoro de música soará ao mesmo tempo o sinal sonoro de bloqueio.
- A operação de ativação do som de alarme pode ser realizada no estado bloqueado, e todas as outras operações de tecla devem ser realizadas no estado desbloqueado.
- Se a operação estiver no estado bloqueado, será emitido um sinal sonoro de erro.

Definição da temperatura da câmara frigorífica

PT

- Clique no botão Fridge (3sec.- Vacation) para alterar a temperatura definida da câmara frigorífica, cada clique no botão de ajuste de temperatura da câmara frigorífica, a temperatura definida será reduzida em 1 °C.
- O intervalo de ajuste de temperatura da câmara frigorífica é de 2 °C ~ 8 °C. Quando a temperatura regulada é de 2 °C.
- Clique no botão novamente, a temperatura definida da câmara frigorífica mudará para 8 °C.

Definição da temperatura da câmara de congelação

- Clique no botão Freezer para alterar a temperatura definida da câmara de congelação, cada clique no botão de ajuste de temperatura da câmara de congelação, a temperatura definida será reduzida em 1 °C.
- O intervalo de ajuste de temperatura da câmara de congelação é entre -24 e -16 °C.
- Quando a temperatura é -24 °C, clique no botão novamente, a temperatura definida da câmara de congelação mudará para -16 °C.

ATENÇÃO

Definição recomendada: câmara frigorífica 4°C, a câmara de congelação -18°C.

Modo de férias

- Prima continuamente o botão de ajuste da temperatura de refrigeração (3s) para definir/cancelar o modo de férias.
- Ao definir o modo de férias, a refrigeração é desligada, a área de apresentação da temperatura de refrigeração é extinta, e o congelamento é automaticamente definido para -18 °C;
- O ajuste dos botões de refrigeração/congelação/frio intenso e congelação intensa sairá do modo de férias.
- Ao sair do modo de férias, a temperatura definida de refrigeração voltará automaticamente à temperatura definida antes do modo de férias; a temperatura definida de congelação voltará automaticamente à temperatura definida antes do modo de férias; entrar no modo de funcionamento normal.

Modo congelação intensa

- Modo de frio intenso e congelação intensa, prima o botão Super Cool / Super Frz. 3sec. Unlock, a sequência de definição é: frio intenso ->congelação intensa -> cancelar.
- Ao definir/cancelar o modo de frio intenso, o ícone correspondente de frio intenso está ligado/desligado.
- Ao definir o modo de frio intenso, a refrigeração é automaticamente definida para 2 °C.
- Ao sair do modo de frio intenso, a temperatura definida da câmara frigorífica volta automaticamente à temperatura definida antes do modo de arrefecimento rápido.
- Quando o modo de congelação intensa está definido, o ícone de congelação intensa correspondente acende.
- Quando o modo de congelação intensa é definido, o congelamento é automaticamente definido para -24 °C.
- Ao sair do modo de congelação intensa, a temperatura definida para o compartimento de congelação volta automaticamente à temperatura definida antes do modo de congelação intensa.
- O modo de frio intenso é desativado automaticamente durante 6H.
- O modo de congelação intensa é desativado automaticamente durante 24H.

PT

ATENÇÃO

A função de congelação rápida foi concebida para manter o valor nutricional dos alimentos no congelador. Pode congelar os alimentos no mais curto espaço de tempo. Se uma grande quantidade de alimentos for congelada de uma vez, é recomendado que o utilizador ligue a função de congelação rápida e coloque os alimentos. Neste momento, a velocidade de congelação do compartimento de congelação é aumentada, o que pode congelar rapidamente os alimentos, bloquear eficazmente a nutrição dos alimentos e facilitar o seu armazenamento.

Aviso de abertura e controlo de alarme

- Se a porta do frigorífico permanecer aberta durante 120 segundos, o sinal sonoro irá soar até a porta do frigorífico ser fechada; qualquer tecla irá cancelar o alarme sonoro.

Indicação de avaria

- Os seguintes avisos que aparecem no visor indicam avarias correspondentes do frigorífico. Embora o frigorífico ainda possa ter a função de armazenamento a frio com as anomalias a seguir, o utilizador deve contactar um especialista em manutenção para proceder à mesma, de modo a garantir o funcionamento otimizado do aparelho.

Código da Anomalia	Descrição da Anomalia
E1	Falha do sensor de temperatura da câmara frigorífica
E2	Falha do sensor de temperatura da câmara de congelação
E3	Anomalia do sensor de temperatura da zona de carne e peixe
E5	Erro no circuito de deteção do sensor de descongelação
E6	Erro de comunicação
E7	Erro de sensor de temperatura ambiente

Sugestões sobre o armazenamento de alimentos

Compartimento congelador

- O congelador está concebido para o armazenamento de alimentos congelados a temperaturas muito baixas, armazenamento a longo prazo de alimentos congelados, bem como para a produção de gelo.
- Utilize apenas as prateleiras da porta do congelador para armazenar alimentos congelados, e não para armazenar alimentos quentes destinados a congelação.
- Não coloque alimentos frescos e congelados uns ao lado dos outros. Os alimentos congelados podem descongelar.
- Ao congelar alimentos frescos (tais como carne, peixe ou carne picada), deve cortá-los em porções que possam ser utilizadas ao mesmo tempo.
- Armazenamento de alimentos congelados: as instruções são normalmente indicadas nas embalagens, as quais devem ser seguidas. Se não houver informação na embalagem, os alimentos não devem ser armazenados durante mais de três meses a partir da data de compra.
- Ao comprar alimentos congelados, certifique-se de que tenham sido congelados a uma temperatura adequada e de que a embalagem não se encontra danificada.
- Os alimentos congelados devem ser mantidos em embalagens adequadas para manter a qualidade e devem ser devolvidos ao compartimento de congelação o mais rapidamente possível.
- Caso alguma embalagem de alimentos congelados apresente humidade ou abaulamento anormal, é provável que tenha sido armazenada à temperatura incorreta e que o conteúdo esteja estragado.
- O período de armazenamento dos alimentos congelados depende da temperatura ambiente, da regulação do termóstato, da frequência de abertura da porta do congelador, do tipo de alimentos e do tempo de transporte do produto da loja para o lar. Siga sempre as instruções impressas na embalagem e nunca exceda o tempo máximo de armazenamento indicado na embalagem.

PT

Compartimento de refrigeração

- Para reduzir a humidade e subsequente acumulação de gelo, nunca coloque líquidos no frigorífico em recipientes não vedados. O gelo tende a concentrar-se nas partes mais frias do evaporador. O armazenamento de líquidos não cobertos resulta numa necessidade mais frequente de descongelação.
- Nunca coloque alimentos quentes no frigorífico. Estes devem primeiro arrefecer à temperatura ambiente e depois ser colocados de modo a assegurar uma circulação de ar adequada no frigorífico.
- Os alimentos ou recipientes de alimentos não devem tocar na parede posterior do frigorífico porque podem congelar na parede. Não abra constantemente a porta do frigorífico.
- Carne e peixe limpos (embalados numa embalagem ou película de plástico) podem ser colocados no frigorífico, podendo ser utilizados dentro de 1-2 dias.
- As frutas e legumes sem embalagem podem ser colocados na parte designada para frutas e legumes frescos.

ATENÇÃO

O ajuste ótimo da temperatura de cada compartimento depende da temperatura ambiente. A temperatura ótima supramencionada baseia-se na temperatura ambiente de 25 °C.

Ordem	TIPO dos compartimentos	Temperatura de armazenamento [°C]	Alimentos apropriados
1	Frigorífico	+2 ~ +8	Ovos, alimentos cozinhados, alimentos embalados, fruta, vegetais, laticínios, bolos, bebidas e outros alimentos não devem ser congelados.
2	(***)*-Congelador	≤-18	Produtos do mar (peixe, camarão, marisco), produtos aquáticos de água doce e produtos de carne (recomendados para 3 meses, quanto maior o tempo de armazenamento, pior o sabor e a nutrição), adequado para alimentos frescos congelados.
3	***-Congelador	≤-18	Produtos do mar (peixe, camarão, marisco), produtos aquáticos de água doce e produtos de carne (recomendados para 3 meses, quanto maior o tempo de armazenamento, pior o sabor e a nutrição), adequado para alimentos frescos congelados.
4	**-Congelador	≤-12	Produtos do mar (peixe, camarão, marisco), produtos aquáticos de água doce e produtos de carne (recomendados para 3 meses, quanto maior o tempo de armazenamento, pior o sabor e a nutrição), adequado para alimentos frescos congelados.
5	*-Congelador	≤-6	Produtos do mar (peixe, camarão, marisco), produtos aquáticos de água doce e produtos de carne (recomendados para 3 meses, quanto maior o tempo de armazenamento, pior o sabor e a nutrição), adequado para alimentos frescos congelados.
6	0 estrelas	-6 ~ 0	Carne fresca de porco, vaca, peixe, frango, alguns alimentos processados embalados, etc. (recomenda-se comer no mesmo dia, de preferência não mais do que 3 dias). Alimentos processados parcialmente embalados (alimentos que não podem ser congelados).
7	Refrigeração	-2 ~ +3	Carne de porco, vaca, galinha, peixe de água doce congelados/frescos, etc. (7 dias abaixo de 0 °C e acima de 0 °C recomendados para consumo no mesmo dia ou dentro de não mais de 2 dias). Peixe e marisco (abaixo de 0 °C durante 15 dias, não recomendado a armazenamento acima de 0 ºC)
8	Alimentos frescos	0 ~ +4	Carne fresca de porco, vaca, peixe, frango, alimentos cozinhados, etc. (recomenda-se comer no mesmo dia, de preferência não mais do que 3 dias)
9	Vinho	+5 ~+20	Vinho tinto, vinho branco, vinho espumante, etc.

PT

ATENÇÃO

guarde os diferentes alimentos de acordo com os compartimentos ou temperatura de armazenamento dos produtos adquiridos.

INSTALAÇÃO E FUNCIONAMENTO DA APLICAÇÃO

PT

Descarregue a aplicação SmartHome

Num mercado de aplicações (Google Play Store, Apple App Store), procure por "SmartHome" e encontre a aplicação SmartHome. Baixe e instale-o no seu telemóvel. Também pode baixar o aplicativo, digitalizando o código QR abaixo.



Registe-se e inicie sessão

Abra o aplicativo SmartHome, e crie uma nova conta para começar (pode também registar-se através de uma conta de terceiros). Se já tem uma conta existente, utilize a conta para iniciar a sessão.



Ligue os seus dispositivos ao SmartHome

1. Por favor, certifique-se de que o seu telemóvel está ligado a uma rede sem fios. Se não for, vá a Configurações e ative as redes sem fios e Bluetooth.
2. Por favor, ligue os seus dispositivos.
3. Abra o SmartHome App no seu telefone.
4. Se aparecer uma mensagem de "Dispositivos inteligentes descobertos nas proximidades", clique para adicionar.
5. Se não aparecer nenhuma mensagem, selecione "+" na página e selecione o seu dispositivo na lista de dispositivos próximos disponíveis. Se o seu dispositivo não estiver listado, por favor, adicione o seu dispositivo manualmente pela categoria do dispositivo e modelo do dispositivo.





6. Ligue o seu dispositivo à rede sem fios de acordo com as instruções da aplicação. Se a ligação falhar, por favor, siga as instruções fornecidas pelo aplicativo para continuar com a operação.



NOTA

1. Assegure-se de que os seus dispositivos estão ligados.
2. Mantenha o seu telemóvel suficientemente perto do seu dispositivo quando estiver a ligar o seu dispositivo à rede.
3. Ligue o seu telemóvel à rede sem fios em casa, e certifique-se de que sabe a palavra-passe da rede sem fios.
4. Verifique se o seu router sem fios suporta a banda de 2,4 GHz e ligue-o. Se não tiver a certeza se o router suporta a banda de 2,4 GHz, por favor, contate o fabricante do router.
5. O dispositivo não pode ligar-se à rede sem fios que requer autenticação, e normalmente aparece em áreas públicas como hotéis, restaurantes, etc. Por favor, ligue-se a uma rede sem fios que não exija autenticação.
6. Desligue a função WLAN+ (Android) ou Assistente WLAN (iOS) do seu telemóvel quando ligar o seu dispositivo à rede.
7. No caso do seu dispositivo estar ligado a uma rede sem fios antes, mas precisa de voltar a ligar-se, por favor, clique em "+" na página inicial da aplicação, e adicione o seu dispositivo novamente pela categoria e modelo do dispositivo, de acordo com as instruções da aplicação.

LIMPEZA E MANUTENÇÃO

Descongelar

- O frigorífico é feito com base no princípio de arrefecimento por ar e, portanto, tem a função de descongelação automática. O gelo formado devido a mudança de estação ou temperatura também pode ser removido manualmente, desligando o aparelho da corrente ou esfregando com uma toalha seca.

Limpar o tabuleiro da porta

- De acordo com a seta de direção na figura abaixo, usar as duas mãos para apertar o tabuleiro e empurrá-lo para cima para a retirar.
- Após a bandeja ter sido retirada para lavagem, pode ajustar a sua altura de instalação de acordo com as suas necessidades.

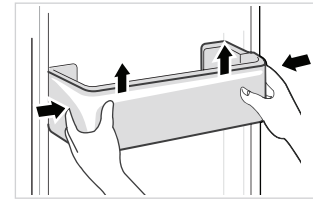

PT

Limpar a prateleiras em vidro

- Como a parte mais interna do forro do frigorífico, onde entra em contacto com as prateleiras, tem um batente, deve levantar as prateleiras para as poder retirar.
- Ajustar ou limpar as prateleiras de acordo com sua exigência.

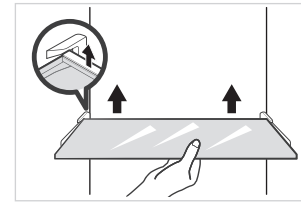

Limpar a gaveta dos frescos

1. Remova o conteúdo da gaveta. Segurar a pega da gaveta dos frescos e puxá-la completamente para fora até parar.

2. Levantar a gaveta dos frescos e retirá-la puxando-a para fora.

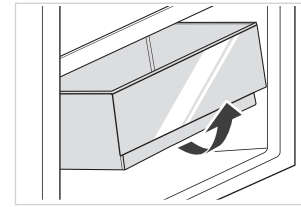

ATENÇÃO

Recomenda-se para a limpeza toalhas macias ou uma esponja embebida em água e detergentes neutros não corrosivos. O congelador deve ser finalmente limpo com água limpa e um pano seco. Abra a porta para secagem natural antes de se ligar a corrente. Não utilize escovas duras, palha de aço, escovas de arame, produtos abrasivos (tais como pasta de dentes), solventes orgânicos (tais como álcool, acetona, óleo de banana, etc.), água a ferver ou produtos ácidos ou alcalinos para limpar o frigorífico, uma vez que pode danificar a superfície e o interior do mesmo.

RESOLUÇÃO DE PROBLEMAS

Podem ser solucionados pelo utilizador os seguintes problemas simples. Por favor, contacte o departamento de serviço pós-venda se os problemas não forem resolvidos.

Problema	Motivo possível
Falha de funcionamento	• Verifique se o aparelho está ligado à corrente ou se a ficha está bem ligada.
	• Verifique se a tensão é demasiado baixa.
	• Verifique se há uma falha de energia ou se alguns circuitos dispararam.
Odores	• Os alimentos com odor devem ser bem embrulhados.
	• Verifique se há comida estragada.
	• Limpe o interior do frigorífico.
Funcionamento prolongado do compressor	• O funcionamento prolongado do frigorífico é normal no Verão.
	• Quando a temperatura ambiente é elevada não é aconselhável colocar muitos alimentos no aparelho ao mesmo tempo.
	• Os alimentos devem arrefecer antes de serem colocados no aparelho.
	• As portas são abertas com demasiada frequência.
A luz não acende	• Verifique se o frigorífico está ligado à corrente e se a luz de iluminação está danificada.
	• A lâmpada deve ser substituída por um especialista.
Não é possível fechar corretamente a porta	• A porta está presa por embalagens de alimentos. Foram colocados demasiados alimentos.
	• O frigorífico está inclinado.
Ruídos altos	• Verifique se o piso está nivelado e se o frigorífico está colocado de forma estável.
	• Verifique se os acessórios estão colocados nos locais apropriados.

Problema	Motivo possível
A junta de vedação da porta não está a vedar	• Remova matérias estranhas do vedante da porta.
	• Aqueça a vedação da porta e depois arrefeça-a para restauração (utilize um secador elétrico ou utilize uma toalha quente para aquecimento).
O depósito de água transborda	• Há demasiados alimentos na câmara ou os alimentos armazenados contêm muita água, resultando numa descongelação profusa.
	• As portas não estão bem fechadas, resultando em gelo, devido à entrada de ar e ao aumento de água derivado do descongelamento.
Caixa do aparelho	• A dissipação de calor do condensador incorporado através da caixa, que é normal quando a caixa se torna quente devido à alta temperatura ambiente, ao armazenamento de demasiados alimentos ou ao encerramento do compressor, proporcionam uma ventilação adequada para facilitar a dissipação de calor.
Condensação na superfície	• A condensação na superfície exterior e nos vedantes das portas do frigorífico é normal quando a humidade ambiente é demasiado elevada. Simplesmente limpe a condensação com uma toalha limpa.
Ruído anormal	• Zumbido: O compressor pode produzir ruídos durante o funcionamento e os ruídos são altos, principalmente no arranque ou paragem. Isto é normal.
	• Crepitação: O refrigerante a circular dentro do aparelho pode crepitar, o que é normal.

CE

A Midea declara que o aparelho com a funcionalidade SmartHome cumpre os requisitos essenciais e outras disposições relevantes da Diretiva 2014/53/UE. Uma Declaração de Conformidade VERMELHA detalhada pode ser encontrada online em www.midea.com entre os documentos adicionais na página do produto para o seu aparelho.

CE

2.4 GHz band:100mW max.
5 GHz band: 100mW max.

PT

APÊNDICE

Especial relativamente à nova norma europeia

As peças encomendadas na tabela seguinte podem ser adquiridas no canal do fornecedor de serviços

Peça encomendada	Fornecida por	Tempo mínimo necessário para o fornecimento
Termóstatos	Pessoal de manutenção profissional	Pelo menos 7 anos após o último modelo ser lançado no mercado
Sensores de temperatura	Pessoal de manutenção profissional	Pelo menos 7 anos após o último modelo ser lançado no mercado
Placas de circuito impresso	Pessoal de manutenção profissional	Pelo menos 7 anos após o último modelo ser lançado no mercado
Fonte de luz	Pessoal de manutenção profissional	Pelo menos 7 anos após o último modelo ser lançado no mercado
Pegas da porta	Reparadores profissionais e utilizadores finais	Pelo menos 7 anos após o último modelo ser lançado no mercado
Dobradiças da porta	Reparadores profissionais e utilizadores finais	Pelo menos 7 anos após o último modelo ser lançado no mercado
Tabuleiros	Reparadores profissionais e utilizadores finais	Pelo menos 7 anos após o último modelo ser lançado no mercado
Cestos	Reparadores profissionais e utilizadores finais	Pelo menos 7 anos após o último modelo ser lançado no mercado
Juntas da porta	Reparadores profissionais e utilizadores finais	Pelo menos 10 anos após o último modelo ser lançado no mercado

PT

Caro(a) cliente

1. Se pretender devolver ou substituir o produto, deve contactar o estabelecimento comercial onde o mesmo foi comprado.

(Lembre-se de trazer a fatura de compra)

2. Se o seu produto não avariar e necessitar de reparação, deve contactar o serviço pós-venda.

ATENÇÃO

A informação do modelo na base de dados do produto, bem como o identificador do modelo, podem ser obtidos através de um código QR, se existir, no rótulo de eficiência energética do produto.
Para mais informações sobre a eficiência energética do aparelho, visite https://ec.europa.eu e pesquise usando o nome do modelo.
O nome do modelo pode ser encontrado na etiqueta de classificação do aparelho.

Zona mais fria do frigorífico

OPCIONAL: Indicador de temperatura OK

- O indicador de temperatura OK pode ser utilizado para determinar temperaturas inferiores a +4 °C. Reduza gradualmente a temperatura se o sinal não indicar "OK".

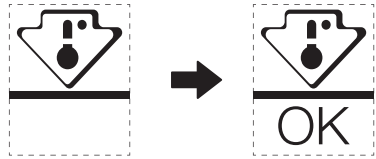

- Para garantir a temperatura nesta área, não altere o posicionamento da prateleira. Frigoríficos de ar forçado (equipados com um ventilador ou modelos No Frost), o símbolo da zona mais fria não é representado porque a temperatura no interior é homogénea.

PT

Definição do indicador de temperatura

- Para ajudar a configurar corretamente o seu frigorífico, este está equipado com um indicador de temperatura que monitoriza a temperatura média na zona mais fria.
- AVISO: Este indicador destina-se a funcionar apenas com o seu frigorífico, não o utilize noutro frigorífico (de facto, a zona mais fria não é a mesma), ou para qualquer outra utilização.

Verificar a temperatura na zona mais fria

- Com o indicador de temperatura, pode verificar regularmente se a temperatura da zona mais fria está correta. Na realidade, a temperatura interna do frigorífico depende de vários fatores, tais como a temperatura ambiente da divisão, a quantidade de alimentos armazenados e a frequência de abertura da porta. Tenha estes fatores em consideração quando definir o aparelho.
- Quando o indicador mostrar «OK», significa que o termóstato está bem regulado e a temperatura interna está correta.
- Se o indicador de temperatura ficar BRANCO, significa que a temperatura está demasiado alta; neste caso, aumente a definição do controlo de temperatura do frigorífico e aguarde 12 horas antes de voltar a inspecionar visualmente o indicador. Quando tiverem sido colocados alimentos frescos ou a porta tiver sido deixada aberta, é possível que o indicador de temperatura fique BRANCO após algum tempo.

ΕΥΧΑΡΙΣΤΙΕΣ

Σας ευχαριστούμε που επιλέξατε την Midea! Προτού χρησιμοποιήσετε το νέο σας προϊόν της Midea, διαβάστε προσεκτικά αυτό το εγχειρίδιο για να βεβαιωθείτε ότι γνωρίζετε πώς να χειρίζεστε τις δυνατότητες και τις λειτουργίες που προσφέρει η νέα σας συσκευή με ασφάλεια.

ΠΕΡΙΕΧΟΜΕΝΑ

ΕΥΧΑΡΙΣΤΙΕΣ ---------- 01

ΠΡΟΔΙΑΓΡΑΦΕΣ ---------- 02

ΕΠΙΣΚΟΠΗΣΗ ΠΡΟΪΟΝΤΟΣ ---------- 03

ΕΓΚΑΤΑΣΤΑΣΗ ΠΡΟΪΟΝΤΟΣ ---------- 04

ΟΔΗΓΙΕΣ ΛΕΙΤΟΥΡΓΙΑΣ ----------11

ΡΥΘΜΙΣΗ ΚΑΙ ΛΕΙΤΟΥΡΓΙΑ ΤΗΣ ΕΦΑΡΜΟΓΗΣ ---------- 16

ΚΑΘΑΡΙΣΜΟΣ ΚΑΙ ΣΥΝΤΗΡΗΣΗ ---------- 18

ΑΝΤΙΜΕΤΩΠΙΣΗ ΠΡΟΒΛΗΜΑΤΩΝ ---------- 19

ΠΑΡΆΡΤΗΜΑ ---------- 22

ΠΡΟΔΙΑΓΡΑΦΕΣ

Μοντέλο προϊόντος	MDRB521MIC
Ονομαστική τάση/Συχνότητα	220-240V~/50Hz
Ονομαστικό ρεύμα	1,1 A
Συνολικός όγκος	378 L
Όγκος φρέσκων τροφίμων	256 L
Όγκος κατεψυγμένων τροφίμων	122 L
Χρόνος ανόδου θερμοκρασίας	13 h
Ικανότητα κατάψυξης	7,5 κιλά/24 ώρες
Συνολικές διαστάσεις (Π x Β x Υ)	595x700x2010 mm

GR

Smart Home

Μοντέλο μονάδας ασύρματου δικτύου	MWB-S-WB01
Πρότυπο	IEEE 802.11b/g/n
Τύπος κεραίας	Τυπωμένη κεραία PCB
Ζώνη συχνοτήτων	2400-2483,5MHz
Θερμοκρασία λειτουργίας	0 °C~ 85 °C /32 °F~185 °F Υγρασία λειτουργίας: 10%~85%
Ισχύς εισόδου	DC5V/500mA Μέγιστο Ισχύς μετάδοσης: <20dBm

ΕΠΙΣΚΟΠΗΣΗ ΠΡΟΪΟΝΤΟΣ

Ονομασία των εξαρτημάτων

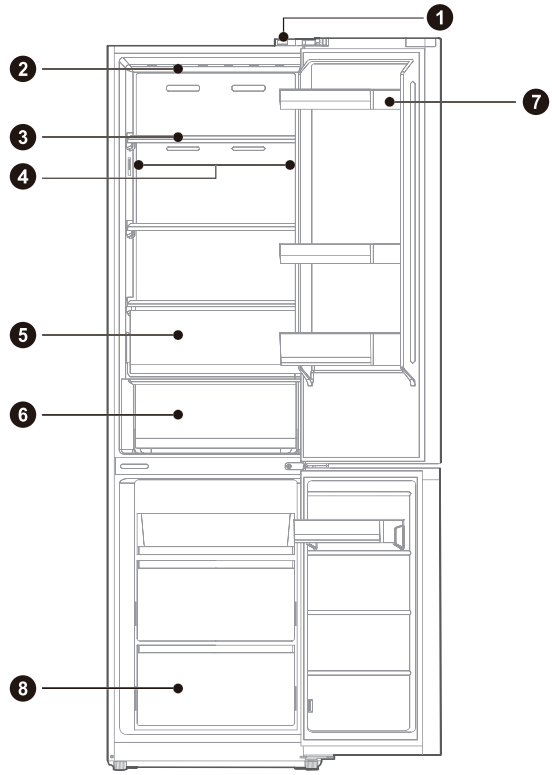

GR

1	Διακόπτης πόρτας	**5**	Πλαίσιο φρούτων και λαχανικών
2	Λυχνία LED	**6**	Πλαίσιο κρεατικών και ψαριών
3	Ράφι	**7**	Ράφι πόρτας
4	Φωτισμός LED (για κάποια μοντέλα)	**8**	Συρτάρι

ΠΡΟΣΟΧΗ

Η παραπάνω εικόνα προορίζεται μόνο για σκοπούς αναφοράς. Η διαμόρφωση εξαρτάται από το εκάστοτε προϊόν ή τη δήλωση του διανομέα.

ΕΓΚΑΤΑΣΤΑΣΗ ΠΡΟΪΟΝΤΟΣ

Οδηγίες εγκατάστασης

Για συσκευές ψύξης με κλιματική κλάση

- Ανάλογα με την κλιματική κλάση, αυτό το ψυγείο προορίζεται για χρήση σε εύρος θερμοκρασίας περιβάλλοντος όπως αυτό που καθορίζεται στον ακόλουθο πίνακα.
- Η κλιματική κλάση βρίσκεται στην πινακίδα χαρακτηριστικών. Το προϊόν ενδέχεται να μην λειτουργεί σωστά σε θερμοκρασίες εκτός του καθορισμένου εύρους.
- Μπορείτε να βρείτε την κλιματική κλάση στην ετικέτα του προϊόντος.

Εύρος θερμοκρασίας λειτουργίας

- Το προϊόν έχει σχεδιαστεί να λειτουργεί κανονικά εντός του εύρους θερμοκρασίας που καθορίζεται από τον βαθμό κλάσης του.

GR

Κατηγορία	Σύμβολο	Εύρος θερμοκρασίας περιβάλλοντος °C	
		IEC 62552 (ISO 15502)	ISO 8561
Εκτεταμένο εύκρατο	SN	+ 10 έως + 32	+ 10 έως + 32
Εύκρατο	N	+ 16 έως + 32	+ 16 έως + 32
Υποτροπικό	ST	+ 16 έως + 38	+ 18 έως + 38
Τροπικό	T	+ 16 έως + 43	+ 18 έως + 43

Διαστάσεις και αποστάσεις

- Οι υπερβολικά μικρές αποστάσεις από παρακείμενα αντικείμενα ενδέχεται να οδηγήσουν σε υποβάθμιση της ικανότητας κατάψυξης και σε αυξημένη κατανάλωση ηλεκτρικής ενέργειας. Κατά την εγκατάσταση της συσκευής, αφήστε απόσταση πάνω από 100 mm από κάθε παρακείμενο τοίχο.

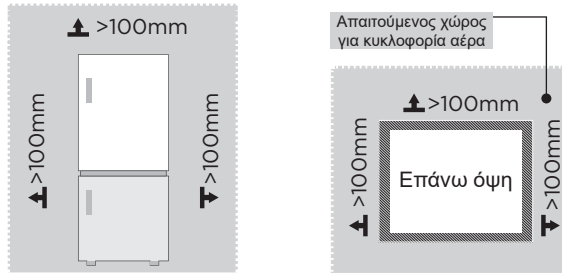

ΠΡΟΣΟΧΗ

Η παραπάνω εικόνα προορίζεται μόνο για σκοπούς αναφοράς. Η διαμόρφωση εξαρτάται από το εκάστοτε προϊόν ή τη δήλωση του διανομέα.

Διάγραμμα απαιτούμενου χώρου (όταν η πόρτα είναι ανοιχτή και όταν η πόρτα είναι κλειστή)

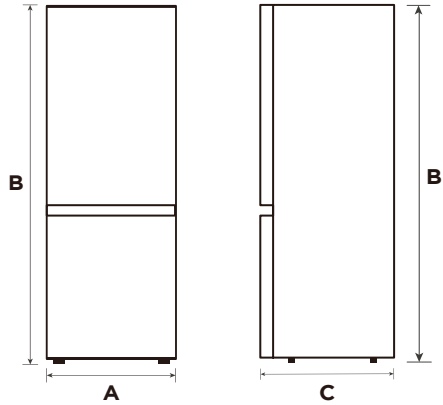

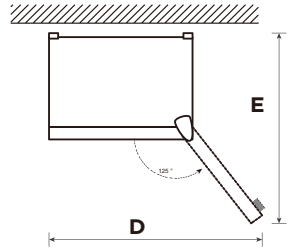

GR

Πλάτος	Συνολικό ύψος	Βάθος	Πλάτος με τις πόρτες ανοιχτές 125°	Βάθος με τις πόρτες ανοιχτές 125°
A	B	C	D	E
595	2010	700	920	1168

Σημείωση: Όλες οι διαστάσεις είναι σε mm.

Αλλαγή αριστερής-δεξιάς τοποθέτησης πόρτας

Λίστα εργαλείων που πρέπει να παρέχονται από τον χρήστη	
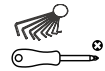	Σταυροκατσάβιδο
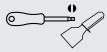	Σπάτουλα Κατσαβίδι με λεπτή λεπίδα
	Σωληνωτό κλειδί 5/16″
	Ταινία κάλυψης

1. Απενεργοποιήστε τη συσκευή προτού εκτελέσετε αυτήν τη λειτουργία. Αφαιρέστε όλα τα τρόφιμα από τα ράφια της πόρτας.
2. Αφαιρέστε το κάλυμμα του επάνω αριστερού μεντεσέ, το διακοσμητικό κάλυμμα, το κάλυμμα του επάνω δεξιού μεντεσέ και τον επάνω δεξιό μεντεσέ και αποσυνδέστε τη δεξιά γραμμή σήματος (τερματικό γραμμής σήματος 1, 2) στην κορυφή του σώματος της συσκευής.

GR

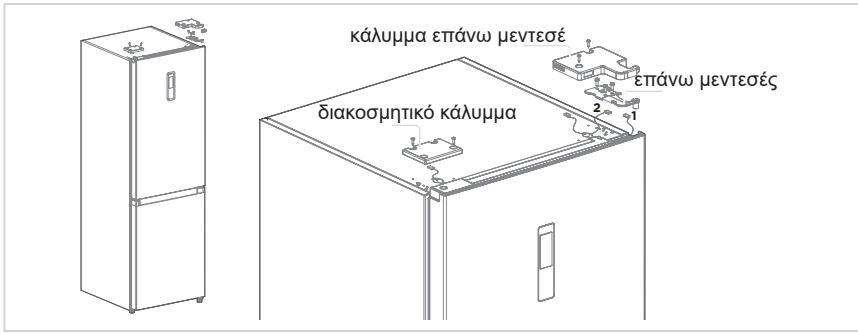

3. Αφαιρέστε το σώμα της πόρτας του ψυγείου (προσέξτε να μην χάσετε τα μικρά εξαρτήματα, όπως το χιτώνιο του άξονα και το στοπ της πόρτας). Αφαιρέστε τον μεσαίο μεντεσέ και το διακοσμητικό κάλυμμα της οπής μεντεσέ στην άλλη πλευρά.

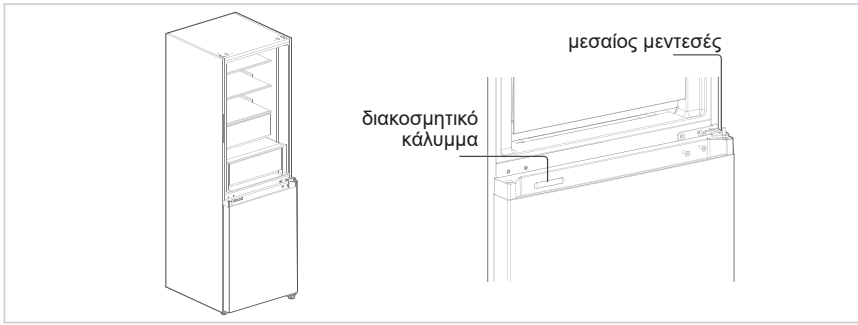

4. Αφαιρέστε το σώμα της πόρτας ψυγείου (προσέχετε να μην χάσετε τα μικρά εξαρτήματα, όπως το χιτώνιο άξονα και το στοπ στην πόρτα). Αφαιρέστε τον μεντεσέ και ρυθμίστε τη γωνία. Αφαιρέστε και τοποθετήστε τον άξονα του κάτω μεντεσέ στην άλλη πλευρά του μεντεσέ. Τοποθετήστε τον τροποποιημένο κάτω μεντεσέ στην άλλη πλευρά του πλαισίου.

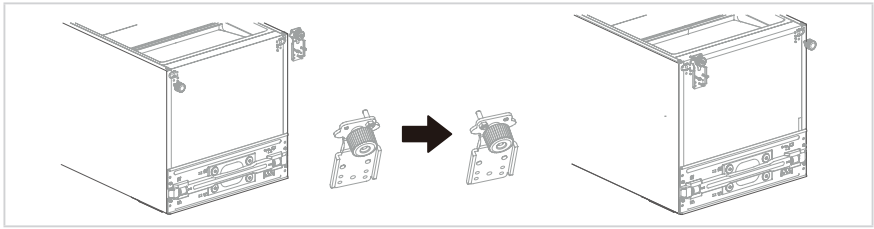

5. Αλλάξτε την πόρτα του ψυγείου:
   1) Αφαιρέστε την πλάκα καλύμματος του επάνω καλύμματος της πόρτας του ψυγείου και το αριστερό διακοσμητικό κάλυμμα. Τοποθετήστε το χιτώνιο του επάνω άξονα και τη γραμμή σήματος του σώματος της πόρτας στην άλλη πλευρά και καλύψτε την επάνω πλάκα καλύμματος. Αφαιρέστε το δεξί διακοσμητικό κάλυμμα από τον σάκο και τοποθετήστε το στην άλλη πλευρά του επάνω καλύμματος.
   2) Αφαιρέστε το αυτο-κλείδωμα της πόρτας, το στοπ πόρτας και το χιτώνιο άξονα της πόρτας ψυγείου. Αφαιρέστε το αυτο-κλείδωμα της αριστερής πόρτας από τον σάκο, τοποθετήστε το στην αριστερή πλευρά του κάτω καλύμματος της πόρτας ψυγείου, αλλάξτε το στοπ πόρτας και το χιτώνιο άξονα στην αριστερή πλευρά του κάτω καλύμματος της πόρτας ψυγείου.

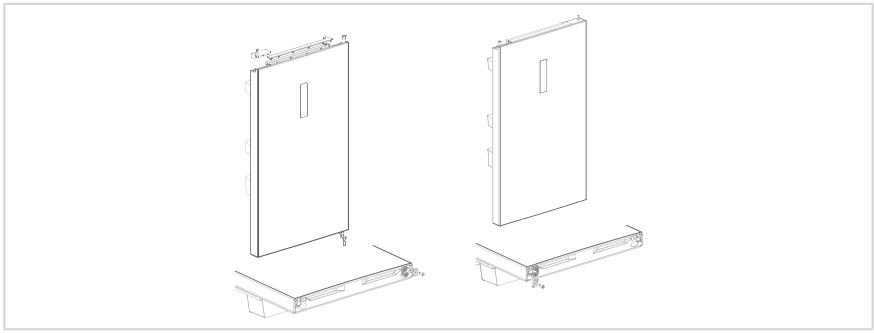

6. Αλλάξτε την πόρτα του καταψύκτη:
   1) Αφαιρέστε το χιτώνιο άξονα και το κάλυμμα του επάνω καλύμματος της πόρτας του καταψύκτη και τοποθετήστε τα στην αριστερή και δεξιά θέση αλλαγής.
   2) Αφαιρέστε την ασφάλεια κλειδώματος της πόρτας, το στοπ της πόρτας και το χιτώνιο του άξονα της πόρτας του καταψύκτη. Αφαιρέστε την αριστερή ασφάλεια κλειδώματος της πόρτας από το σακουλάκι εξαρτημάτων, τοποθετήστε το στην αριστερή πλευρά του κάτω καλύμματος της πόρτας του καταψύκτη, μεταφέρετε το στοπ της πόρτας και το χιτώνιο του άξονα στην αριστερή πλευρά του κάτω καλύμματος της πόρτας του καταψύκτη.

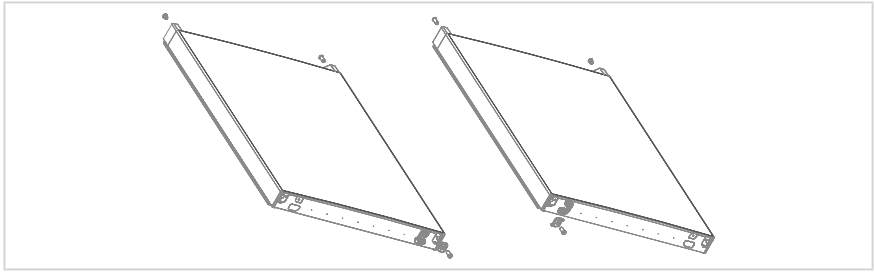

7. Τοποθετήστε την πόρτα του καταψύκτη στον κάτω μεντεσέ και, στη συνέχεια, τοποθετήστε τον μεσαίο μεντεσέ και τοποθετήστε το διακοσμητικό κάλυμμα της οπής του μεντεσέ.

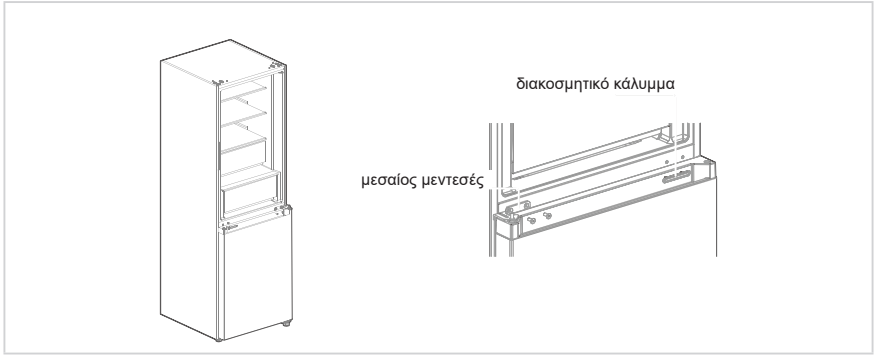

8. Αφαιρέστε το κάλυμμα του επάνω αριστερού μεντεσέ και τον επάνω αριστερό μεντεσέ από τον σάκο. Τοποθετήστε το σώμα πόρτας κατάψυξης στον μεσαίο μεντεσέ και τοποθετήστε τον επάνω αριστερό μεντεσέ. Συνδέστε την επάνω γραμμή σήματος ψυγείου 4 στη γραμμή σήματος 1 του σώματος πόρτας και συνδέστε τη γραμμή σήματος 2 στη γραμμή σήματος 3. Τέλος, τοποθετήστε ξανά το διακοσμητικό κάλυμμα του μεντεσέ στη δεξιά πλευρά του σώματος πλαισίου [σημείωση: κατά την τοποθέτηση του διακοσμητικού καλύμματος στον μεντεσέ, στη δεξιά πλευρά του σώματος πλαισίου, οι δύο εσοχές στο διακοσμητικό κάλυμμα του μεντεσέ (όπως φαίνεται στην εικόνα) πρέπει να κοπούν].

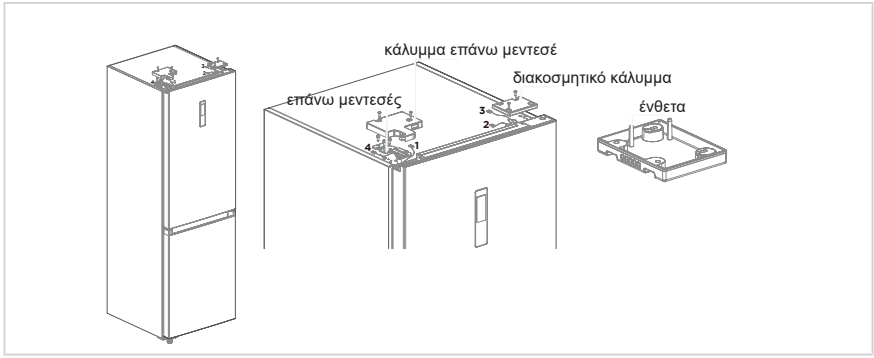

Οι εικόνες δεν είναι δεσμευτικές. Με την επιφύλαξη τεχνικών αλλαγών.

GR

Πόδια οριζοντίωσης

Για την αποφυγή κραδασμών, η μονάδα πρέπει να είναι οριζοντιωμένη.

Εάν απαιτείται, ρυθμίστε τις βίδες οριζοντίωσης για να αντισταθμίσετε τυχόν ανωμαλίες του δαπέδου.

Το μπροστινό μέρος πρέπει να είναι ελαφρώς ψηλότερα από το πίσω μέρος, προκειμένου να διευκολύνεται το κλείσιμο της πόρτας.

Οι βίδες οριζοντίωσης μπορούν να περιστραφούν εύκολα γέρνοντας ελαφρά τον θάλαμο.

Περιστρέψτε τις βίδες οριζοντίωσης αριστερόστροφα για να ανυψώσετε τη μονάδα και δεξιόστροφα για να τη χαμηλώσετε.

Μετακίνηση της συσκευής

1. Αφαιρέστε όλα τα τρόφιμα από τη συσκευή.
2. Αποσυνδέστε το φις τροφοδοσίας, τοποθετήστε και στερεώστε το στο άγκιστρο του φις τροφοδοσίας στο πίσω ή στο επάνω μέρος της συσκευής.
3. Ασφαλίστε με κολλητική ταινία τα κινούμενα μέρη, όπως τα ράφια και λαβή της πόρτας, ώστε να μην πέσουν κατά τη μετακίνηση της συσκευής.
4. Μετακινήστε προσεκτικά τη συσκευή με τουλάχιστον από δύο άτομα. Κατά τη μεταφορά της συσκευής σε μεγάλη απόσταση, κρατήστε τη συσκευή σε όρθια θέση.
5. Μετά την εγκατάσταση της συσκευής, συνδέστε το βύσμα τροφοδοσίας σε μια πρίζα για να ενεργοποιήσετε τη συσκευή.

GR

ΠΡΟΣΟΧΗ

Προφυλάξεις πριν από τη λειτουργία:
Αποσυνδέστε το ψυγείο από το ρεύμα προτού κάνετε αλλαγές.
Πρέπει να ληφθούν προφυλάξεις για την αποφυγή τραυματισμού.

Αλλαγή λυχνίας

- Οποιαδήποτε αντικατάσταση ή συντήρηση των λυχνιών LED προορίζεται να εκτελείται από τον κατασκευαστή, τον αντιπρόσωπο σέρβις ή αντίστοιχα εξουσιοδοτημένα άτομα.

ΠΡΟΣΟΧΗ

Αυτό το προϊόν περιέχει μια φωτεινή πηγή ενεργειακής απόδοσης τάξης (G).

Σύνδεση της συσκευής

Μετά την εγκατάσταση της συσκευής, συνδέστε το βύσμα τροφοδοσίας σε μια πρίζα.

ΠΡΟΣΟΧΗ

Αφού συνδέσετε το καλώδιο τροφοδοσίας (ή το φις) στην πρίζα, περιμένετε 2 ή 3 ώρες προτού τοποθετήσετε τρόφιμα στη συσκευή. Εάν προσθέσετε τρόφιμα προτού η συσκευή ψυχθεί εντελώς, τα τρόφιμά σας ενδέχεται να χαλάσουν.

Συμβουλές εξοικονόμησης ενέργειας

- Μην τοποθετείτε τη συσκευή κοντά σε μαγειρικές εστίες, καλοριφέρ ή άλλες πηγές θερμότητας. Αν η θερμοκρασία περιβάλλοντος είναι υψηλή, ο συμπιεστής ενεργοποιείται συχνότερα και για μεγαλύτερο χρονικό διάστημα, με αποτέλεσμα να αυξάνεται η κατανάλωση ενέργειας.
- Βεβαιωθείτε ότι η βάση, τα πλάγια και το πίσω μέρος της συσκευής αερίζονται επαρκώς. Μην καλύπτετε ποτέ τα ανοίγματα αερισμού.
- Τηρείτε, επίσης, τις αποστάσεις του κεφαλαίου «Εγκατάσταση».
- Ο τρόπος διάταξης των συρταριών, των ραφιών και των σχαρών στην εικόνα εξασφαλίζει την αποδοτικότερη αξιοποίηση της ενέργειας και, επομένως, πρέπει να ακολουθείται κατά το δυνατόν. Όλα τα συρτάρια και τα ράφια πρέπει να παραμένουν στη συσκευή για τη διατήρηση σταθερής θερμοκρασίας και την εξοικονόμηση ενέργειας.
- Για περισσότερο χώρο αποθήκευσης (π.χ. για μεγάλα νωπά/κατεψυγμένα τρόφιμα) μπορείτε να αφαιρέσετε τα μεσαία συρτάρια. Τα πάνω και τα κάτω συρτάρια και ράφια πρέπει να αφαιρούνται τελευταία, αν χρειάζεται.
- Όταν ο θάλαμος ψύξης/κατάψυξης γεμίζει ομοιόμορφα, βελτιστοποιείται η κατανάλωση ενέργειας. Επομένως, μην αφήνετε τα επιμέρους τμήματα άδεια ή μισογεμάτα.
- Αφήνετε τα ζεστά τρόφιμα να παγώσουν πριν τα τοποθετήσετε στο ψυγείο/την κατάψυξη. Όταν τα τρόφιμα είναι κρύα, αυξάνεται η ενεργειακή απόδοση.

GR

- Ξεπαγώνετε τα κατεψυγμένα τρόφιμα στο ψυγείο. Η χαμηλή θερμοκρασία των κατεψυγμένων τροφίμων μειώνει την κατανάλωση ενέργειας στον θάλαμο ψύξης, αυξάνοντας έτσι την ενεργειακή απόδοση.
- Ανοίγετε την πόρτα μόνο στον βαθμό που είναι απαραίτητο για ελαχιστοποίηση της απώλειας ψύξης. Ανοίγοντας την πόρτα για σύντομα χρονικά διαστήματα και κλείνοντάς την σωστά μειώνεται η κατανάλωση ενέργειας.
- Τα παρεμβύσματα πόρτας της συσκευής σας πρέπει να βρίσκονται σε άριστη κατάσταση, ώστε οι πόρτες να κλείνουν σωστά και να μην αυξάνεται χωρίς λόγο η κατανάλωση ενέργειας.

ΟΔΗΓΙΕΣ ΛΕΙΤΟΥΡΓΙΑΣ

Πίνακας ελέγχου

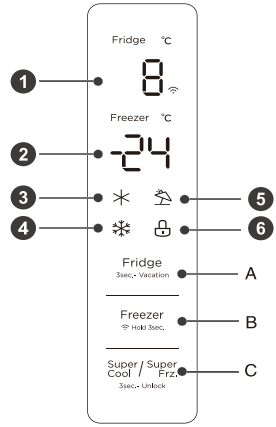

	Οθόνη		Κουμπί
1	Περιοχή εμφάνισης θερμοκρασίας θαλάμου ψύξης	**A**	Κουμπί ρύθμισης θερμοκρασίας θαλάμου ψύξης
2	Περιοχή εμφάνισης θερμοκρασίας θαλάμου κατάψυξης	**B**	Κουμπί ρύθμισης θερμοκρασίας θαλάμου κατάψυξης
3	Εικονίδιο πολύ δυνατής ψύξης	**C**	Κουμπί πολύ δυνατής ψύξης/πολύ δυνατής κατάψυξης
4	Εικονίδιο πολύ δυνατής κατάψυξης		
5	Εικονίδιο διακοπών		
6	Εικονίδιο κλειδώματος		

ΠΡΟΣΟΧΗ

Ο πραγματικός πίνακας ελέγχου ενδέχεται να διαφέρει από μοντέλο σε μοντέλο.

Οθόνη

- Την πρώτη φορά που ενεργοποιείται η τροφοδοσία ρεύματος για το ψυγείο, εμφανίζεται η οθόνη για 3 δευτερόλεπτα συνολικά. Στη συνέχεια ανοίγει η τυπική οθόνη λειτουργίας. Την πρώτη φορά που χρησιμοποιείται το ψυγείο, οι θερμοκρασίες του θαλάμου ψύξης και τους θαλάμου κατάψυξης πρέπει να ρυθμιστούν στους 5 °C/ -18 °C αντίστοιχα.
- Όταν παρουσιάζεται αυτό το σφάλμα, η οθόνη εμφανίζει τον κωδικό σφάλματος (βλ. επόμενη σελίδα). Κατά τη διάρκεια κανονικής λειτουργίας, η οθόνη εμφανίζει την καθορισμένη θερμοκρασία του θαλάμου ψύξης και του θαλάμου κατάψυξης.
- Υπό κανονικές συνθήκες, εάν δεν γίνει κάποιος χειροκίνητος χειρισμός στο ψυγείο για 30 δευτερόλεπτα, ο πίνακας ελέγχου θα κλειδώσει αυτόματα και, σε κλειδωμένη κατάσταση, το φως της οθόνης θα σβήσει μετά από 30 δευτερόλεπτα.

GR

Κλείδωμα/Ξεκλείδωμα

- Στη μη κλειδωμένη κατάσταση, πατήστε παρατεταμένα το κουμπί Super Cool / Super Frz. (3sec.- Unlock) για 3 δευτερόλεπτα για κλείδωμα και θα ακουστεί το σήμα κλειδώματος.
- Στην κλειδωμένη κατάσταση, πατήστε παρατεταμένα το κουμπί Super Cool / Super Frz. (3sec.- Unlock) για 3 δευτερόλεπτα για ξεκλείδωμα και θα ακουστεί το σήμα ξεκλειδώματος.
- Αν δεν πατηθεί κανένα κουμπί για 30 δευτερόλεπτα, η συσκευή κλειδώνει αυτόματα και ακούγεται παράλληλα ένας μουσικός ήχος από την εξωτερική οθόνη και το σήμα κλειδώματος.
- Η λειτουργία ενεργοποίησης συναγερμού εκτελείται και στην κλειδωμένη κατάσταση. Όλες οι άλλες βασικές λειτουργίες εκτελούνται στη μη κλειδωμένη κατάσταση.
- Αν κάποια λειτουργία βρίσκεται σε κλειδωμένη κατάσταση, εμφανίζεται ένα σήμα σφάλματος.

Ρύθμιση θερμοκρασίας θαλάμου ψύξης

- Κάντε κλικ στο κουμπί Fridge (3sec.- Vacation) για να αλλάξετε την καθορισμένη θερμοκρασία του θαλάμου ψύξης. Με κάθε πάτημα του κουμπιού προσαρμογής θερμοκρασίας του θαλάμου ψύξης, η καθορισμένη θερμοκρασία μειώνεται κατά 1 °C.

GR

- Το εύρος ρύθμισης θερμοκρασίας του θαλάμου ψύξης είναι 2~8 °C. Όταν η καθορισμένη θερμοκρασία είναι 2 °C:
- Πατήστε ξανά το κουμπί και η ρυθμισμένη θερμοκρασία του θαλάμου ψύξης θα αλλάξει στους 8 °C.

Ρύθμιση θερμοκρασίας θαλάμου κατάψυξης

- Κάντε κλικ στο κουμπί Freezer για να αλλάξετε την καθορισμένη θερμοκρασία του θαλάμου κατάψυξης. Με κάθε πάτημα του κουμπιού προσαρμογής θερμοκρασίας του θαλάμου κατάψυξης, η καθορισμένη θερμοκρασία μειώνεται κατά 1 °C.
- Το εύρος ρύθμισης της θερμοκρασίας για τον θάλαμο κατάψυξης είναι -24 ~ -16°C.
- Όταν η θερμοκρασία είναι -24 °C, πατήστε ξανά το κουμπί και η ρυθμισμένη θερμοκρασία του θαλάμου κατάψυξης θα αλλάξει στους -16 °C.

ΠΡΟΣΟΧΗ

Συνιστώμενη ρύθμιση: Θάλαμος ψύξης 4°C, θάλαμος κατάψυξης -18°C.

Λειτουργία διακοπών

- Πατήστε παρατεταμένα το κουμπί ρύθμισης της θερμοκρασίας ψύξης (για 3 δευτ.) για να ρυθμίσετε/ακυρώσετε τη λειτουργία διακοπών.
- Όταν ρυθμίζεται η λειτουργία διακοπών, ο θάλαμος ψύξης απενεργοποιείται, η περιοχή εμφάνισης της θερμοκρασίας ψύξης σβήνει και ο θάλαμος κατάψυξης ρυθμίζεται αυτόματα στους -18 °C.
- Αλλάζοντας τις ρυθμίσεις των κουμπιών ψύξης/κατάψυξης/πολύ δυνατής ψύξης και πολύ δυνατής κατάψυξης πραγματοποιείται έξοδος από τη λειτουργία διακοπών.
- Κατά την έξοδο από τη λειτουργία διακοπών η ρυθμισμένη θερμοκρασία ψύξης επιστρέφει στη ρύθμιση που ίσχυε πριν την ενεργοποίηση της λειτουργίας διακοπών, η ρυθμισμένη θερμοκρασία κατάψυξης επιστρέφει αυτόματα στη ρύθμιση που ίσχυε πριν την ενεργοποίηση της λειτουργίας διακοπών και η συσκευή εισέρχεται στην κανονική κατάσταση λειτουργίας.

Λειτουργία πολύ δυνατής κατάψυξης

- Λειτουργία πολύ δυνατής ψύξης και πολύ δυνατής κατάψυξης: πατήστε το κουμπί Super Cool / Super Frz, 3sec. Unlock, η ακολουθία ρύθμισης είναι: πολύ δυνατή ψύξη ->πολύ δυνατή κατάψυξη -> άκυρο.
- Κατά τη ρύθμιση/ακύρωση της λειτουργίας πολύ δυνατής ψύξης, το αντίστοιχο εικονίδιο πολύ δυνατής ψύξης ενεργοποιείται/απενεργοποιείται.
- Κατά τη ρύθμιση της λειτουργίας πολύ δυνατής ψύξης, ο θάλαμος ψύξης ρυθμίζεται αυτόματα στους 2 °C.
- Μετά την έξοδο από τη λειτουργία πολύ δυνατής ψύξης, η ρυθμισμένη θερμοκρασία του θαλάμου ψύξης επιστρέφει αυτόματα στη θερμοκρασία που είχε ρυθμιστεί πριν από την ενεργοποίηση της λειτουργίας ταχείας ψύξης.
- Όταν επιλέγεται η λειτουργία πολύ δυνατής κατάψυξης, ανάβει το αντίστοιχο εικονίδιο πολύ δυνατής κατάψυξης.
- Όταν επιλέγεται η λειτουργία πολύ δυνατής κατάψυξης, η θερμοκρασία του θαλάμου κατάψυξης ρυθμίζεται αυτόματα στους -24 °C.
- Μετά την έξοδο από τη λειτουργία πολύ δυνατής κατάψυξης, η ρυθμισμένη θερμοκρασία του θαλάμου κατάψυξης επιστρέφει αυτόματα στη θερμοκρασία που είχε ρυθμιστεί πριν από την ενεργοποίηση της λειτουργίας πολύ δυνατής κατάψυξης.
- Η λειτουργία πολύ δυνατής ψύξης απενεργοποιείται αυτόματα για 6 ώρες.
- Η λειτουργία πολύ δυνατής κατάψυξης απενεργοποιείται αυτόματα για 24 ώρες.

GR

ΠΡΟΣΟΧΗ

Η λειτουργία ταχείας κατάψυξης είναι σχεδιασμένη για να διατηρεί τη θρεπτική αξία των τροφίμων στον καταψύκτη. Μπορεί να παγώσει το φαγητό στον συντομότερο δυνατό χρόνο. Εάν θέλετε να καταψύξετε ταυτόχρονα μεγάλη ποσότητα τροφίμων, συνιστάται να ενεργοποιήσετε τη λειτουργία γρήγορης κατάψυξης και να τοποθετήσετε τα τρόφιμα. Σε αυτήν την περίπτωση, η ταχύτητα κατάψυξης του διαμερίσματος κατάψυξης αυξάνεται και μπορεί να παγώσει γρήγορα τα τρόφιμα, να διατηρήσει αποτελεσματικά τη θρεπτική αξία τους και να διευκολύνει τη συντήρησή τους.

Προειδοποίηση ανοίγματος και έλεγχος συναγερμού

- Αν η πόρτα του θαλάμου ψύξης παραμείνει ανοιχτή για 120 δευτερόλεπτα χωρίς να κλείσει, ακούγεται το σήμα συναγερμού μέχρι να κλείσει η πόρτα του θαλάμου ψύξης. Πατώντας οποιοδήποτε πλήκτρο, διακόπτεται το σήμα συναγερμού.

Ένδειξη βλάβης

- Οι ακόλουθες προειδοποιήσεις που εμφανίζονται στην οθόνη υποδεικνύουν αντίστοιχα σφάλματα στο ψυγείο. Αν και το ψυγείο ενδέχεται να εξακολουθεί να λειτουργεί παρά τα ακόλουθα σφάλματα, ο χρήστης θα πρέπει να επικοινωνήσει με έναν ειδικό συντήρησης για συντήρηση, έτσι ώστε να διασφαλιστεί η σωστή λειτουργία της συσκευής.

Κωδικός σφάλματος	Περιγραφή σφάλματος
E1	Σφάλμα αισθητήρα θερμοκρασίας του θαλάμου ψύξης
E2	Σφάλμα αισθητήρα θερμοκρασίας του θαλάμου κατάψυξης
E3	Αστοχία αισθητήρα θερμοκρασίας ζώνης κρεατικών και ψαριών
E5	Αποτυχία κυκλώματος ανίχνευσης αισθητήρα απόψυξης καταψύκτη
E6	Σφάλμα επικοινωνίας
E7	Σφάλμα αισθητήρα θερμοκρασίας περιβάλλοντος

Συμβουλές για τη συντήρηση τροφίμων

Θάλαμος κατάψυξης

- Η κατάψυξη προορίζεται για την αποθήκευση τροφίμων τα οποία καταψύχονται σε πολύ χαμηλή θερμοκρασία, μακροπρόθεσμη αποθήκευση κατεψυγμένων τροφίμων και παραγωγή πάγου.
- Χρησιμοποιείτε τα ράφια στην πόρτα της κατάψυξης μόνο για την αποθήκευση κατεψυγμένων τροφίμων, όχι για την αποθήκευση ζεστών τροφίμων που θέλετε να καταψύξετε.
- Μην τοποθετείτε τα φρέσκα τρόφιμα δίπλα στα κατεψυγμένα. Μπορεί τα κατεψυγμένα τρόφιμα να ξεπαγώσουν.
- Προτού καταψύξετε τα φρέσκα τρόφιμα (όπως κρέας, ψάρι ή κιμά), κόψτε τα σε μέρη μεγέθους που υπολογίζετε ότι πρόκειται να καταναλώσετε σε ένα γεύμα.
- Αποθήκευση κατεψυγμένων τροφίμων: οι σχετικές οδηγίες υποδεικνύονται συνήθως στις συσκευασίες και πρέπει να ακολουθούνται. Αν δεν υπάρχουν πληροφορίες στη συσκευασία, μην αποθηκεύετε τα τρόφιμα για πάνω από τρεις μήνες από την ημερομηνία αγοράς.
- Κατά την αγορά κατεψυγμένων τροφίμων διασφαλίζετε ότι αυτά έχουν τη σωστή θερμοκρασία κατάψυξης και ότι η συσκευασία τους δεν έχει υποστεί ζημιά.
- Τα κατεψυγμένα τρόφιμα πρέπει να τοποθετούνται σε κατάλληλες συσκευασίες για τη διατήρηση της ποιότητάς τους και να επανατοποθετούνται στον θάλαμο κατάψυξης το συντομότερο δυνατόν.

GR

- Αν η συσκευασία των κατεψυγμένων τροφίμων έχει υγρασία ή φουσκώνει ασυνήθιστα, είναι πιθανόν τα τρόφιμα να αποθηκεύτηκαν σε λανθασμένη θερμοκρασία και να έχουν χαλάσει.
- Η περίοδος αποθήκευσης των κατεψυγμένων τροφίμων εξαρτάται από τη θερμοκρασία δωματίου, τη ρύθμιση του θερμοστάτη, τη συχνότητα ανοίγματος της πόρτας της κατάψυξης, τον τύπο των τροφίμων και τον χρόνο μεταφοράς του προϊόντος από το κατάστημα στο σπίτι. Τηρείτε πάντα τις οδηγίες της συσκευασίας και μην υπερβαίνετε ποτέ τον μέγιστο χρόνο αποθήκευσης που υποδεικνύεται στη συσκευασία.

Θάλαμος ψύξης

- Για περιορισμό της υγρασίας και της επακόλουθης δημιουργίας πάγου μην τοποθετείτε ποτέ υγρά σε μη σφραγιστά δοχεία στο ψυγείο. Ο πάγος τείνει να συγκεντρώνεται στα ψυχρότερα μέρη του εξατμιστή. Η αποθήκευση υγρών σε δοχεία χωρίς καπάκι έχει ως αποτέλεσμα την ανάγκη τακτικότερης απόψυξης.
- Μην τοποθετείτε ποτέ θερμά τρόφιμα στο ψυγείο. Αφήστε τα πρώτα να παγώσουν σε θερμοκρασία δωματίου και, στη συνέχεια, τοποθετήστε τα στο ψυγείο, ώστε να διασφαλίσετε την επαρκή κυκλοφορία αέρα στο ψυγείο.
- Τα τρόφιμα ή τα δοχεία τροφίμων δεν πρέπει να ακουμπούν στο πίσω μέρος του ψυγείου, επειδή μπορεί να παγώσουν υπερβολικά και να κολλήσουν στον τοίχο του ψυγείου. Μην ανοίγετε τακτικά την πόρτα του ψυγείου.
- Μπορείτε να τοποθετήσετε κρέας και καθαρισμένο ψάρι (συσκευασμένα ή τυλιγμένα σε σελοφάν) στο ψυγείο, τα οποία θα πρέπει όμως να καταναλωθούν μέσα σε 1–2 ημέρες.
- Τα μη συσκευασμένα φρούτα και λαχανικά μπορούν να τοποθετηθούν στο μέρος που προορίζεται για φρέσκα φρούτα και λαχανικά.

ΠΡΟΣΟΧΗ

Η βέλτιστη ρύθμιση θερμοκρασίας των θαλάμων εξαρτάται από τη θερμοκρασία περιβάλλοντος. Η βέλτιστη θερμοκρασία που υποδεικνύεται παραπάνω βασίζεται σε θερμοκρασία περιβάλλοντος 25 °C.

Σειρά	ΤΥΠΟΣ θαλάμων	Στόχος θερμοκρασίας αποθήκευσης [°C]	Κατάλληλα τρόφιμα
1	Ψυγείο	+2 ~ +8	Αυγά, μαγειρεμένα τρόφιμα, συσκευασμένα τρόφιμα, φρούτα και λαχανικά, γαλακτοκομικά προϊόντα, κέικ, ποτά και άλλα τρόφιμα δεν είναι κατάλληλα για κατάψυξη.
2	(***)*-Καταψύκτης	≤-18	Θαλασσινά (ψάρια, γαρίδες, οστρακοειδή), προϊόντα γλυκού νερού και προϊόντα κρέατος (συνιστάται για 3 μήνες, όσο μεγαλύτερος είναι ο χρόνος αποθήκευσης, τόσο χειρότερη είναι η γεύση και η θρεπτική αξία), κατάλληλο για κατεψυγμένα φρέσκα τρόφιμα.
3	***-Καταψύκτης	≤-18	Θαλασσινά (ψάρια, γαρίδες, οστρακοειδή), προϊόντα γλυκού νερού και προϊόντα κρέατος (συνιστάται για 3 μήνες, όσο μεγαλύτερος είναι ο χρόνος αποθήκευσης, τόσο χειρότερη είναι η γεύση και η θρεπτική αξία), κατάλληλο για κατεψυγμένα φρέσκα τρόφιμα.
4	**-Καταψύκτης	≤-12	Θαλασσινά (ψάρια, γαρίδες, οστρακοειδή), προϊόντα γλυκού νερού και προϊόντα κρέατος (συνιστάται για 3 μήνες, όσο μεγαλύτερος είναι ο χρόνος αποθήκευσης, τόσο χειρότερη είναι η γεύση και η θρεπτική αξία), κατάλληλο για κατεψυγμένα φρέσκα τρόφιμα.
5	*-Καταψύκτης	≤-6	Θαλασσινά (ψάρια, γαρίδες, οστρακοειδή), προϊόντα γλυκού νερού και προϊόντα κρέατος (συνιστάται για 3 μήνες, όσο μεγαλύτερος είναι ο χρόνος αποθήκευσης, τόσο χειρότερη είναι η γεύση και η θρεπτική αξία), κατάλληλο για κατεψυγμένα φρέσκα τρόφιμα.
6	0-αστέρια	-6 ~ 0	Φρέσκο χοιρινό, μοσχαρίσιο κρέας, ψάρι, κοτόπουλο, ορισμένα συσκευασμένα επεξεργασμένα τρόφιμα κ.λπ. (Συνιστάται να καταναλώνονται εντός της ίδιας ημέρας, κατά προτίμηση όχι περισσότερο από 3 ημέρες). Μερικώς επεξεργασμένα τρόφιμα με ενθυλακωμένα συστατικά (τρόφιμα χωρίς δυνατότητα κατάψυξης).
7	Ψύξη	-2 ~ +3	Νωπό/κατεψυγμένο χοιρινό, μοσχάρι, κοτόπουλο, προϊόντα γλυκού νερού, κ.λπ. (7 ημέρες κάτω από τους 0 °C και πάνω από τους 0 °C, συνιστάται η κατανάλωση εντός της ίδιας ημέρας, κατά προτίμηση όχι περισσότερο από 2 ημέρες). Θαλασσινά (κάτω από τους 0 °C για 15 ημέρες, δεν συνιστάται η αποθήκευση πάνω από 0 °C).
8	Νωπά τρόφιμα	0 ~ +4	Φρέσκο χοιρινό, μοσχαρίσιο κρέας, ψάρι, κοτόπουλο, μαγειρεμένα τρόφιμα κ.λπ. (Συνιστάται η κατανάλωση εντός της ίδιας ημέρας, κατά προτίμηση όχι περισσότερο από 3 ημέρες)
9	Κρασί	+5 ~ +20	Κόκκινο κρασί, λευκό κρασί, αφρώδης οίνος κ.λπ.

ΠΡΟΣΟΧΗ

αποθηκεύετε διαφορετικά τρόφιμα ανάλογα με τους θαλάμους ή τον στόχο θερμοκρασίας αποθήκευσης-του προϊόντος που αγοράσατε.

GR

ΡΥΘΜΙΣΗ ΚΑΙ ΛΕΙΤΟΥΡΓΙΑ ΤΗΣ ΕΦΑΡΜΟΓΗΣ

Λήψη της εφαρμογής SmartHome

Ανοίξτε κάποιο κατάστημα εφαρμογών (Google Play Store, Apple App Store), αναζητήστε τον όρο “SmartHome” και βρείτε την εφαρμογή SmartHome. Πραγματοποιήστε λήψη και εγκατάσταση στο κινητό σας. Μπορείτε επίσης να κατεβάσετε την εφαρμογή σαρώνοντας τον παρακάτω κωδικό QR.



Εγγραφή και σύνδεση

Ανοίξτε την εφαρμογή SmartHome και δημιουργήστε έναν νέο λογαριασμό για να ξεκινήσετε (μπορείτε επίσης να εγγραφείτε μέσω λογαριασμού τρίτου). Εάν έχετε ήδη έναν υπάρχοντα λογαριασμό, χρησιμοποιήστε τον λογαριασμό αυτό για να συνδεθείτε.



GR

Σύνδεση συσκευών στην εφαρμογή SmartHome

1. Βεβαιωθείτε ότι το κινητό σας τηλέφωνο είναι συνδεδεμένο σε ασύρματο δίκτυο. Εάν δεν είναι, μεταβείτε στις Ρυθμίσεις και ενεργοποιήστε τα ασύρματα δίκτυα και το Bluetooth.
2. Ενεργοποιήστε τις συσκευές σας.
3. Ανοίξτε την εφαρμογή SmartHome στο κινητό σας.
4. Εάν εμφανιστεί το μήνυμα "Εντοπίστηκαν έξυπνες συσκευές σε κοντινή απόσταση", κάντε κλικ για να τις προσθέσετε.
5. Εάν δεν εμφανιστεί μήνυμα, επιλέξτε "+" στη σελίδα και επιλέξτε τη συσκευή σας στη λίστα με τις διαθέσιμες κοντινές συσκευές. Εάν η συσκευή σας δεν εμφανίζεται στη λίστα, προσθέστε τη συσκευή σας χειροκίνητα με βάση την κατηγορία και το μοντέλο της συσκευής.

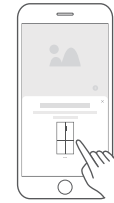



6. Συνδέστε τη συσκευή σας στο ασύρματο δίκτυο σύμφωνα με τις οδηγίες στην εφαρμογή. Εάν η σύνδεση αποτύχει, ακολουθήστε τις οδηγίες που παρέχονται από την εφαρμογή για να συνεχίσετε τη λειτουργία.



ΣΗΜΕΊΩΣΗ

1. Βεβαιωθείτε ότι οι συσκευές σας είναι ενεργοποιημένες.
2. Κρατήστε το κινητό σας τηλέφωνο κοντά στη συσκευή κατά τη σύνδεση της συσκευής στο δίκτυο.
3. Συνδέστε το κινητό σας τηλέφωνο στο οικιακό ασύρματο δίκτυο και βεβαιωθείτε ότι γνωρίζετε τον κωδικό πρόσβασης για το ασύρματο δίκτυο.
4. Ελέγξτε εάν ο ασύρματος δρομολογητής υποστηρίζει ζώνη 2,4 GHz και ενεργοποιήστε την. Αν δεν είστε σίγουροι αν ο δρομολογητής υποστηρίζει ζώνη 2,4 GHz, επικοινωνήστε με τον κατασκευαστή του δρομολογητή.
5. Η συσκευή δεν μπορεί να συνδεθεί σε ασύρματο δίκτυο που απαιτεί έλεγχο ταυτότητας, όπως συμβαίνει συνήθως σε δημόσιους χώρους, όπως ξενοδοχεία, εστιατόρια κ.λπ. Συνδεθείτε σε ένα ασύρματο δίκτυο που δεν απαιτεί έλεγχο ταυτότητας.
6. Απενεργοποιήστε τη λειτουργία WLAN+ (Android) ή WLAN Assistant (iOS) του κινητού σας τηλεφώνου κατά τη σύνδεση της συσκευής σας στο δίκτυο.
7. Σε περίπτωση που η συσκευή σας έχει συνδεθεί προηγουμένως σε ασύρματο δίκτυο αλλά πρέπει να επανασυνδεθεί, κάντε κλικ στο "+" στην αρχική σελίδα της εφαρμογής και προσθέστε ξανά τη συσκευή σας ανάλογα με την κατηγορία και το μοντέλο της συσκευής, σύμφωνα με τις οδηγίες στην εφαρμογή.

ΚΑΘΑΡΙΣΜΟΣ ΚΑΙ ΣΥΝΤΗΡΗΣΗ

Απόψυξη

- Το ψυγείο κατασκευάζεται με βάση την αρχή της ψύξης του αέρα και έτσι διαθέτει λειτουργία αυτόματης απόψυξης. Ο παγετός που σχηματίζεται λόγω αλλαγής εποχής ή θερμοκρασίας μπορεί επίσης να αφαιρεθεί χειροκίνητα με αποσύνδεση της συσκευής από την παροχή ρεύματος ή σκουπίζοντας με στεγνή πετσέτα.

Καθαρισμός ραφιού πόρτας

- Σύμφωνα με το βέλος κατεύθυνσης στο παρακάτω σχήμα, χρησιμοποιήστε και τα δύο χέρια για να συμπιέσετε το ράφι και να το σπρώξετε προς τα πάνω, ώστε να μπορέσετε να το αφαιρέσετε.
- Αφού πλύνετε το ράφι που έχετε αφαιρέσει, μπορείτε να προσαρμόσετε το ύψος τοποθέτησής του σύμφωνα με τις απαιτήσεις σας.

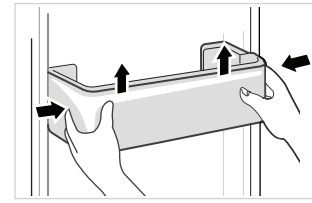

GR

Καθαρισμός γυάλινου ραφιού

- Δεδομένου ότι το εσωτερικό μέρος της επένδυσης του ψυγείου όπου έρχεται σε επαφή με τα ράφια έχει οπίσθιο στήριγμα, θα πρέπει να σηκώσετε τα ράφια προς τα πάνω, ώστε να μπορέσετε να τα αφαιρέσετε.
- Ρυθμίστε ή καθαρίστε τα ράφια σύμφωνα με τις απαιτήσεις σας.

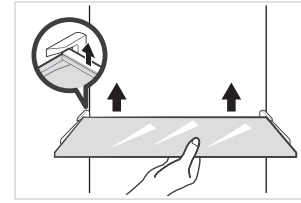

Καθαρισμός του συρταριού λαχανικών

1. Αφαιρέστε τα περιεχόμενα του συρταριού. Κρατήστε το χερούλι του συρταριού λαχανικών και τραβήξτε το εντελώς προς τα έξω έως ότου να σταματήσει.
2. Σηκώστε το συρτάρι λαχανικών προς τα πάνω και αφαιρέστε το τραβώντας το προς τα έξω.

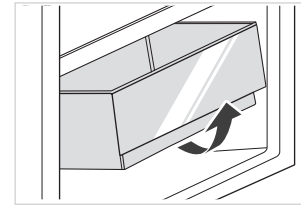

ΠΡΟΣΟΧΗ

Για τον καθαρισμό συνιστάται η χρήση απαλού πανιού ή σφουγγαριού βουτηγμένου σε νερό και μη διαβρωτικών ουδέτερων καθαριστικών. Ο θάλαμος κατάψυξης πρέπει να καθαρίζεται με καθαρό νερό και στεγνό πανί. Ανοίξτε την πόρτα για να στεγνώσει το ψυγείο φυσικά πριν την ενεργοποίηση. Μην χρησιμοποιείτε σκληρές βούρτσες, σύρμα καθαρισμού, συρματόβουρτσες, διαβρωτικές ουσίες, όπως π.χ. οδοντόκρεμες, οργανικούς διαλύτες (π.χ. οινόπνευμα, ασετόν, έλαιο μπανάνας κτλ.), βραστό νερό και όξινα ή αλκαλικά διαλύματα για τον καθαρισμό του ψυγείου, επειδή μπορεί αυτά να προκαλέσουν ζημιά στην επιφάνεια και το εσωτερικό του.

ΑΝΤΙΜΕΤΩΠΙΣΗ ΠΡΟΒΛΗΜΑΤΩΝ

Τα παρακάτω απλά ζητήματα μπορούν να επιλυθούν από τον χρήστη. Καλέστε το τμήμα εξυπηρέτησης μετά την πώληση εάν τα προβλήματα παραμένουν.

Πρόβλημα	Πιθανή αιτία
Αποτυχία λειτουργίας	• Ελέγξτε εάν η συσκευή είναι συνδεδεμένη στην τροφοδοσία ρεύματος και εάν το βύσμα έχει καλή επαφή.
	• Ελέγξτε εάν η τάση είναι πολύ χαμηλή.
	• Ελέγξτε εάν υπάρχει διακοπή ρεύματος ή έχουν διακοπεί ορισμένα κυκλώματα.
Οσμή	• Τα τρόφιμα με έντονη οσμή πρέπει να τυλίγονται καλά.
	• Ελέγξτε εάν έχουν χαλάσει κάποια τρόφιμα.
	• Καθαρίστε το εσωτερικό του ψυγείου.
Μακροχρόνια λειτουργία του συμπιεστή	• Οι μεγάλες περίοδοι λειτουργίας του ψυγείου είναι φυσιολογικές το καλοκαίρι.
	• Όταν η θερμοκρασία περιβάλλοντος είναι υψηλή, δεν ενδείκνυται να τοποθετείτε πολλά τρόφιμα στη συσκευή ταυτόχρονα.
	• Φροντίζετε τα τρόφιμα να έχουν ψυχθεί πριν τοποθετηθούν στη συσκευή.
	• Οι πόρτες ανοίγουν πολύ συχνά.
Το φως δεν ανάβει	• Ελέγξτε εάν το ψυγείο είναι συνδεδεμένο στο ρεύμα και εάν το φως έχει υποστεί ζημιά.
	• Ζητήστε από έναν ειδικό να αντικαταστήσει τη λυχνία φωτός.
Η πόρτα δεν κλείνει σωστά	• Η πόρτα μαγκώνει από συσκευασίες τροφίμων. Έχουν τοποθετηθεί υπερβολικά πολλά τρόφιμα.
	• Το ψυγείο είναι κεκλιμένο.
Δυνατός θόρυβος	• Ελέγξτε εάν το δάπεδο είναι επίπεδο και αν το ψυγείο έχει τοποθετηθεί σταθερά.
	• Ελέγξτε εάν τα εξαρτήματα έχουν τοποθετηθεί σε κατάλληλες θέσεις.

Πρόβλημα	Πιθανή αιτία
Η στεγανοποίηση της πόρτας δεν είναι σφιχτή	• Αφαιρέστε ξένα σώματα από τη στεγανοποίηση της πόρτας.
	• Θερμάνετε το λάστιχο της πόρτας και, στη συνέχεια, αφήστε το να ψυχθεί για αποκατάσταση (χρησιμοποιήστε ένα σεσουάρ μαλλιών ή μια ζεστή πετσέτα για να το θερμάνετε).
Υπερχείλιση του δίσκου νερού	• Υπάρχουν υπερβολικά πολλά τρόφιμα στον θάλαμο ή τα τρόφιμα που αποθηκεύονται περιέχουν πολύ νερό, με αποτέλεσμα έντονη απόψυξη.
	• Οι πόρτες δεν έχουν κλείσει σωστά, με αποτέλεσμα να παγώνουν λόγω εισόδου αέρα και αυξημένου νερού λόγω απόψυξης.
Ζεστό περίβλημα	• Γίνεται απαγωγή θερμότητας στον ενσωματωμένο συμπυκνωτή μέσω του περιβλήματος, το οποίο είναι φυσιολογικό. Όταν το περίβλημα ζεσταθεί λόγω της υψηλής θερμοκρασίας περιβάλλοντος, αποθήκευσης υπερβολικής ποσότητας τροφίμων ή διακοπής λειτουργίας του συμπιεστή, παρέχετε καλό εξαερισμό για διευκόλυνση της απαγωγής θερμότητας.
Επιφανειακή συμπύκνωση υδρατμών	• Η συμπύκνωση υδρατμών στην εξωτερική επιφάνεια και τις στεγανοποιήσεις των πορτών του ψυγείου είναι φυσιολογική όταν η υγρασία περιβάλλοντος είναι πολύ υψηλή. Απλώς σκουπίστε την υγρασία με μια καθαρή πετσέτα.
Μη φυσιολογικός θόρυβος	• Βόμβος: Ο συμπιεστής μπορεί να παράγει βόμβους κατά τη λειτουργία και οι βόμβοι είναι δυνατοί ιδιαίτερα κατά την εκκίνηση ή τη διακοπή. Αυτό είναι φυσιολογικό.
	• Τρίξιμο: Το ψυκτικό που ρέει στο εσωτερικό της συσκευής μπορεί να προκαλέσει τρίξιμο, κάτι που είναι φυσιολογικό.

CE

Η Midea δηλώνει δια της παρούσης ότι η συσκευή με τη λειτουργία SmartHome πληροί τις βασικές απαιτήσεις και άλλες σχετικές διατάξεις της οδηγίας 2014/53/ΕΕ. Η αναλυτική Δήλωση Συμμόρφωσης RED διατίθεται στη διεύθυνση www.midea.com μεταξύ των πρόσθετων εγγράφων στη σελίδα προϊόντος της συσκευής σας.



Ζώνη 2,4 GHz: 100mW μέγ.
Ζώνη 5 GHz: 100mW μέγ.

GR

ΠΑΡΆΡΤΗΜΑ

Ειδικό για το νέο ευρωπαϊκό πρότυπο

Μπορείτε να προμηθευτείτε τα εξαρτήματα του παρακάτω πίνακα από το δίκτυο τεχνικής εξυπηρέτησης.

Εξάρτημα παραγγελίας	Παρέχεται από	Ελάχιστος χρόνος που απαιτείται για παροχή
Θερμοστάτες	Επαγγελματικό προσωπικό συντήρησης	Τουλάχιστον 7 χρόνια μετά την κυκλοφορία του τελευταίου μοντέλου στην αγορά
Αισθητήρες θερμοκρασίας	Επαγγελματικό προσωπικό συντήρησης	Τουλάχιστον 7 χρόνια μετά την κυκλοφορία του τελευταίου μοντέλου στην αγορά
Πλακέτες τυπωμένων κυκλωμάτων	Επαγγελματικό προσωπικό συντήρησης	Τουλάχιστον 7 χρόνια μετά την κυκλοφορία του τελευταίου μοντέλου στην αγορά
Πηγή φωτός	Επαγγελματικό προσωπικό συντήρησης	Τουλάχιστον 7 χρόνια μετά την κυκλοφορία του τελευταίου μοντέλου στην αγορά
λαβές πόρτας	Επαγγελματίες τεχνικοί και τελικοί χρήστες	Τουλάχιστον 7 χρόνια μετά την κυκλοφορία του τελευταίου μοντέλου στην αγορά
Μεντεσέδες πόρτας	Επαγγελματίες τεχνικοί και τελικοί χρήστες	Τουλάχιστον 7 χρόνια μετά την κυκλοφορία του τελευταίου μοντέλου στην αγορά
Ράφια	Επαγγελματίες τεχνικοί και τελικοί χρήστες	Τουλάχιστον 7 χρόνια μετά την κυκλοφορία του τελευταίου μοντέλου στην αγορά
Καλάθια	Επαγγελματίες τεχνικοί και τελικοί χρήστες	Τουλάχιστον 7 χρόνια μετά την κυκλοφορία του τελευταίου μοντέλου στην αγορά
Λάστιχα πόρτας	Επαγγελματίες τεχνικοί και τελικοί χρήστες	Τουλάχιστον 10 χρόνια μετά την κυκλοφορία του τελευταίου μοντέλου στην αγορά

GR

Αγαπητέ πελάτη

1. Εάν θέλετε να επιστρέψετε ή να αντικαταστήσετε το προϊόν, επικοινωνήστε με το κατάστημα αγοράς.

(Θυμηθείτε να φέρετε το τιμολόγιο αγοράς)

2. Εάν το προϊόν σας χαλάσει και πρέπει να επισκευαστεί, επικοινωνήστε με τον πάροχο υπηρεσιών μετά την πώληση.

ΠΡΟΣΟΧΗ

Μπορείτε να λάβετε τις πληροφορίες μοντέλου στη βάση δεδομένων του προϊόντος, καθώς επίσης και το αναγνωριστικό μοντέλου, μέσω μιας ιστοσελίδας, σαρώνοντας τον κωδικό QR, εάν υπάρχει, στην ετικέτα ενεργειακής απόδοσης του προϊόντος.
Για περισσότερες πληροφορίες σχετικά με την ενεργειακή απόδοση της συσκευής, επισκεφθείτε τη διεύθυνση https://ec.europa.eu και αναζητήστε χρησιμοποιώντας το όνομα του μοντέλου.
Το όνομα μοντέλου βρίσκεται στην ετικέτα αξιολόγησης της συσκευής.

Η ψυχρότερη ζώνη στο ψυγείο

ΠΡΟΑΙΡΕΤΙΚΑ: Ένδειξη θερμοκρασίας OK

- Η ένδειξη θερμοκρασίας OK μπορεί να χρησιμοποιηθεί για τον προσδιορισμό θερμοκρασιών κάτω από τους +4°C. Μειώστε σταδιακά τη θερμοκρασία εάν η ένδειξη δεν είναι «OK».

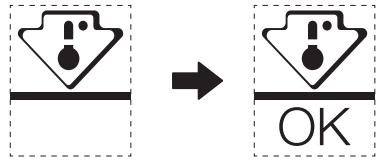

- Για να διασφαλίσετε τη θερμοκρασία σε αυτή την περιοχή, μην αλλάζετε τη θέση του ραφιού. Στα ψυγεία ροής αέρα (εξοπλισμένα με ανεμιστήρα ή μοντέλα No Frost), το σύμβολο της ψυχρότερης ζώνης δεν απεικονίζεται, επειδή η θερμοκρασία στο εσωτερικό είναι ομοιόμορφη.

Ρύθμιση ένδειξης θερμοκρασίας

GR

- Για διευκόλυνση της σωστής ρύθμισης, το ψυγείο σας είναι εξοπλισμένο με μια ένδειξη θερμοκρασίας που παρακολουθεί τη μέση θερμοκρασία της ψυχρότερης ζώνης.
- ΠΡΟΕΙΔΟΠΟΙΗΣΗ: Αυτή η ένδειξη προορίζεται μόνο για λειτουργία με το ψυγείο σας, μην τη χρησιμοποιείτε σε άλλο ψυγείο (για την ακρίβεια, η ψυχρότερη ζώνη δεν είναι η ίδια) ή για οποιαδήποτε άλλη χρήση.

Έλεγχος της θερμοκρασίας στην ψυχρότερη ζώνη

- Με την ένδειξη θερμοκρασίας, μπορείτε να ελέγχετε τακτικά ότι η θερμοκρασία της ψυχρότερης ζώνης είναι σωστή. Πράγματι, η εσωτερική θερμοκρασία του ψυγείου εξαρτάται από διάφορους παράγοντες, όπως η θερμοκρασία περιβάλλοντος του χώρου, η ποσότητα των αποθηκευμένων τροφίμων και η συχνότητα ανοίγματος της πόρτας. Λάβετε υπόψη σας αυτούς τους παράγοντες κατά τη ρύθμιση της συσκευής.
- Όταν η ένδειξη είναι «OK», σημαίνει ότι ο θερμοστάτης είναι ρυθμισμένος κατάλληλα και η θερμοκρασία στο εσωτερικό είναι σωστή.
- Εάν η ένδειξη της θερμοκρασίας γίνει ΛΕΥΚΗ, αυτό σημαίνει ότι η θερμοκρασία είναι πολύ υψηλή- σε αυτή την περίπτωση, αυξήστε τη ρύθμιση ελέγχου της θερμοκρασίας του ψυγείου και περιμένετε 12 ώρες προτού πραγματοποιήσετε νέο οπτικό έλεγχο της ένδειξης. Εάν έχουν τοποθετηθεί φρέσκα τρόφιμα ή η πόρτα έχει μείνει ανοιχτή, ενδέχεται να χρειαστεί λίγος χρόνος έως ότου η ένδειξη της θερμοκρασίας να γίνει ΛΕΥΚΗ.

PODZIĘKOWANIE

Dziękujemy za zakup produktu firmy Midea! Przed użyciem nowego produktu należy dokładnie przeczytać niniejszą instrukcję, aby zapoznać się z jego bezpieczną obsługą oraz cechami i funkcjami.

SPIS TREŚCI

PODZIĘKOWANIE ---------- 01

SPECYFIKACJE ---------- 02

PRZEGLĄD PRODUKTÓW ---------- 03

MONTAŻ PRODUKTU ---------- 04

INSTRUKCJA OPERACJA ---------- 11

USTAWIENIA APLIKACJI ORAZ JEJ OBSŁUGI ---------- 16

CZYSZCZENIA I KONSERWACJE ---------- 18

ROZWIĄZYWANIE PROBLEMÓW ---------- 19

ZAŁĄCZNIK ---------- 22

PL

SPECYFIKACJE

Model produktu	MDRB521MIC
Znamionowe napięcia/częstotliwości	220-240V~/50Hz
Prąd znamionowy	1,1A
Całkowita ilość	378L
Objętość komory do przechowywania świeżej żywności	256L
Objętość przechowywania mrożonej żywności	122L
Czas wzrostu temperatury	13h
Zdolność zamrażania	7,5kg/24h
Wymiary całkowite (dł. x szer. x wys.)	595x700x2010 mm

PL

Smart Home

Model modułu sieci bezprzewodowej	MWB-S-WB01
Standard	IEEE802.11b /g /n
Typ anteny	Antena na płytce obwodów drukowanych
Pasmo częstotliwości	2400–2483.5 MHz
Temperatura robocza	0–85°C / 32–185°F Wilgotność robocza: 10–85%
Gniazdo zasilania	5 V DC / 500 mA maks. Moc nadajnika: <20 dBm

PRZEGLĄD PRODUKTÓW

Nazwa części

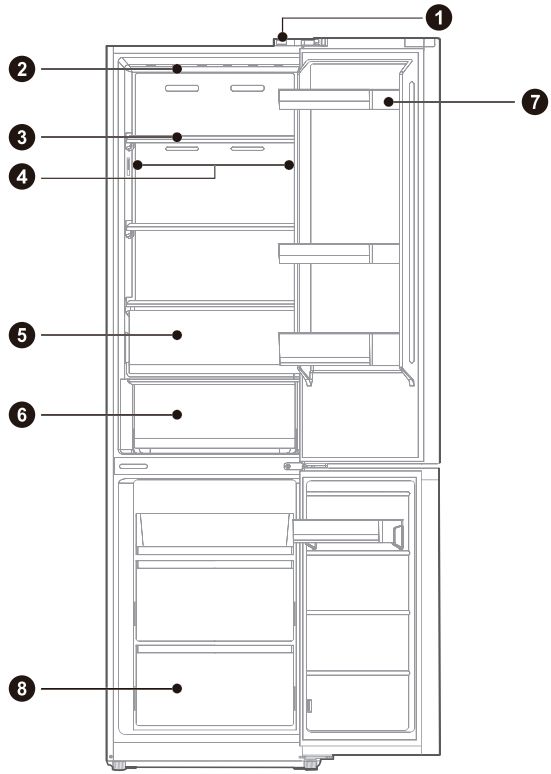

1	Przełącznik drzwi	**5**	Skrzynka na owoce &warzywa
2	Lampy LED	**6**	Szafka na mięsa i ryby
3	Półka	**7**	Półki na drzwiach
4	Kontrolka LED (w niektórych modelach)	**8**	Szuflada

PL

UWAGA

Powyższa ilustracja jest tylko w celach informacyjnych. Rzeczywista konfiguracja będzie zależeć od fizycznego produktu lub oświadczenia dystrybutora.

MONTAŻ PRODUKTU

Instrukcja montażu

Dla urządzeń chłodniczych z klasą klimatyczną

- W zależności od klasy klimatycznej to urządzenie chłodnicze jest przeznaczone do pracy w zakresach temperatur otoczenia podanych w poniższej tabeli.
- Klasa klimatyczna znajduje się na tabliczce znamionowej. W temperaturach wykraczających poza podany zakres produkt może nie działać prawidłowo.
- Klasa klimatyczna produktu znajduje się na jego etykiecie.

Zakres temperatury efektywnej

- Produkt ten został tak zaprojektowany, aby działał normalnie w zakresie temperatur określonym przez jego klasę znamionową.

Klasa	Symbol	Zakres temperatury otoczenia °C	
		IEC 62552 (ISO 15502)	ISO 8561
Rozszerzona umiarkowana	SN	+ 10 do + 32	+ 10 do + 32
Umiarkowana	N	+ 16 do + 32	+ 16 do + 32
Subtropikalna	ST	+ 16 do + 38	+ 18 do + 38
Tropikalna	T	+ 16 do + 43	+ 18 do + 43

PL

Wymiary i odstęp

- Umieszczenie urządzenia zbyt blisko elementów znajdujących się w pobliżu może spowodować zmniejszenie wydajności chłodzenia i zwiększenie kosztów energii. Podczas montażu urządzenia należy pozostawić ponad 100 mm odstępu od każdej ze stron sąsiedniej ściany.

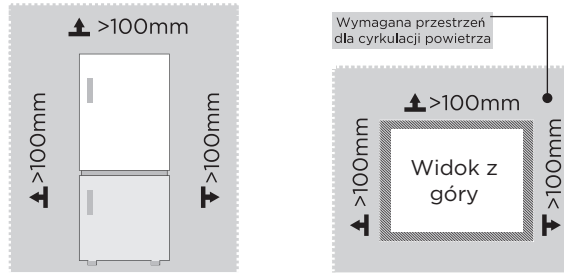

UWAGA

Powyższa ilustracja jest tylko w celach informacyjnych. Rzeczywista konfiguracja będzie zależeć od fizycznego produktu lub oświadczenia dystrybutora

Schemat wymaganej przestrzeni (przy otwartych i zamkniętych drzwiach)

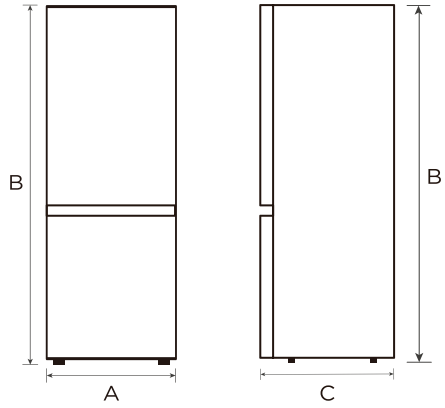

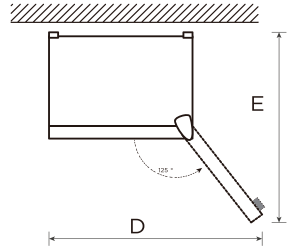

PL

Szerokość	Przegląd Wysokość	Głębokość	Szerokość Przy otwartych drzwiach o 125°	Głębokości Przy otwartych drzwiach o 125°
A	B	C	D	E
595	2010	700	920	1168

Uwga: Jednostka wymiarów w mm

Zmiana drzwi w prawo i lewo

Lista narzędzi dostarczanych przez użytkownika	
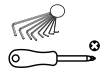	Śrubokręt krzyżowy
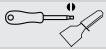	Śrubokręt z cienkim ostrzem
	Klucz dynamometryczny 5/16”
	Taśma maskująca

1. Przed wykonaniem tej czynności należy wyłączyć zasilanie urządzenia. Wyjmij całą żywność z półek na drzwiach.
2. Zdjąć górną lewą pokrywę zawiasu dekoracyjnego, górną prawą pokrywę zawiasu i górny prawy zawias, i odłączyć prawą przewód sygnałowy (zacisk przewodu sygnałowego 1, 2) w górnej części obudowy.

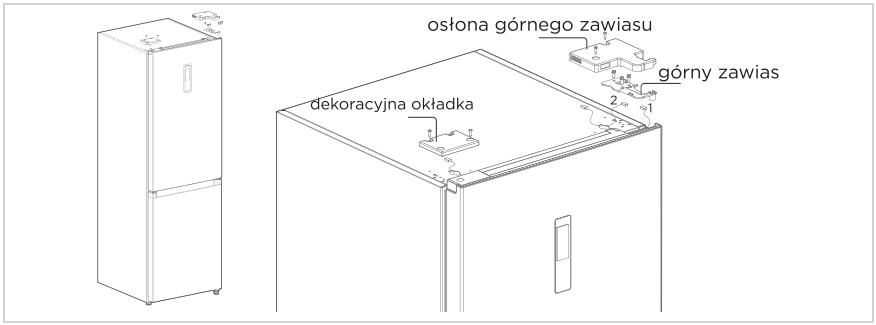

PL

3. Wyjąć obudowę drzwi zamrażarki (należy przy tym zwrócić uwagę, aby nie zgubić małych części takich jak tuleja wału i ogranicznik na drzwiach). Wyjąć środkowy zawias i zdjąć ozdobną osłonę otworu zawiasu po drugiej stronie.

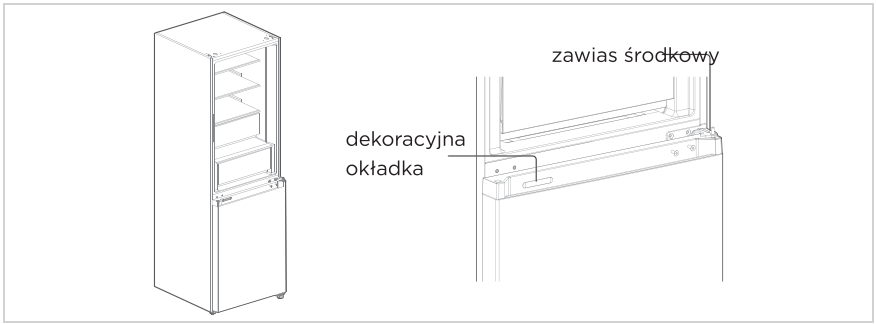

4. Wyjąć obudowę drzwi zamrażarki (należy przy tym zwrócić uwagę, aby nie zgubić małych części takich jak tuleja wału i ogranicznik na drzwiach). Wyjąć zawias i regulować kąt. Zdejmij i zamontuj dolny trzpień zawiasu po drugiej stronie zawiasu i zamontuj zmodyfikowany dolny zawias po drugiej stronie skrzyni.

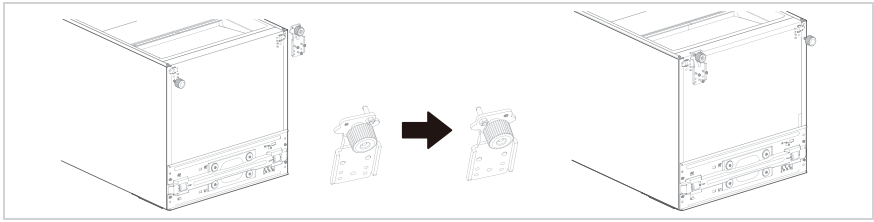

5. Zmień drzwi lodówki:
   1) Zdjąć pokrywę górnej pokrywy końcowej drzwi komory chłodzenia i lewą pokrywę dekoracyjną. Zamontować górną tuleję wału i przewód sygnałowy obudowy drzwi po drugiej stronie i przykryć górną pokrywę końcową. Wyjąć prawą osłonę dekoracyjną z torby z akcesoriami i zamontować ją po drugiej stronie górnej pokrywy końcowej.
   2) Wymontować autoblokadę, ogranicznik i tuleję wału drzwi komory chłodzenia, wyjąć autoblokadę drzwi po lewej stronie z torby z akcesoriami, zamontować ją po lewej stronie dolnej pokrywy drzwi chłodniczych, wymienić ogranicznik drzwi i tuleję wału na lewą stronę dolnej pokrywy drzwi chłodniczych.

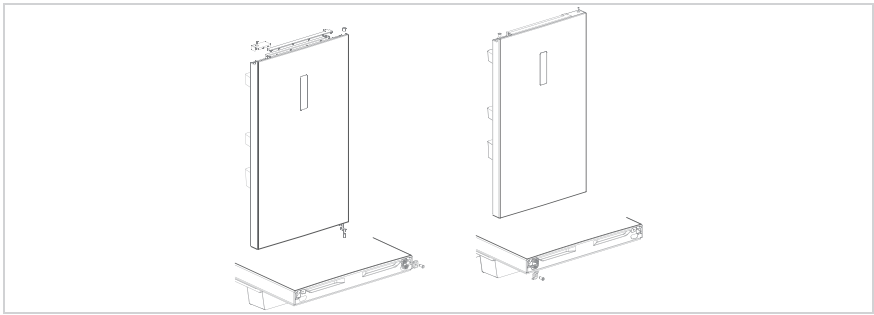

PL

6. Zmień drzwi zamrażarki:
   1) Zdejmij ogranicznik drzwi i zaślepkę górnej pokrywy końcowej drzwi zamrażarki i zamontuj je w lewej i prawej pozycji zamiany.
   2) Wymontować autoblokadę drzwi, ogranicznik drzwi i tuleję wału drzwi chłodniczych, wyjąć autoblokadę drzwi po lewej stronie z torby z akcesoriami, zamontować ją po lewej stronie dolnej pokrywy drzwi zamrażarki, wymienić ogranicznik drzwi i tuleję wału na lewą stronę dolnej pokrywy drzwi zamrażarki.

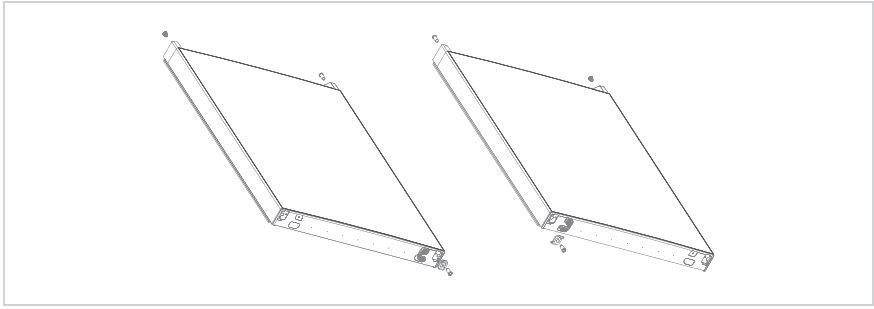

7. Zamontuj wymienione drzwi zamrażarki na dolnym zawiasie, a następnie zamontuj zawias środkowy i zakryj otwór ozdobną osłoną.

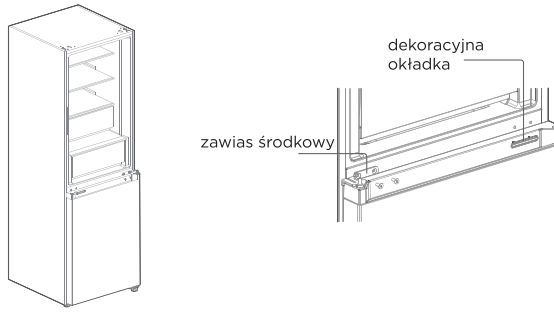

8. Wyjmij lewą górną osłonę zawiasu i lewy górny zawias z torby z akcesoriami. Umieść korpus drzwi chłodniczych na środkowym zawiasie i zamontuj lewy górny zawias. Podłączyć górny przewód sygnałowy lodówki 4 do przewodu sygnałowego obudowy drzwi 1, a przewód sygnałowy 2 do przewodu sygnałowego 3. Na koniec wymienić osłonę dekoracyjną zawiasu na prawą stronę obudowy skrzynki (uwaga: podczas wymiany osłony dekoracyjnej zawiasu na prawą stronę obudowy skrzynki należy odciąć dwie wkładki na osłonie dekoracyjnej zawiasu (jak pokazano na rysunku)).

PL

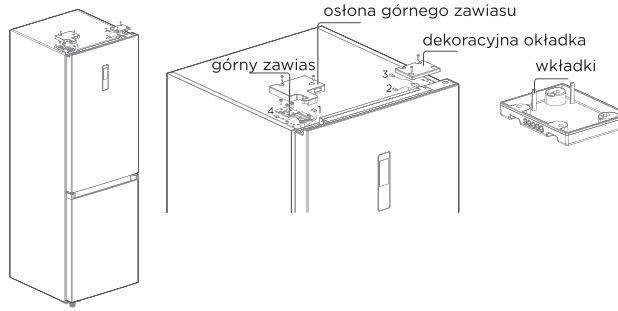

Ilustracje nie podlegają gwarancji. Zastrzeżone zmiany techniczne

Stopki poziomujące

Należy wyrównać urządzenie, aby uniknąć wibracji.

W razie potrzeby należy wyregulować śruby poziomujące, aby dostosować się do nierówności podłogi.

Przód należy ustawić nieco wyżej niż tył, aby ułatwić zamykanie drzwi.

Lekkie przechylenie szafki ułatwi obracanie śrub poziomujących.

Obracając śruby poziomujące w kierunku przeciwnym do ruchu wskazówek zegara  można podnieść urządzenie, natomiast w kierunku zgodnym z ruchem wskazówek  zegara można je obniżyć.

Przemieszczanie urządzenia

1. Usunąć wszystkie artykuły spożywcze z wnętrza urządzenia.
2. Wyciągnąć wtyczkę zasilania, włożyć i zamocować ją w zaczepie wtyczki zasilania z tyłu lub na górze urządzenia.
3. Zabezpieczyć taśmą części takie jak półki i uchwyt drzwi przed wypadnięciem podczas przemieszczania urządzenia.
4. Później należy je przemieszczać z więcej niż dwiema osobami ostrożnie. Podczas transportu urządzenia na dłuższym odcinku należy trzymać urządzenie w pozycji pionowej.
5. Po montażu należy podłączyć je do zasilania i włączyć.

PL

UWAGA

Ostrzeżenia przed użyciem:
Przed dokonaniem zmian zawszy należy odłączyć lodówkę od zasilania.
Należy zachować ostrożność, aby zapobiec wszelkim obrażeniom ciała.

Regulowanie światła

- Wszelka wymiana lub konserwacja lamp LED powinna być przeprowadzana przez producenta, jego serwisanta lub inną wykwalifikowaną osobę.

UWAGA

Ten produkt zawiera źródło światła o klasie efektywności energetycznej (G).

Podłączenie do zasilania

Po montażu należy podłączyć je do zasilania.

UWAGA

Po podłączeniu do zasilania należy odczekać 2 lub 3 godziny przed włożeniem artykułów spożywczych do środka. Zbyt wczesne włożenie może spowodować ich zepsucie.

Porady dotyczące oszczędzania energii

- Należy unikać umieszczania urządzenia w pobliżu kuchenek, grzejników lub innych źródeł ciepła. Jeśli temperatura otoczenia jest wysoka, sprężarka będzie pracować częściej i dłużej, co spowoduje zwiększone zużycie energii.
- Należy zwrócić uwagę na wystarczającą przestrzeń wentylacyjną na spodzie, po bokach i z tyłu urządzenia. Nigdy nie zakrywać otworów wentylacyjnych.
- Należy również uwzględnić wymiary odstępów w rozdziale "Instalacja".
- Przedstawiony na rysunku układ szuflad, półek i regałów zapewnia najbardziej efektywne wykorzystanie energii i dlatego powinien być zachowany w możliwie największym stopniu. Wszystkie szuflady i półki należy utrzymywać w urządzeniu, aby uzyskać stabilną temperaturę i oszczędzać energię.
- Aby uzyskać większą przestrzeń do przechowywania (np. na duże produkty chłodzone/mrożone), środkowe szuflady mogą zostać wyjęte. Górne i dolne szuflady oraz półki powinny być usunięte jako ostatnie, jeśli to konieczne.
- Równomiernie wypełniona komora lodówki/zamrażarki przyczynia się do optymalnego zużycia energii. Dlatego należy unikać pozostawiania komór pustych lub w połowie pustych.
- Przed umieszczeniem w lodówce/zamrażarce należy odczekać, aż ciepłe jedzenie ostygnie. Żywność, która już ostygła, zwiększa efektywność energetyczną.
- Pozostawić mrożonki do rozmrożenia w środku. Chłód zamrożonej żywności zmniejsza zużycie energii w komorze chłodziarki i tym samym zwiększa jej efektywność energetyczną.
- Drzwi otwierać tylko na tyle krótko, ile to konieczne, aby zminimalizować straty energii. Krótkie otwarcie drzwi i ich prawidłowe zamknięcie zmniejsza zużycie energii.
- Uszczelki drzwi urządzenia muszą być w idealnym stanie, aby drzwi zamykały się prawidłowo, a zużycie energii nie wzrastało niepotrzebnie.

INSTRUKCJA OPERACJA

Panel sterowania

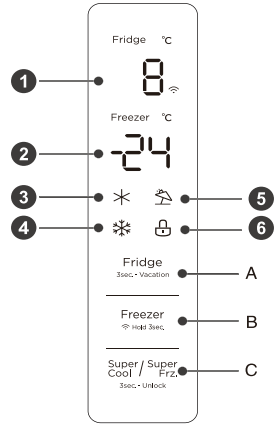

	Wyświetlacz		Przycisk
1	Komora chłodnicza Obszar wyświetlania temp.	A	Przycisk ustawienia temp. w komorze chłodzenia
2	Obszar wyświetlania temperatury w zamrażarce	B	Przycisk ustawienia temp. Zamrażarka
3	Ikona szybkiego chłodzenia	C	Przycisk silnego chłodzenia/zamrażania
4	Ikona szybkiego zamrażania		
5	Ikona podróży		
6	Ikona kłódki		

PL

UWAGA

Rzeczywisty panel sterowania może się różnić, zależy to od modelu.

Wyświetlacz

- Po pierwszym włączeniu zasilania lodówki, cały ekran wyświetlacza będzie wyświetlany przez 3 sekundy. Następnie ekran przechodzi do normalnego wyświetlania pracy. Przy pierwszym użyciu lodówki, temperatura w komorze chłodzenia i w zamrażarce zostanie ustawiona odpowiednio na 5°C/-18°C.
- W przypadku wystąpienia błędu, na wyświetlaczu pojawi się kod błędu (patrz następna strona); podczas normalnego działania, na wyświetlaczu pojawi się ustawiona temperatura komory chłodzenia i zamrażarki.
- W normalnych warunkach, jeśli w ciągu 30 sekund nie zostanie wykonana żadna czynność na panelu, wyświetlacz zostanie zablokowany, a przycik zgaśnie.

Przycisk blokowania lub odblokowania

- W stanie niezablokowanym należy nacisnąć i przytrzymać przez 3 sekundy przycisk Super Cool / Super Frz. (3sec.- Unlock), aby przejść do stanu zablokowania, a brzęczyk blokady wyda dźwięk.
- W stanie zablokowania należy nacisnąć i przytrzymać przycisk Super Cool / Super Frz. (3sec.- Unlock) przez 3 sekundy, aby wejść w stan odblokowania, a brzęczyk odblokowujący wyda dźwięk.
- Po upływie 30 sekund bez obsługi przycisków, automatycznie wejdzie w stan zablokowania, a zewnętrzna tablica wyświetlaczy z brzęczykiem muzycznym wyda jednocześnie dźwięk brzęczyka blokady.
- W stanie zablokowanym można wykonać czynność zwolnienia dźwięku alarmu, natomiast wszystkie inne czynności wykonywane za pomocą przycisków muszą być wykonywane w stanie odblokowanym.
- Jeśli czynność jest w stanie zablokowanym, zostanie wyświetlony brzęczyk błędu.

Ustawienie temperatury w komorze chłodniczej

- Kliknąć przycisk Fridge (3sec.- Vacation), aby zmienić ustawioną temperaturę komory chłodniczej, każde kliknięcie przycisku regulacji temperatury komory chłodzenia spowoduje obniżenie ustawionej temperatury o 1°C.

PL

- Zakres nastawy temperatury w komorze chłodzenia wynosi 2°C ~ 8°C. Gdy ustawiona temperatura wynosi 2°C.
- Kliknąć przycisk ponownie, ustawiona temperatura komory chłodzenia zmieni się na 8°C.

Ustawienie temperatury komory zamrażania

- Kliknąć przycisk Freezer, aby zmienić ustawioną temperaturę w zamrażarce, każde kliknięcie przycisku regulacji temperatury zamrażarki spowoduje obniżenie ustawionej temperatury o 1°C.
- Zakres nastawy temperatury dla zamrażarki wynosi -24 ~ -16°C.
- Gdy temperatura wynosi -24°C, nacisnąć przycisk ponownie, ustawiona temperatura zamrażarki przełączy się na -16°C.

UWAGA

Zalecane ustawienie: komora chłodnicza 4°C, komora mrożąca -18°C.

Tryb podróży

- Aby ustawić lub anulować tryb wakacyjny, należy przytrzymać przycisk regulacji temperatury chłodzenia (3s).
- Po ustawieniu trybu wakacyjnego, chłodzenie jest wyłączone, obszar wyświetlania temperatury chłodzenia jest wygaszony, a zamrażanie jest automatycznie ustawione na -18°C.
- Regulacja przycisków chłodzenia/mrożenia/silnego chłodzenia i silnego mrożenia powoduje wyjście z trybu wakacyjnego.
- Po wyjściu z trybu wakacyjnego, ustawiona temperatura chłodzenia automatycznie powróci do ustawionej temperatury przed trybem wakacyjnym; ustawiona temperatura zamrażania automatycznie powróci do ustawionej temperatury przed trybem wakacyjnym; nastąpi przejście do normalnego trybu pracy.

Tryb silnego zamarzania

- Tryb silnego chłodzenia i zamrażania, nacisnąć przycisk Super Cool / Super Frz, kolejność ustawień to: tryb silnego chłodzenia -> silnego zamrażania -> anulowanie.
- Przy ustawianiu/anulowaniu trybu silnego chłodzenia, odpowiednia ikona tego trybu jest włączona/wyłączona.
- Przy ustawieniu trybu silnego chłodzenia, temperatura chłodzenia jest automatycznie ustawiana na 2°C.
- Po wyjściu z trybu silnego chłodzenia, ustawiona temperatura w komorze chłodzenia automatycznie powróci do temperatury ustawionej przed tym trybem.
- Przy ustawieniu trybu silnego zamrażania świeci się odpowiednia ikona tego trybu.
- Przy ustawieniu trybu silnego zamrażania, temperatura zamarzania jest automatycznie ustawiana na -24°C.
- Po wyjściu z trybu silnego zamrażania, ustawiona temperatura komory chłodzenia automatycznie powróci do temperatury ustawionej przed tym trybem.
- Tryb silnego chłodzenia wyłączony automatycznie na 6 godzin.
- Tryb silnego zamrażania wyłączony automatycznie na 24 godziny.

PL

UWAGA

Funkcja szybkiego zamrażania została zaprojektowana w celu zachowania wartości odżywczych jedzenia w zamrażarce. Przy jej pomocy można zamrozić żywność w najkrótszym czasie. Przy jednorazowym zamrażaniu dużej ilości żywności zaleca się, aby użytkownik włączył funkcję szybkiego zamrażania po włożeniu żywności. Wtedy prędkość zamrażania w zamrażarce jest zwiększona, co pozwala szybko zamrozić żywność, skutecznie zablokować jej wartości odżywcze i ułatwić przechowywanie.

Ostrzeżenie o otwarciu drzwi i kontrola alarmu

- Po otwarciu drzwi lodówki przez 120 sekund bez ich zamknięcia, brzęczyk będzie emitował alarm do momentu zamknięcia drzwi lodówki; każdy przycisk kasuje alarm brzęczyka.

Wskazanie błędu

- Następujące ostrzeżenia pojawiające się na wyświetlaczu wskazują na odpowiednie usterki lodówki. Chociaż lodówka może nadal posiadać funkcję chłodzenia z następującymi usterkami, użytkownik powinien skontaktować się ze specjalistą ds. konserwacji, aby zapewnić optymalną pracę urządzenia.

Kod błędu	Opis błędu
E1	Awaria czujnika temperatury w komorze chłodniczej
E2	Awaria czujnika temperatury w komorze zamrażania
E3	Awaria czujnika temperatury w szafkach mięsa i ryb
E5	Błąd obwodu wykrywania czujnika rozmrażania przy zamrażaniu
E6	Błąd komunikacyjny
E7	Błąd czujnika temperatury otoczenia

Porady dotyczące przechowywania żywności

Komora zamrażarki

- Zamrażarka przeznaczona jest do przechowywania mrożonek w bardzo niskiej temperaturze, długotrwałego ich przechowywania oraz do wytwarzania lodu.
- Półek w drzwiach zamrażarki należy używać wyłącznie do przechowywania mrożonek, nie do przechowywania gorących potraw czekających na zamrożenie.
- Nie należy umieszczać obok siebie świeżej i mrożonej żywności, w przeciwnym razie może dojść do rozmrożenia mrożonki.
- Podczas zamrażania świeżej żywności (takiej jak mięso, ryby czy kotlety), należy je podzielić na części do przyszłego gotowania na raz.
- Przechowywanie mrożonek: należy postępować zgodnie z instrukcjami podanymi na opakowaniach. Jeśli na opakowaniu nie ma żadnej informacji, to żywności nie należy przechowywać dłużej niż trzy miesiące od daty zakupu.
- Kupując mrożonki, należy zwrócić uwagę, czy były one zamrożone w odpowiedniej temperaturze i czy opakowanie nie jest uszkodzone.
- Mrożonki należy przechowywać w odpowiednich opakowaniach, a potem jak najszybciej wprowadzić je z powrotem do komory zamrażarki.
- Jeśli na opakowaniu mrożonki widać wilgoć lub nietypowe wybrzuszenia, może to oznaczać, że była przechowywana w niewłaściwej temperaturze, możliwe, że się zepsuła.

PL

- Okres przechowywania mrożonek zależy od różnych czynników, takich jak temperatura w komorze, ustawienie termostatu, częstotliwość otwierania drzwi zamrażarki, rodzaj żywności oraz czas transportu produktu ze sklepu do domu. Zawsze należy zapoznać się z instrukcjami wydrukowanymi na opakowaniu i nigdy nie przekraczać określonego na nim maksymalnego czasu przechowywania.

Komora chłodzenia

- Aby ograniczyć wilgoć i późniejsze gromadzenie się lodu w środku, nigdy nie należy umieszczać płynów w lodówce w nieszczelnych pojemnikach. Szron gromadzi się zwykle w najchłodniejszych częściach parownika. Przechowywanie płynów bez zamknięcia prowadzi do częstszego odszraniania.
- Nigdy nie należy wkładać ciepłych potraw do lodówki. Należy je najpierw schłodzić do temperatury pokojowej, a następnie umieścić w lodówce, tak aby umożliwić odpowiednią cyrkulację powietrza w środku.
- Żywność lub pojemniki na żywność nie należy przytykać do tylnej ściany lodówki, w przeciwnym razie mogą przymarznąć do niej. Należy ograniczyć częstotliwość otwierania drzwi lodówki.
- Mięso i oczyszczone ryby (zapakowane w opakowanie lub folię) można umieścić w lodówce do przyszłego wykorzystania w ciągu 1÷2 dni.
- Owoce i warzywa bez opakowań można umieścić w części dla nich przeznaczonej.

UWAGA

Najkorzystniejsza temperatura w każdej komorze zależy od temp. otoczenia. Wyżej wymieniona najkorzystniejsza temperatura odnosi się do temperatury otoczenia wynoszącej 25 °C.

L. P.	Typ komory	Temp. docelowa przechowywania [°C]	Rodzaj żywności
1	W lodówce	+2 ~ +8	Do zamrażania nie są dopuszczone jajka, gotowane potrawy, pakowane artykuły spożywcze, owoce i warzywa, artykuły mleczne, ciasta, napoje i inne artykuły spożywcze.
2	(***)* - W zamrażarce	≤-18	Świeże owoce morza (ryby, krewetki, skorupiaki), słodkowodne wyroby wodne i wyroby mięsne nadają się do zamrażania; zalecany czas przechowywania po zamrożeniu wynosi 3 miesiące, w przeciwnym razie wpłynie na smak i spowoduje utratę składników odżywczych.
3	*** - W zamrażarce	≤-18	Świeże owoce morza (ryby, krewetki, skorupiaki), słodkowodne wyroby wodne i wyroby mięsne nadają się do zamrażania; zalecany czas przechowywania po zamrożeniu wynosi 3 miesiące, w przeciwnym razie wpłynie na smak i spowoduje utratę składników odżywczych.
4	** - W zamrażarce	≤-12	Świeże owoce morza (ryby, krewetki, skorupiaki), słodkowodne wyroby wodne i wyroby mięsne nadają się do zamrażania; zalecany czas przechowywania po zamrożeniu wynosi 3 miesiące, w przeciwnym razie wpłynie na smak i spowoduje utratę składników odżywczych.
5	* - W zamrażarce	≤-6	Świeże owoce morza (ryby, krewetki, skorupiaki), słodkowodne wyroby wodne i wyroby mięsne nadają się do zamrażania; zalecany czas przechowywania po zamrożeniu wynosi 3 miesiące, w przeciwnym razie wpłynie na smak i spowoduje utratę składników odżywczych.
6	0 gwiazdki	-6 ~ 0	Świeża wieprzowina, wołowina, ryby, kurczak, niektóre pakowane produkty przetworzone itp. (Zalecane spożycie w ciągu tego samego dnia, najlepiej nie dłużej niż 3 dni). Częściowo zamknięta żywność przetworzona (żywność nie do zamrożenia).
7	W komorze chłodzenia	-2 ~ +3	Świeżo zamrożona wieprzowina, wołowina, kurczak, słodkowodne produkty wodne itp. (jeśli temp. jest poniżej 0°C, to 7 dni, jeśli powyżej 0°C, to zaleca się spożycie w ciągu tego samego dnia, najlepiej nie dłużej niż 2 dni). Owoce morza (poniżej 0°C przez 15 dni, nie zaleca się przechowywania powyżej 0°C.
8	Świeże artykuły spożywcze	0 ~ +4	Świeża wieprzowina, wołowina, ryby, kurczak, gotowane wyroby itp. (Zalecane spożycie w ciągu tego samego dnia, najlepiej nie dłużej niż 3 dni).
9	Wino	+5 ~ +20	Wino czerwone, wino białe i wino musujące itp.

PL

UWAGA

Należy przechowywać różne artykuły spożywcze zgodnie z komorami lub docelową temperaturą przechowywania zakupionych artykułów.

USTAWIENIA APLIKACJI ORAZ JEJ OBSŁUGI

Pobieranie aplikacji SmartHome

W sklepie aplikacji (Google Play, Apple App Store) wyszukaj frazę „SmartHome”, aby znaleźć aplikację SmartHome. Pobierz ją na swój telefon i zainstaluj ją. Aplikację można też pobrać, skanując poniższy kod QR.



Rejestrowanie i logowanie

Otwórz aplikację SmartHome i utwórz nowe konto, aby rozpocząć (można też zarejestrować się, używając konta z innego serwisu). Jeżeli masz już konto, użyj go do zalogowania się.



PL

Podłączanie swojego urządzenia do aplikacji SmartHome

1. Upewnij się, że telefon komórkowy jest podłączony do sieci bezprzewodowej. Jeżeli nie, przejdź do Ustawień i uruchom połączenie sieci bezprzewodowej oraz Bluetooth.
2. Włącz urządzenia.
3. Na telefonie otwórz aplikację SmartHome.
4. Jeżeli zostanie wyświetlony komunikat „Wykryto urządzenia inteligentne w pobliżu”, kliknij go, aby dodać urządzenia.



5. Jeżeli komunikat nie zostanie wyświetlony, na stronie wybierz pozycję „+” i z listy urządzeń w otoczeniu wybierz swoje urządzenie. Jeżeli urządzenia nie ma na liście, dodaj urządzenie ręcznie, wybierając kategorię i model urządzenia.



6. Podłącz urządzenie do sieci bezprzewodowej zgodnie z instrukcjami w aplikacji. Jeżeli nie uda się połączyć z siecią, postępuj zgodnie z instrukcjami wyświetlanymi w aplikacji.



HINWEIS

1. Vergewissern Sie sich, dass Ihre Geräte eingeschaltet sind.
2. Halten Sie Ihr Mobiltelefon nahe genug an Ihrem Gerät, wenn Sie es mit dem Netz verbinden.
3. Verbinden Sie Ihr Mobiltelefon mit dem drahtlosen Netzwerk zu Hause, und vergewissern Sie sich, dass Sie das Passwort des drahtlosen Netzwerks kennen.
4. Prüfen Sie, ob Ihr WLAN-Router das 2,4-GHz-Band unterstützt, und schalten Sie ihn ein. Wenn Sie nicht sicher sind, ob der Router das 2,4-GHz-Band unterstützt, wenden Sie sich bitte an den Hersteller des Routers.
5. Das Gerät kann keine Verbindung zu einem drahtlosen Netzwerk herstellen, das eine Authentifizierung erfordert. Dieses Problem tritt normalerweise in öffentlichen Bereichen wie Hotels, Restaurants usw. auf. Bitte stellen Sie eine Verbindung zu einem drahtlosen Netzwerk her, das keine Authentifizierung erfordert.
6. Schalten Sie die Funktion WLAN+ (Android) oder WLAN-Assistent (iOS) Ihres Mobiltelefons aus, wenn Sie Ihr Gerät mit dem Netzwerk verbinden.
7. Falls Ihr Gerät bereits mit einem drahtlosen Netzwerk verbunden war, aber erneut verbunden werden muss, klicken Sie bitte auf der Startseite der App auf „+“ und fügen Sie Ihr Gerät gemäß den Anweisungen in der App über die Gerätekategorie und das Modell erneut hinzu.

CZYSZCZENIA I KONSERWACJE

Odszranianie

- Lodówka jest wykonana na zasadzie chłodzenia powietrzem i dzięki temu posiada funkcję automatycznego rozmrażania. Szron powstały w wyniku zmiany pory roku lub temperatury może być również usunięty ręcznie przez odłączenie urządzenia od zasilania lub przez przetarcie suchym ręcznikiem.

Czyszczenie półki drzwiowej

- Zgodnie z kierunkiem strzałki na rysunku poniżej, ściśnij półkę obiema rękami i popchnij ją do góry, a następnie możesz ją wyjąć.
- Po wyjęciu półki można regulować jej wysokość montażową w zależności od potrzeb.

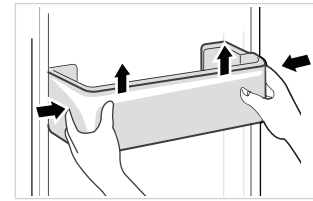

PL

Czyszczenie półek szklanych

- Najbardziej wewnętrzna część wkładki lodówki w miejscu styku z półkami ma blokadę. Należy podnieść półki do góry, a następnie ją wyjąć.
- Dostosuj lub wyczyść półki zgodnie z wymaganiami.

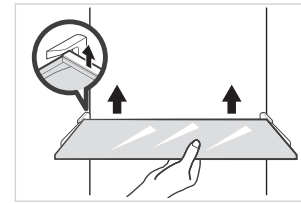

Czyszczenia szuflady na warzywa

1. Wyjąć wszystkie warzywa z szuflady. Przytrzymać uchwyt szuflady na warzywa i wyciągnąć ją całkowicie, aż się zatrzyma.
2. Unieść ją i potem wyciągnąć.

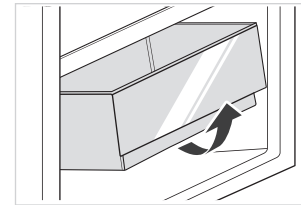

UWAGA

Do czyszczenia zaleca się używanie miękkich ręczników lub gąbki zamoczonej w wodzie i niekorozyjnych neutralnych detergentów. Zamrażarkę należy na koniec wyczyścić czystą wodą i suchą szmatką. Otwórz drzwiczki, aby się naturalnie wysuszyły przed włączeniem zasilania. Nie używaj twardych szczotek, czystych stalowych kulek, szczotek drucianych, środków ściernych (takich jak pasty do zębów), rozpuszczalników organicznych (takich jak alkohol, aceton, olej bananowy itp.), wrzącej wody, kwaśnych lub zasadowych przedmiotów, które mogą uszkodzić powierzchnię zamrażarki i wnętrze.

ROZWIĄZYWANIE PROBLEMÓW

Użytkownik może rozwiązać następujące proste problemy. W przypadku nierozwiązania problemów należy skontaktować się z działem obsługi posprzedażnej.

Problem	Możliwe przyczyny
Nieudana operacja	• Sprawdź, czy urządzenie jest podłączone do zasilania i czy wtyczka jest dobrze podłączona.
	• Sprawdź, czy napięcie nie jest za niskie.
	• Sprawdź, czy wystąpiła awaria zasilania lub zadziałały obwody częściowe.
Nieprzyjemne zapachy	• Środki spożywcze o intensywnym zapachu muszą być szczelnie owinięte.
	• Sprawdź, czy jest jakieś zgniłe jedzenie.
	• Wyczyść wnętrze lodówki.
Długotrwała eksploatacja sprężarki	• Długa eksploatacja lodówki jest w lecie normalna.
	• gdy temperatura otoczenia jest wysoka, nie zaleca się umieszczania w urządzeniu zbyt dużej ilości żywności w tym samym czasie.
	• Żywność powinna wystygnąć zanim zostanie włożona do urządzenia.
	• Drzwi są otwierane zbyt często.
Światło nie zapala się	• Sprawdź, czy lodówka jest podłączona do zasilania i czy światło podświetlające nie jest uszkodzone.
	• Niech światło zostanie zmienione przez specjalistę.
Drzwi nie mogą być prawidłowo zamknięte	• Drzwi są zakleszczone przez opakowania z jedzeniem Umieszczono zbyt dużo jedzenia.
	• Lodówka jest przechylona.
Głośne dźwięki	• Sprawdź, czy podłoga jest wypoziomowana i czy lodówka jest ustawiona stabilnie.
	• Sprawdź, czy akcesoria są umieszczone w odpowiednich miejscach.

PL

Problem	Możliwe przyczyny
Uszczelka drzwi nie jest szczelna	• Usuń ciała obce z uszczelki drzwi.
	• Podgrzać uszczelkę drzwi, a następnie schłodzić ją do ponownego założenia (lub za pomocą suszarki elektrycznej lub gorącego ręcznika do ogrzewania).
Przelewanie się wody z miski	• W komorze jest za dużo żywności lub przechowywana żywność zawiera zbyt dużo wody, co powoduje intensywne rozmrażanie.
	• Drzwi nie są prawidłowo zamknięte, co powoduje zamarzanie z powodu przedostawania się powietrza i zwiększonej ilość wody z powodu rozmrażania.
Gorąca obudowa	• Jest zjawiskiem normalnym, że wbudowany skraplacz odprowadza ciepło przez obudowę Gdy obudowa jest gorąca z powodu wysokiej temperatury otoczenia, nadmiernego przechowywania żywności lub gdy sprężarka jest wyłączona, należy zapewnić dobrą wentylację, aby ułatwić odprowadzanie ciepła.
Kondensacja powierzchniowa	• Kondensacja na powierzchni zewnętrznej i uszczelkach drzwi lodówki jest normalna, gdy wilgotność otoczenia jest zbyt wysoka. Wystarczy przetrzeć kondensat czystym ręcznikiem.
Nietypowy hałas	• Brzęczenie: Podczas pracy sprężarki mogą powstawać brzęczenia, które są szczególnie głośne przy uruchamianiu i zatrzymywaniu. To normalne.
	• Skrzypnięcia: Czynnik chłodniczy przepływający wewnątrz urządzenia może powodować skrzypienie, co jest normalne.

CE

Midea niniejszym oświadcza, że urządzenie z funkcją SmartHome spełnia zasadnicze wymagania i inne istotne postanowienia dyrektywy (WE) nr 2014/53. Szczegółową Deklarację Zgodności RED znajduje się online na stronie www.midea.com wśród dodatkowych dokumentów na stronie produktu dla Państwa urządzenia.

CE

2.4 GHz band:100mW max.
5 GHz band: 100mW max.

PL

ZAŁĄCZNIK

Specjalnie dla nowego europejskiego standardu

Podane w poniższej tabeli części można nabyć u dostawcy usług serwisowych.

Część zamówiona	Dostarczona przez	Minimalny czas wymagany do realizacji
Termostaty	Profesjonalny personel serwisowy	Co najmniej 7 lat po wprowadzeniu ostatniego modelu na rynek
Czujniki temperatury	Profesjonalny personel serwisowy	Co najmniej 7 lat po wprowadzeniu ostatniego modelu na rynek
Płytki drukowane	Profesjonalny personel serwisowy	Co najmniej 7 lat po wprowadzeniu ostatniego modelu na rynek
Źródła światła	Profesjonalny personel serwisowy	Co najmniej 7 lat po wprowadzeniu ostatniego modelu na rynek
Uchwyt drzwi	Profesjonalne warsztaty naprawcze i użytkownicy końcowi	Co najmniej 7 lat po wprowadzeniu ostatniego modelu na rynek
Zawiasy drzwiowe	Profesjonalne warsztaty naprawcze i użytkownicy końcowi	Co najmniej 7 lat po wprowadzeniu ostatniego modelu na rynek
Tace	Profesjonalne warsztaty naprawcze i użytkownicy końcowi	Co najmniej 7 lat po wprowadzeniu ostatniego modelu na rynek
Kosze	Profesjonalne warsztaty naprawcze i użytkownicy końcowi	Co najmniej 7 lat po wprowadzeniu ostatniego modelu na rynek
Uszczelki drzwiowe	Profesjonalne warsztaty naprawcze i użytkownicy końcowi	Co najmniej 10 lat po wprowadzeniu ostatniego modelu na rynek

PL

Drogi kliencie

1. Jeśli chcesz zwrócić lub wymienić produkt, skontaktuj się ze sklepem, w którym dokonujesz zakupu.

(Pamiętaj, aby przynieść fakturę zakupu)

2. W przypadku awarii produktu, która wymaga naprawy, prosimy o kontakt z serwisem posprzedażowym.

UWAGA

Informacje o modelu, jak również identyfikator modelu, można uzyskać poprzez zeskanowanie kodu QR, jeżeli takowy znajduje się na etykiecie efektywności energetycznej produktu.
Więcej informacji na temat oszczędności energii w urządzeniu znajduje się na stronie https://ec.europa.eu i wyszukuje się za pomocą nazwy modelu.
gdzie nazwę modelu znajduje się na etykiecie znamionowej urządzenia.

Strefa najchłodniejsza w lodówce

OPCJONALNIE: Wskaźnik OK-temp.

- Za pomocą wskaźnika OK-temp. określane są temperatury poniżej +4°C. Należy stopniowo zmniejszać temperaturę, jeśli wskaźnik nie wskazuje "OK".

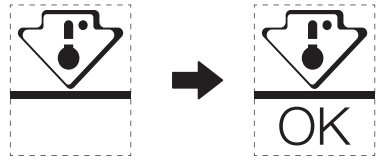

- Nie należy zmieniać położenia półki, w przeciwnym razie utrudnione będzie utrzymanie odpowiedniej temperatury w komorze. W lodówkach z wymuszonym obiegiem powietrza (wyposażonych w wentylator lub modelach No Frost) symbol najchłodniejszej strefy nie jest przedstawiany, ponieważ temperatura wewnątrz jest równomierna.

Ustawienia wskaźnika temp.

- Aby ułatwić Państwu odpowiednie ustawienie lodówki, została ona wyposażona we wskaźnik temperatury, który będzie monitorował średnią temperaturę w najchłodniejszej strefie.
- OSTRZEŻENIE: Wskaźnik ten jest przeznaczony do pracy tylko z Państwa lodówką, nie należy go używać w innej lodówce (ponieważ najchłodniejsza strefa nie jest taka sama), ani do żadnych innych zastosowań.

PL

Sprawdzenie temp. w strefie najchłodniejszej

- Wskaźnik temp. umożliwia regularną kontrolę temp. w strefie najchłodniejszej. Temperatura wewnętrzna lodówki zależy od kilku czynników, takich jak temperatura otoczenia w pomieszczeniu, ilość przechowywanej żywności oraz częstotliwość otwierania drzwi itp., więc zaleca się, aby wziąć te czynniki pod uwagę przy ustawianiu urządzenia.
- Kiedy wskaźnik pokazuje " OK ", oznacza to, że Państwa termostat jest odpowiednio wyregulowany, a temperatura wewnętrzna prawidłowa.
- Jeśli wskaźnik temperatury zmieni się na BIAŁY, oznacza to, że temperatura jest zbyt wysoka; w takim przypadku należy odpowiednio zmniejszyć ustawienie kontroli temperatury w lodówce i odczekać 12 godzin przed wykonaniem ponownych kontroli wzrokowej wskaźnika. Po wprowadzeniu świeżej żywności lub pozostawieniu otwartych drzwi możliwe jest, że wskaźnik temperatury po pewnym czasie zmieni się na BIAŁY.

PATEICĪBAS VĒSTULE

Paldies, ka izvēlējāties Midea! Pirms sava jaunā Midea izstrādājuma lietošanas, lūdzu, uzmanīgi izlasiet šo rokasgrāmatu, lai gūtu pārliecību, ka protat drošā veidā izmantot savas jaunās ierīces piedāvātās iespējas un funkcijas.

SATURS

PATEICĪBAS VĒSTULE ---------- 01

SPECIFIKĀCIJAS ---------- 02

PRODUKTA PĀRSKATS ---------- 03

PRODUKTA UZSTĀDĪŠANA ---------- 04

LIETOŠANAS INSTRUKCIJAS ---------- 11

LIETOTNES IESTATĪŠANA UN DARBĪBA ---------- 16

TĪRĪŠANA UN APKOPE ---------- 18

TRAUCĒJUMMEKLĒŠANA ---------- 19

PIELIKUMS ---------- 22

SPECIFIKĀCIJAS

Produkta modelis	MDRB521MIC
Nominālais spriegums/Frekvence	220-240 V~/50 Hz
Nominālstrāva	1,1 A
Kopējais tilpums	378 L
Svaigu pārtikas produktu uzglabāšanas nodalījuma tilpums	256 L
Saldētu pārtikas produktu uzglabāšanas nodalījuma tilpums	122 L
Temperatūras kāpuma ilgums	13 h
Saldēšanas jauda	7,5 kg/24 h
Kopējie izmēri (P x Dz x A)	595 x 700 x 2010 mm

Smart Home

LV

Bezvadu tīkla moduļa modelis	MWB-S-WB01
Standarts	IEEE 802.11b/g/n
Antenas veids	Drukāta PCB antena
Frekvenču josla	2400-2483,5 MHz
Darba temperatūra	0 °C~ 85 °C /32 °F~185 °F Darba mitrums: 10%~85%
Jauda	DC 5 V/500 mA maksimums Pārraides jauda: <20 dBm

PRODUKTA PĀRSKATS

Komponentu nosaukumi

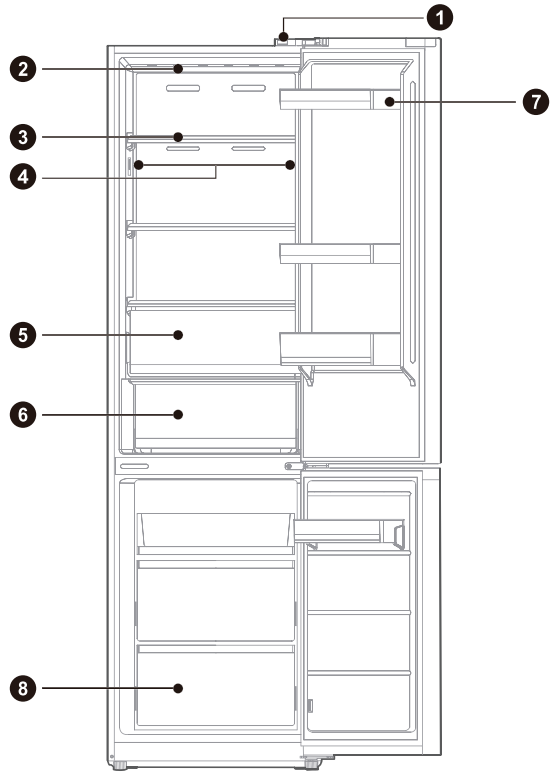

1	Durvju slēdzis	**5**	Augļu un dārzeņu kaste
2	Gaismas diode	**6**	Gaļas un zivju kaste
3	Plaukts	**7**	Durvju plaukts
4	Gaismas diode (atsevišķiem modeļiem)	**8**	Atvilktne

UZMANĪBU!

Augstāk redzamais attēls ir tikai atsaucei. Faktiskā konfigurācija ir atkarīga no fiziskā izstrādājuma vai izplatītāja paziņojuma.

LV

PRODUKTA UZSTĀDĪŠANA

Uzstādīšanas instrukcija

Aukstumiekārtām ar klimata klasi

- Atkarībā no klimata klases šis ledusskapis ir paredzēts lietošanai apkārtējās vides temperatūras diapazonā, kā norādīts sekojošajā tabulā.
- Klimata klase ir atrodama uz datu plāksnītes. Produkts var darboties nepareizi, ja temperatūra ir ārpus noteiktā diapazona.
- Klimata klase ir norādīta uz produkta etiķetes.

Efektīvās temperatūras diapazons

- Dzesētājs ir paredzēts normālai darbībai temperatūru diapazonā, ko nosaka tā klases vērtējums.

Klase	Simbols	Apkārtējās vides temperatūras diapazons °C	
		IEC 62552 (ISO 15502)	ISO 8561
Paplašināts mērens	SN	+10 līdz +32	+10 līdz +32
Mērens	N	+16 līdz +32	+16 līdz +32
Subtropu	ST	+16 līdz +38	+18 līdz +38
Tropu	T	+16 līdz +43	+18 līdz +43

LV

Izmēri un attālumi

- Pārāk mazs attālums no blakus esošajiem priekšmetiem var pasliktināt sasalšanas spēju un palielināt elektroenerģijas izmaksas. Uzstādot ierīci, atstājiet vairāk nekā 100 mm atstarpi no katras blakus esošās sienas.

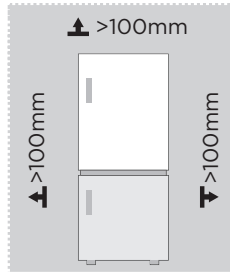

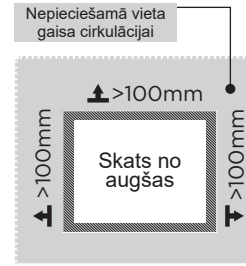

UZMANĪBU!

Augstāk redzamais attēls ir tikai atsaucei. Faktiskā konfigurācija ir atkarīga no fiziskā izstrādājuma vai izplatītāja paziņojuma.

Nepieciešamās vietas diagramma (kad durvis ir atvērtas un kad durvis ir aizvērtas)

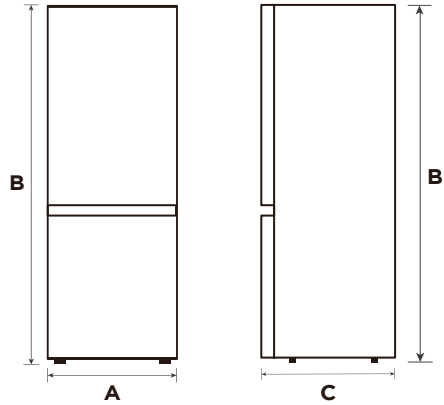

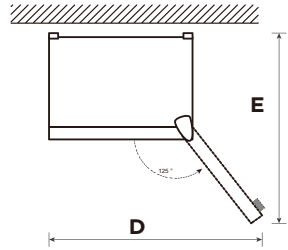

LV

Platums	Kopējais augstums	Dziļums	Platums ar 125° atvērtām durvīm	Dziļums ar 125° atvērtām durvīm
A	B	C	D	E
595	2010	700	920	1168

Ņemiet vērā: Visi izmēri ir mm.

Durvju maiņa no labās puses uz kreiso

Lietotāja instrumentu saraksts	
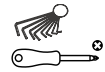	Krusta skrūvgriezis
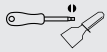	Špakteļlāpsta, plakans skrūvgriezis
	5/16" uzgriežņu atslēga
	Maskēšanas lente

1. Pirms šīs darbības veikšanas, lūdzu, izslēdziet ierīci. Izņemiet visus produktus no durvju plauktiem.
2. Noņemiet augšējās kreisās eņģes dekoratīvo pārsegu, augšējās labās eņģes pārsegu, augšējo labo eņģi un atvienojiet labo signāla līniju (signāla līnijas terminālis 1, 2) korpusa augšā.

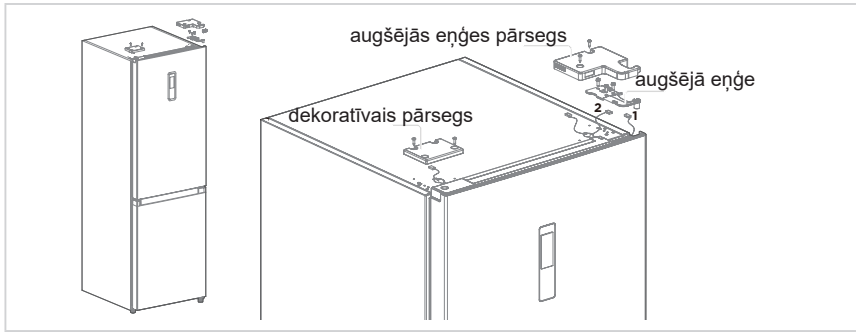

3. Noņemiet dzesēšanas durvis (uzmanieties, lai nepazaudētu sīkas detaļas, piemēram, ass uzmavu un durvju atduri); noņemiet vidējo eņģi un noņemiet eņģes cauruma dekoratīvo pārsegu otrā pusē.

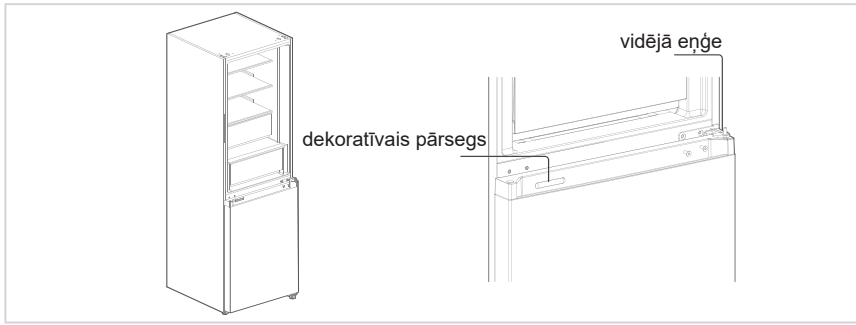

4. Noņemiet saldētavas durvju korpusu (esiet uzmanīgs, lai nepazaudētu mazas detaļas, piemēram, ass uzmavu un apturi uz durvīm). Noņemiet eņģi un noregulējiet leņķi. Noņemiet un uzstādiet apakšējās eņģes ass uzmavu otrā pusē, un uzstādiet pārveidoto apakšējo eņģi korpusa otrā pusē.

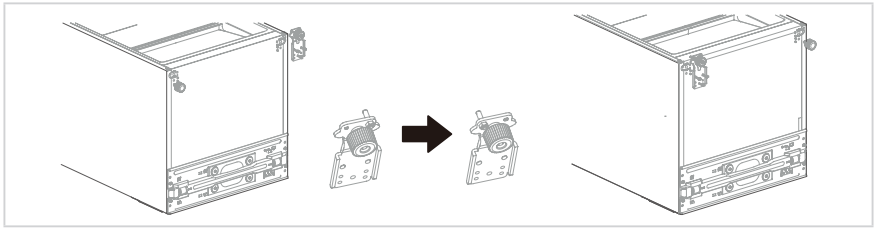

5. Nomainiet ledusskapja durvis:
   1) Noņemiet ledusskapja durvju augšējā pārsega plāksni un kreiso dekoratīvo pārsegu. Uzstādiet augšējo ass uzmavu un durvju korpusa signāla līniju otrā pusē un uzlieciet augšējo pārsega plāksni. Izņemiet labo dekoratīvo pārsegu no piederumu maisiņa un uzstādiet to augšējā pārsega otrā pusē.
   2) Noņemiet ledusskapja durvju pašbloķētāju, durvju apturi un ass uzmavu, izņemiet kreiso durvju pašbloķētāju no piederumu maisiņa, uzstādiet to ledusskapja durvju apakšējā pārsega kreisajā pusē, nomainiet durvju apturi un ass uzmavu uz ledusskapja durvju apakšējā pārsega kreiso pusi.

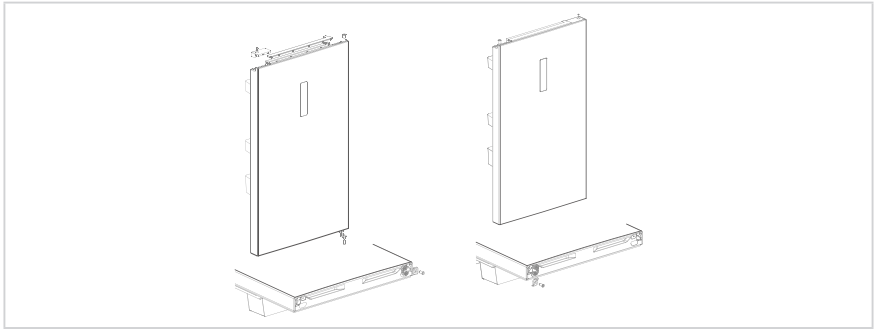

6. Nomainiet saldētavas durvis:
   1) Noņemiet saldētavas durvju augšējā pārsega vāku un ass uzmavu un uzstādiet tos kreisās un labās puses mainītajās pozīcijās.
   2) Noņemiet saldētavas durvju pašbloķētāju, durvju apturi un ass uzmavu, izņemiet kreiso durvju pašbloķētāju no piederumu maisiņa, uzstādiet to saldētavas durvju apakšējā pārsega kreisajā pusē, nomainiet durvju apturi un ass uzmavu uz saldētavas durvju apakšējā pārsega kreiso pusi.

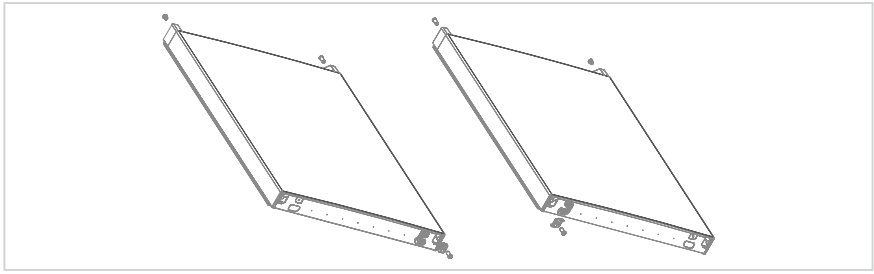

7. Uzstādiet saldētavas durvis uz apakšējās eņģes, pēc tam uzstādiet vidējo eņģi un uzlieciet eņģu cauruma dekoratīvo pārsegu.

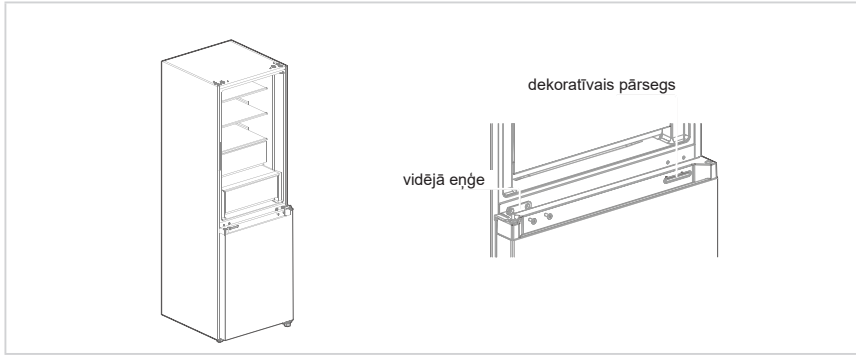

8. Izņemiet augšējās kreisās eņģes pārsegu un augšējo kreiso eņģi no piederumu maisiņa. Novietojiet ledusskapja durvju korpusu uz vidējās eņģes un uzstādiet augšējo kreiso eņģi. Savienojiet ledusskapja augšējo signāla līniju 4 ar durvju korpusa signāla līniju 1 un savienojiet signāla līniju 2 ar signāla līniju 3. Beigās nomainiet eņģes dekoratīvo pārsegu uz korpusa labo pusi (piezīme: nomainot eņģes dekoratīvo pārsegu uz korpusa labo pusi, divi ieliktņi uz eņģes dekoratīvā pārsega (kā parādīts attēlā) ir jānoņem).

LV

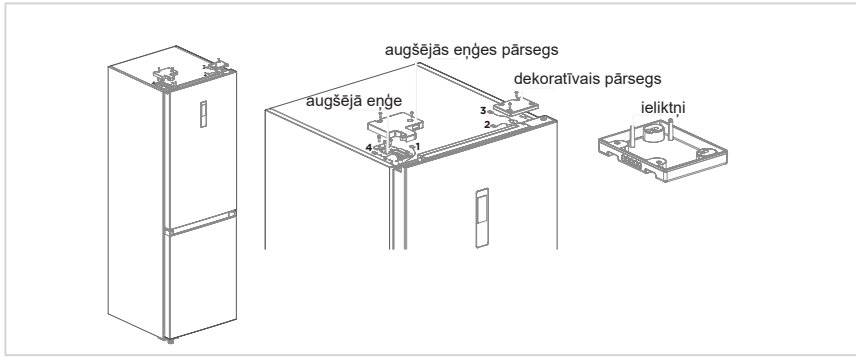

Visas ilustrācijas ir bez garantijas. Tiesības uz tehniskām izmaiņām ir paturētas.

Līmeņošanas balsts

Lai izvairītos no vibrācijas, ierīce ir jālīmeņo.

Ja nepieciešams, noregulējiet līmeņošanas skrūves, lai kompensētu grīdas nelīdzenumu.

Priekšpusei jābūt nedaudz augstākai par aizmuguri, lai palīdzētu aizvērt durvis.

Līmeņošanas skrūves var viegli pagriezt, nedaudz pagriežot ledusskapi.

Pagrieziet līmeņošanas skrūves pretēji pulksteņrādītāju kustības virzienam  , lai paceltu ierīci, vai pulksteņrādītāju kustības virzienā  , lai to nolaistu.

Ierīces pārvietošana

1. Izņemiet no ierīces visu pārtiku.
2. Atvienojiet strāvas kontaktdakšu, ievietojiet un piestipriniet to strāvas kontaktdakšas āķī ierīces aizmugurē vai augšpusē.
3. Pielīmējiet detaļas, piemēram, plauktus un durvju rokturi, lai ierīces pārvietošanas laikā tie nenokristu.
4. Uzmanīgi pārvietojiet ierīci ar vairāk nekā diviem palīgiem. Pārvadājot ierīci lielos attālumos, turiet ierīci vertikāli.
5. Pēc ierīces uzstādīšanas pievienojiet strāvas kontaktdakšu kontaktligzdai, lai ieslēgtu ierīci.

UZMANĪBU!

Piesardzības pasākumi pirms lietošanas:
pirms jebkādu izmaiņu veikšanas ledusskapis ir jāatvieno no strāvas padeves.
Veiciet piesardzības pasākumus, lai novērstu jebkādas traumas.

LV

Lampiņas maiņa

- Jebkāda LED lampiņu nomaiņa vai apkope ir jāveic ražotājam, tā servisa pārstāvim vai līdzīgi kvalificētai personai.

UZMANĪBU!

Šis izstrādājums satur energoefektivitātes (G) klases gaismas avotu.

Ierīces pievienošana

Pēc ierīces uzstādīšanas pievienojiet strāvas kontaktdakšu kontaktligzdai.

UZMANĪBU!

Pēc barošanas vada (vai kontaktdakšas) pievienošanas kontaktligzdai uzgaidiet 2 vai 3 stundas, pirms ievietojat produktus ierīcē. Ievietojot produktus pirms ierīces pilnīgas atdzišanas, produkti var sabojāties.

Padomi enerģijas taupīšanai

- Nenovietojiet ierīci blakus plītīm, radiatoriem un citiem karstuma avotiem. Ja apkārtnes temperatūra ir augsta, kompresors darbosies biežāk un ilgāk, radot lielāku enerģijas patēriņu.
- Nodrošiniet pietiekamu ventilāciju pie ierīces pamatnes, tās sānos un aizmugurē. Nekad nenosedziet ventilācijas atveres.
- Lūdzu, ievērojiet arī nodaļā "Uzstādīšana" norādītos atstarpju izmērus.
- Atvilktņu un plauktu izkārtojums, kā parādīts ilustrācijā, piedāvā efektīvāko enerģijas izmantošanu un tāpēc ieteicams to izmantot, cik iespējams. Visām atvilktnēm un plauktiem ir jāatrodas ierīcē, lai uzturētu stabilu temperatūru un taupītu enerģiju.
- Lai iegūtu lielāku uzglabāšanas vietu (piem., lielām atdzesētām/saldētām precēm), vidējās atvilktnes var izņemt. Augšējās un apakšējās atvilktnes un plaukti ir jāizņem pēdējie, ja nepieciešams.
- Vienmērīgi piepildīts ledusskapja/saldētavas nodalījums veicina optimālu enerģijas izmantošanu. Tāpēc izvairieties no tukšiem un pustukšiem nodalījumiem.
- Ļaujiet siltiem produktiem atdzist, pirms ievietojat tos ledusskapī/saldētavā. Produkti, kas ir jau atdzisuši, paaugstina energoefektivitāti.
- Saldētus produktus atkausējiet ledusskapī. Saldētu produktu aukstums samazina enerģijas patēriņu ledusskapja nodalījumā un tādējādi paaugstina energoefektivitāti.
- Lai līdz minimumam samazinātu aukstuma zudumu, atveriet durvis uz iespējami īsu brīdi. Īslaicīga durvju atvēršana un pareiza aizvēršana samazina enerģijas patēriņu.
- Ierīces durvju blīvēm jābūt bez jebkādiem bojājumiem, lai durvis aizvērtu pareizi un enerģija netiktu lieki patērēta.

LIETOŠANAS INSTRUKCIJAS

Vadības panelis

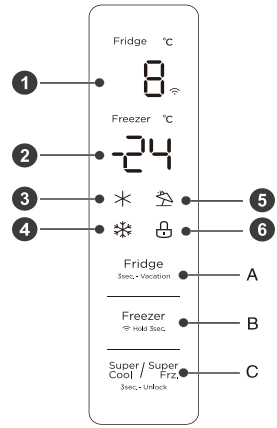

	Displejs		Poga
1	Dzesēšanas kameras temperatūras displeja zona	**A**	Dzesēšanas kameras temperatūras iestatīšanas poga
2	Saldēšanas kameras temperatūras displeja zona	**B**	Saldēšanas kameras temperatūras iestatīšanas poga
3	Spēcīgas dzesēšanas ikona	**C**	Spēcīgas dzesēšanas/spēcīgas saldēšanas poga
4	Spēcīgas saldēšanas ikona		
5	Atvaļinājuma ikona		
6	Bloķēšanas ikona		

UZMANĪBU!

Faktiskais vadības panelis var atšķirties atkarībā no modeļa.

Displejs

- Pirmo reizi ieslēdzot ledusskapi, viss displejs iedegsies uz 3 sekundēm. Pēc tam ekrānā ir redzams normāls darbības displejs. Pirmo reizi izmantojot ledusskapi, dzesēšanas kameras temperatūra un saldēšanas kameras temperatūra attiecīgi jāiestata uz +5° C/-18 °C.
- Kad rodas kļūda, displeja panelis rāda kļūdas kodu (skatīt nākamajā lappusē), normālas darbības laikā displeja panelis rāda dzesēšanas kameras un saldēšanas kameras iestatīto temperatūru.
- Normālos apstākļos, ja ledusskapis netiek manuāli darbināts 30 sekundes, vadības panelis tiek automātiski bloķēts, un bloķētā stāvoklī displeja gaisma nodziest pēc 30 sekundēm.

LV

Bloķēšana/atbloķēšana

- Atbloķētā stāvoklī nospiediet pogu Super / Super Cool / Frz. 3sec.- Unlock uz 3 sekundēm, lai aktivizētu bloķētu stāvokli. Atskanēs bloķēšanas signāls.
- Bloķētā stāvoklī nospiediet un 3 sekundes turiet pogu Super / Super Cool / Frz. 3sec.- Unlock, lai aktivizētu atbloķētu stāvokli. Atskanēs atbloķēšanas signāls.
- Ja 30 sekundes netiek izmantota neviena poga, automātiski iestājas bloķēts stāvoklis un vienlaicīgi ārējā displeja panelis ar mūzikas signālu atskaņo bloķēšanas signālu.
- Bloķētā stāvoklī var apturēt brīdinājuma signālu, bet visas pārējās darbības ar taustiņiem jāveic atbloķētā stāvoklī.
- Ja darbība ir bloķētā stāvoklī, parādīsies kļūdas signāls.

Dzesēšanas kameras temperatūras iestatīšana

- Noklikšķiniet pogu Fridge 3sec.- Vacation, lai mainītu dzesēšanas kameras iestatīto temperatūru. Ar katru dzesēšanas kameras temperatūras regulēšanas pogas klikšķi iestatītā temperatūra samazinās par 1°C.
- Dzesēšanas kameras temperatūras iestatīšanas diapazons ir no +2°C līdz +8°C. Kad iestatītā temperatūra ir +2°C,
- noklikšķiniet pogu, un dzesēšanas kameras iestatītā temperatūra tiks pārslēgta uz +8°C.

Saldēšanas kameras temperatūras iestatīšana

LV

- Noklikšķiniet pogu Freezer, lai mainītu saldēšanas kameras iestatīto temperatūru. Ar katru saldēšanas kameras temperatūras regulēšanas pogas klikšķi iestatītā temperatūra samazinās par 1°C.
- Saldēšanas kameras temperatūras iestatīšanas diapazons ir no -24°C līdz -16°C.
- Kad temperatūra ir -24°C, noklikšķiniet pogu, un saldēšanas kameras iestatītā temperatūra tiks pārslēgta uz -16°C.

UZMANĪBU!

Ieteicamais iestatījums: dzesēšanas kamera 4 °C, saldēšanas kamera -18 °C.

Atvaļinājuma režīms

- Ilgstoši nospiediet dzesēšanas temperatūras regulēšanas pogu (3 s), lai iestatītu/atceltu brīvdienu režīmu.
- Iestatot brīvdienu režīmu, dzesēšana tiek izslēgta, dzesēšanas temperatūras displeja zona izdziest, un saldēšana automātiski tiek iestatīta uz -18°C.
- Izmantojot dzesēšanas/saldēšanas/spēcīgas dzesēšanas un spēcīgas saldēšanas pogas, brīvdienu režīms tiek izslēgts.
- Izslēdzot brīvdienu režīmu, dzesēšanas kameras temperatūra automātiski atgriežas uz temperatūru, kāda bija iestatīta pirms brīvdienu režīma; saldēšanas kameras temperatūra automātiski atgriežas uz temperatūru, kāda bija iestatīta pirms brīvdienu režīma; tiek aktivizēts normālas darbības režīms.

Spēcīgas saldēšanas režīms

- Izmantojot spēcīgas dzesēšanas un spēcīgas saldēšanas režīmu, nospiežot pogu Super Cool / Super Frz, 3sec.- Unlock, iestatījumu secība ir šāda: spēcīga dzesēšana -> spēcīga saldēšana -> atcelt.
- Iestatot/atceļot spēcīgas dzesēšanas režīmu, attiecīgi spēcīgas dzesēšanas ikona ir ieslēgta/izslēgta.
- Iestatot spēcīgas dzesēšanas režīmu, dzesēšana automātiski tiek iestatīta uz +2°C.
- Izslēdzot spēcīgas dzesēšanas režīmu, dzesēšanas kameras temperatūra automātiski atgriezīsies pie temperatūras, kas bija iestatīta pirms ātrās dzesēšanas režīma.
- Kad ir iestatīts spēcīgas saldēšanas režīms, iedegas spēcīgas saldēšanas ikona.
- Kad ir iestatīts spēcīgas saldēšanas režīms, saldēšana automātiski tiek iestatīta uz -24°C.
- Izslēdzot spēcīgas saldēšanas režīmu, saldēšanas kameras temperatūra automātiski atgriezīsies pie temperatūras, kāda bija iestatīta pirms spēcīgas saldēšanas režīma.
- Spēcīgas dzesēšanas režīms tiek automātiski atspējots uz 6 h.
- Spēcīgas saldēšanas režīms tiek automātiski atspējots uz 24 h.

UZMANĪBU!

Ātrās saldēšanas funkcija ir izstrādāta, lai saglabātu saldētavā ievietoto pārtikas produktu uzturvērtību. Produktus iespējams sasaldēt visīsākajā laikā. Ja vienlaicīgi tiek sasaldēts liels daudzums produktu, ieteicams ieslēgt ātrās saldēšanas funkciju un ievietot produktus. Saldēšanas ātrums saldētavas nodalījumā tiek palielināts, ļaujot ātri sasaldēt produktus, efektīvi saglabājot uzturvērtību un veicinot uzglabāšanu.

LV

Atvēršanas brīdinājuma un trauksmes vadība

- Ja ledusskapja durvis bez pārtraukuma ir atvērtas 120 sekundes, atskan brīdinājuma signāls, līdz durvis tiek aizvērtas; nospiežot jebkuru taustiņu, signāls tiek apturēts.

Kļūmju norādes

- Norādīto brīdinājumu parādīšanās displejā liecina par attiecīgajām ledusskapja kļūmēm. Lai gan kļūmju gadījumā ledusskapis var nodrošināt uzglabāšanu vēsumā, lietotājam ir jāsazinās ar apkopes speciālistu, lai nodrošinātu ierīces optimālu darbību.

Kļūmes kods	Kļūmes apraksts
E1	Dzesēšanas kameras temperatūras sensora kļūda
E2	Saldēšanas kameras temperatūras sensora kļūda
E3	Gaļas un zivju zonas temperatūras sensora kļūme
E5	Saldēšanas/atkausēšanas sensora noteikšanas kontūra kļūda
E6	Sakaru kļūda
E7	Apkārtējās gaisa temperatūras sensora kļūda

Padomi produktu uzglabāšanai

Saldētavas nodalījums

- Saldētava ir paredzēta ļoti zemā temperatūrā sasaldētu produktu glabāšanai, saldētu produktu ilgtermiņa glabāšanai un ledus gatavošanai.
- Saldētavas durvju plauktos glabājiet tikai saldētus produktus, nevis saldēšanai paredzētus karstus produktus.
- Nenovietojiet svaigus un saldētus produktus blakus. Saldēti produkti var atkust.
- Saldējot svaigus produktus (piemēram, gaļu, zivis vai sasmalcinātu gaļu), sagrieziet to daļās, ko var izlietot vienā reizē.
- Saldētu produktu glabāšana: norādījumi parasti ir sniegti uz iepakojumiem, un tie ir jāievēro. Ja uz iepakojuma nav informācijas, produktus nedrīkst glabāt ilgāk kā trīs mēnešus no pirkuma datuma.
- Iegādājoties saldētus produktus, pārliecinieties, ka tie bijuši sasaldēti atbilstošā temperatūrā un iepakojums nav bojāts.
- Saldēti produkti ir jāuzglabā atbilstošos iepakojumos, lai saglabātu kvalitāti, un iespējami drīz jāievieto atpakaļ saldētavā.
- Ja saldētu produktu iepakojums norāda uz mitrumu vai ir anormāli uzpūties, iespējams, tas ir glabāts nepareizā temperatūrā un saturs ir bojāts.
- Saldētu produktu glabāšanas periods ir atkarīgs no telpas temperatūras, termostata iestatījuma, saldētavas durvju atvēršanas biežuma, produktu veida un tā, cik ātri produkti ir transportēti no veikala uz mājām. Vienmēr ievērojiet uz iepakojuma sniegtos norādījumus un nekad nepārsniedziet uz iepakojuma norādīto maksimālo glabāšanas laiku.

LV

Dzesēšanas nodalījums

- Lai mazinātu mitrumu un sekojošu ledus veidošanos, nekad neievietojiet ledusskapī šķidrumu nenoslēgtos traukos. Sarma parasti koncentrējas iztvaicētāja vēsākajās daļās. Glabājot nenosegtus šķidrumus, biežāk ir nepieciešama atkausēšana.
- Nekad neievietojiet ledusskapī siltus produktus. Tie vispirms ir jāatdzesē līdz istabas temperatūrai un tad jāievieto, nodrošinot pietiekamu gaisa cirkulēšanu ledusskapī.
- Produkti un produktu trauki nedrīkst pieskarties ledusskapja aizmugurējai sienai, jo tie var piesalt pie tās. Neviriniet ledusskapja durvis bieži.
- Gaļu un tīrītas zivis (iesaiņotas iepakojumā vai plastmasas folijā) var ievietot ledusskapī un izlietot 1–2 dienu laikā.
- Augļus un dārzeņus bez iepakojuma var ievietot nodalījumā, kas paredzēts svaigiem augļiem un dārzeņiem.

UZMANĪBU!

Katra nodalījuma optimālās temperatūras iestatījums ir atkarīgs no apkārtnes temperatūras. Optimālā temperatūra ir balstīta uz +25°C apkārtnes temperatūru.

Secība	Nodalījumu TIPS	Mērķa glabāšanas temp. [°C]	Atbilstošā pārtika
1	Ledusskapis	+2 ~ +8	Saldēšanai nav piemērotas olas, vārīti ēdieni, iepakoti ēdieni, augļi un dārzeņi, piena produkti, kūkas, dzērieni un citi pārtikas produkti.
2	(***)*-Saldētava	≤ -18	Jūras veltes (zivis, garneles, vēžveidīgie), saldūdens produkti un gaļas produkti (ieteicams 3 mēneši, jo ilgāks uzglabāšanas laiks, jo sliktāka garša un uzturvērtība), piemērots saldētai svaigai pārtikai.
3	***-Saldētava	≤ -18	Jūras veltes (zivis, garneles, vēžveidīgie), saldūdens produkti un gaļas produkti (ieteicams 3 mēneši, jo ilgāks uzglabāšanas laiks, jo sliktāka garša un uzturvērtība), piemērots saldētai svaigai pārtikai.
4	**-Saldētava	≤ -12	Jūras veltes (zivis, garneles, vēžveidīgie), saldūdens produkti un gaļas produkti (ieteicams 3 mēneši, jo ilgāks uzglabāšanas laiks, jo sliktāka garša un uzturvērtība), piemērots saldētai svaigai pārtikai.
5	*-Saldētava	≤ -6	Jūras veltes (zivis, garneles, vēžveidīgie), saldūdens produkti un gaļas produkti (ieteicams 3 mēneši, jo ilgāks uzglabāšanas laiks, jo sliktāka garša un uzturvērtība), piemērots saldētai svaigai pārtikai.
6	0 zvaigznītes	-6 ~ 0	Svaiga cūkgaļa, liellopu gaļa, zivis, vistas gaļa, daži fasēti apstrādāti pārtikas produkti utt. (Ieteicams apēst tās pašas dienas laikā, vēlams ne ilgāk kā 3 dienu laikā). Daļēji fasēti apstrādāti pārtikas produkti (nesasaldējami produkti).
7	Atdzesēšana	-2 ~ +3	Svaiga/saldēta cūkgaļa, liellopu gaļa, vistas gaļa, saldūdens jūras velšu produkti utt. (7 dienas temperatūrā zem 0°C, un virs 0°C ieteicams lietot uzturā attiecīgās dienas laikā, vēlams ne ilgāk kā 2 dienu laikā). Jūras veltes (mazāk par 0 uz 15 dienām, nav ieteicams uzglabāt temperatūrā virs 0°C).
8	Svaiga pārtika	0 ~ +4	Svaiga cūkgaļa, liellopu gaļa, zivis, vistas gaļa, termiski apstrādāti produkti utt. (Ieteicams apēst vienas dienas laikā, vēlams ne ilgāk kā 3 dienu laikā)
9	Vīns	+5 ~ +20	Sarkanvīns, baltvīns, dzirkstošais vīns utt.

UZMANĪBU!

lūdzu, uzglabājiet dažādus pārtikas produktus atbilstoši produktu nodalījumiem vai mērķa uzglabāšanas temperatūrai.

LV

LIETOTNES IESTATĪŠANA UN DARBĪBA

Lejupielādējiet SmartHome lietotni

Lietotņu veikalā (Google Play Store, Apple App Store) meklējiet “SmartHome” un atrodiet lietotni SmartHome. Lejupielādējiet un instalējiet to tālrunī. Lietotni varat lejupielādēt arī, skenējot tālāk norādīto QR kodu.



Reģistrējieties un piesakieties

Atveriet lietotni SmartHome un izveidojiet jaunu kontu (varat reģistrēties arī, izmantojot trešās puses kontu). Ja jums jau ir konts, izmantojiet to, lai pieteiktos.



Savienojiet savas ierīces ar SmartHome

1. Lūdzu, pārliecinieties, ka jūsu mobilais tālrunis ar savienots ar bezvadu tīklu. Ja nav, dodieties uz iestatījumiem un iespējojiet bezvadu tīklus un Bluetooth.
2. Ieslēdziet ierīces.
3. Tālrunī atveriet SmartHome lietotni.
4. Ja parādās ziņojums “Tuvumā atrastas viedierīces”, noklikšķiniet, lai tās pievienotu.



5. Ja ziņojums neparādās, lapā atlasiet “+” un tuvumā esošo ierīču sarakstā atlasiet savu ierīci. Ja jūsu ierīce nav sarakstā, pievienojiet ierīci manuāli pēc ierīces kategorijas un ierīces modeļa.



6. Savienojiet ierīci ar bezvadu tīklu saskaņā ar norādījumiem lietotnē. Ja savienojums neizdodas, izpildiet lietotnē sniegtos norādījumus, lai turpinātu darbību.



PIEZĪME

1. Pārliecinieties, ka ierīces ir ieslēgtas.
2. Turiet mobilo tālruni pietiekami tuvu ierīcei, kad savienojat ierīci ar tīklu.
3. Savienojiet mobilo tālruni ar bezvadu tīklu mājās un pārliecinieties, ka zināt bezvadu tīkla paroli.
4. Pārbaudiet, vai jūsu bezvadu maršrutētājs atbalsta 2,4 GHz joslu, un ieslēdziet to. Ja neesat pārliecināts, vai maršrutētājs atbalsta 2,4 GHz joslu, sazinieties ar maršrutētāja ražotāju.
5. Ierīce nevar izveidot savienojumu ar bezvadu tīklu, kam nepieciešama autentifikācija, un tas parasti notiek sabiedriskās zonās, piemēram, viesnīcās, restorānos utt. Lūdzu, izveidojiet savienojumu ar bezvadu tīklu, kam nav nepieciešama autentifikācija.
6. Mobilajā tālrunī izslēdziet WLAN+ (Android) vai WLAN Assistant (iOS) funkciju, kad savienojat ierīci ar tīklu.
7. Gadījumā, ja ierīce ir bijusi savienota ar bezvadu tīklu iepriekš, bet jāizveido jauns savienojums, noklikšķiniet "+" lietotnes sākuma lapā un pievienojiet ierīci vēlreiz pēc ierīces kategorijas un modeļa saskaņā ar norādījumiem lietotnē.

TĪRĪŠANA UN APKOPE

Atkausēšana

- Ledusskapis ir izgatavots, balstoties uz gaisa dzesēšanas principu, un tam ir automātiskas atkausēšanas funkcija. Apsarmojumu, kas radies gadalaika vai temperatūras maiņas dēļ, var manuāli noņemt, atvienojot ierīci no barošanas avota vai slaukot ar sausu dvieli.

Durvju nodalījuma tīrīšana

- Atbilstoši virziena bultiņai zemāk redzamajā attēlā izmantojiet abas rokas, lai saspiestu plauktu, un velciet to augšup, lai izņemtu.
- Pēc tam, kad izņemtais plaukts ir nomazgāts, varat regulēt tā uzstādīšanas augstumu atbilstoši savām prasībām.

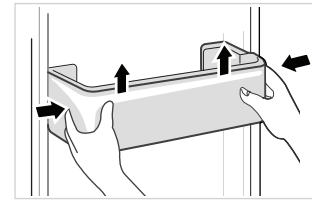

Stikla plaukta tīrīšana

LV

- Tā kā ledusskapja ieliktņa iekšējai daļai, kas saskaras ar plauktiem, ir atbalsta mehānisms, plauktus var izņemt, paceļot tos augšup.
- Regulējiet un tīriet plauktus atbilstoši savām prasībām.

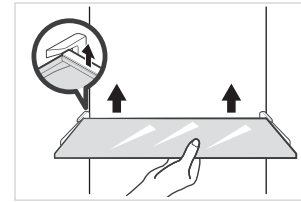

Dārzeņu atvilktnes tīrīšana

1. Izņemiet atvilktnes saturu. Satveriet dārzeņu atvilktnes rokturi un izvelciet to līdz galam.
2. Paceliet dārzeņu atvilktni uz augšu un izņemiet to, izvelkot to ārā.

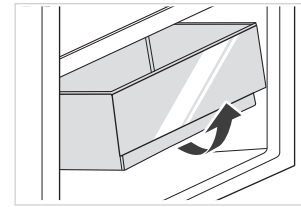

UZMANĪBU!

Tīrīšanai ieteicams izmantot mīkstus dvieļus vai sūkli, kas samitrināts ūdenī un nekodīgā neitrālā mazgāšanas līdzeklī. Saldētava jātīra ar tīru ūdeni un sausu drānu. Pirms energopadeves ieslēgšanas atveriet durvis, lai mitrās daļas nožūtu dabiskā ceļā. Ledusskapja tīrīšanai nelietojiet cietas birstes, tērauda bumbas, metāla sukas, abrazīvus līdzekļus, piemēram, zobu pastas, organiskus šķīdinātājus (piemēram, alkoholu, acetonu, banānu eļļu u. c.), vārošu ūdeni, skābus vai sārmainus līdzekļus, jo tie var sabojāt ledusskapja virsmu un iekšpusi.

TRAUCĒJUMMEKLĒŠANA

Sekojošās vienkāršās problēmas var risināt pats lietotājs. Sazinieties ar pēcpārdošanas pakalpojumu nodaļu, ja problēma nav atrisināta.

Problēma	Iespējamais cēlonis
Nedarbojas	• Pārbaudiet, vai ierīce ir savienota ar barošanas avotu un spraudnis ir cieši iesprausts.
	• Pārbaudiet, vai spriegums nav pārāk zems.
	• Pārbaudiet, vai nav traucēta elektroapgāde vai radusies problēma kontūra daļā.
Smaka	• Aromātiski produkti ir cieši jāiesaiņo.
	• Pārbaudiet, vai nav sabojājušos produktu.
	• Iztīriet ledusskapja iekšpusi.
Kompresora ilgstoša darbība	• Ledusskapja ilgstoša darbība vasarā,
	• kad apkārtējā temperatūra ir augsta, ir normāla parādība. Šajā laikā ledusskapī nav ieteicams uzglabāt pārāk daudz produktu.
	• Produktiem ir jābūt atdzisušiem pirms to ievietošanas ierīcē.
	• Durvis tiek pārāk bieži virinātas.
Lampiņa neiedegas	• Pārbaudiet, vai ledusskapis ir savienots ar barošanas avotu un vai nav bojāta apgaismojuma lampiņa.
	• Lūdziet speciālistu nomainīt lampiņu.
Durvis nevar pareizi aizvērt	• Durvīm traucē produktu iepakojumi, pārāk daudz produktu ievietoti.
	• Ledusskapis ir sagāzies.
Skaļš troksnis	• Pārbaudiet, vai grīda ir līdzena un ledusskapis ir novietots stabili.
	• Pārbaudiet, vai piederumi ir novietoti pareizajās vietās.

Problēma	Iespējamais cēlonis
Durvju blīve nav cieša	• Noņemiet svešķermeņus no durvju blīves.
	• Sasildiet durvju blīvi un pēc tam atdzesējiet to (sildīšanai varat izmantot elektrisko fēnu vai karstu dvieli).
Ūdens tekne pārplūst	• Kamerā ir pārāk daudz produktu vai uzglabātie produkti satur pārāk daudz ūdens, kā rezultātā nepieciešama spēcīga atkausēšana.
	• Durvis nav rūpīgi aizvērtas, gaisa ieplūdes dēļ rodas apsarmojums un atkausēšanas rezultātā ir daudz ūdens.
Karsts korpuss	• Iebūvētā kondensatora karstuma izkliedēšana caur korpusu, kas ir normāla parādība. Ja korpuss sakarst dēļ augstas apkārtnes temperatūras, pārāk liela daudzuma produktu vai kompresora izslēgšanās, nodrošiniet labu ventilēšanu, lai veicinātu karstuma izkliedēšanu.
Virsmas kondensācija	• Kondensāts uz ledusskapja ārējās virsmas un durvju blīvēm ir normāla parādība, ja apkārtnes mitrums ir pārāk augsts. Noslaukiet kondensātu ar tīru dvieli.
Anormāls troksnis	• Dūkoņa: Kompresors darbības laikā var radīt dūkoņu, un dūkoņa ir skaļa, īpaši sākot un beidzot darbu. Tā ir normāla parādība.
	• Krakšķi: Ierīces iekšpusē plūstošais dzesētājs var radīt krakšķus, kas ir normāla parādība.

CE

Ar šo Midea paziņo, ka iekārta ar SmartHome funkcionalitāti atbilst Direktīvas 2014/53/ES būtiskajām prasībām un citiem saistītiem noteikumiem. Detalizēta RED atbilstības deklarācija un papildu dokumenti ir pieejami tiešsaistē www.midea.com, skatot produktu lapu savai iekārtai.

CE

2,4 GHz josla: 100 mW maks.
5 GHz josla: 100 mW maks.

LV

PIELIKUMS

Īpaši jaunam Eiropas standartam

Pasūtītās detaļas, kas norādītas tabulā, var iegādāties ar servisa nodrošinātāja starpniecību.

Pasūtītā daļa	Nodrošina	Minimālais piegādes laiks
Termostati	Profesionāls apkopes personāls	Vismaz 7 gadus pēc pēdējā modeļa palaišanas tirgū
Temperatūras sensori	Profesionāls apkopes personāls	Vismaz 7 gadus pēc pēdējā modeļa palaišanas tirgū
Apdrukātas shēmas plates	Profesionāls apkopes personāls	Vismaz 7 gadus pēc pēdējā modeļa palaišanas tirgū
Gaismas avots	Profesionāls apkopes personāls	Vismaz 7 gadus pēc pēdējā modeļa palaišanas tirgū
Durvju rokturi	Profesionāli labotāji un galalietotāji	Vismaz 7 gadus pēc pēdējā modeļa palaišanas tirgū
Durvju eņģes	Profesionāli labotāji un galalietotāji	Vismaz 7 gadus pēc pēdējā modeļa palaišanas tirgū
Plaukti	Profesionāli labotāji un galalietotāji	Vismaz 7 gadus pēc pēdējā modeļa palaišanas tirgū
Grozi	Profesionāli labotāji un galalietotāji	Vismaz 7 gadus pēc pēdējā modeļa palaišanas tirgū
Durvju blīves	Profesionāli labotāji un galalietotāji	Vismaz 10 gadus pēc pēdējā modeļa palaišanas tirgū

LV

Cienījamais klient,

1. Ja vēlaties nodot atpakaļ vai nomainīt izstrādājumu, lūdzu, sazinieties ar veikalu, kurā to iegādājāties.

(Atcerieties paņemt līdzi pirkuma čeku)

2. Ja izstrādājums ir salūzis un ir nepieciešams remonts, lūdzu, sazinieties ar pēcpārdošanas pakalpojumu sniedzēju.

UZMANĪBU!

Informāciju par konkrēto modeli produktu datubāzē, kā arī modeļa identifikatoru var iegūt, izmantojot tīmekļa saiti, skenējot QR kodu, ja tāds ir, uz izstrādājuma energoefektivitātes marķējuma.
Lai iegūtu papildinformāciju par ierīces energoefektivitāti, apmeklējiet vietni https://ec.europa.eu un meklējiet, izmantojot modeļa nosaukumu.
Modeļa nosaukums pieejams uz ierīces datu uzlīmes.

Aukstākā zona ledusskapī

PĒC IZVĒLES: Atbilstošās temperatūras rādītājs

- Atbilstošās temperatūras rādītāju var izmantot, lai noteiktu temperatūru zem +4°C. Pakāpeniski samaziniet temperatūru, ja nav redzams "OK".

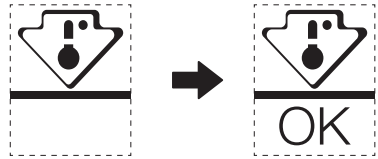

- Lai nodrošinātu temperatūru šajā zonā, nemainiet plaukta pozīciju. Piespiedu gaisa ledusskapjiem (modeļiem ar ventilatoru vai automātiskās atkausēšanas funkciju) aukstākās zonas simbola nav, jo temperatūra iekšpusē ir viendabīga.

Temperatūras indikatora iestatīšana

- Lai palīdzētu jums veikt ledusskapja iestatīšanu, tas ir aprīkots ar temperatūras indikatoru, kas novēro vidējo temperatūru aukstākajā zonā.
- BRĪDINĀJUMS! Šis indikators ir paredzēts tikai darbam ar jūsu ledusskapi, nelietojiet to citā ledusskapī (faktiski aukstākā zona nav tāda pati) vai citiem nolūkiem.

Temperatūras pārbaude aukstākajā zonā

- Izmantojot temperatūras indikatoru, jūs varat regulāri pārbaudīt, vai aukstākās zonas temperatūra ir pareiza. Ledusskapja iekšējā temperatūra ir atkarīga no vairākiem faktoriem, piemēram, telpas apkārtējās temperatūras, uzglabāto pārtikas produktu daudzuma un durvju atvēršanas biežuma. Iestatot ierīci, ņemiet vērā šos faktorus.
- Kad indikators rāda "OK", tas nozīmē, ka termostats ir labi noregulēts un iekšējā temperatūra ir pareiza.
- Ja temperatūras indikators nomainās uz BALTU, tas nozīmē, ka temperatūra ir pārāk augsta; šādā gadījumā palieliniet ledusskapja temperatūras kontroles iestatījumu un uzgaidiet 12 stundas, pirms no jauna vizuāli pārbaudāt indikatoru. Kad ir ievietoti svaigi pārtikas produkti vai durvis ir atstātas atvērtas, pēc kāda laika temperatūras indikators, iespējams, nomainīsies uz BALTU.

PORUKA ZAHVALNOSTI

Hvala vam što ste izabrali kompaniju Midea! Pre upotrebe svog novog Midea proizvoda, pažljivo pročitajte ovo uputstvo da biste se uverili da znate kako da na bezbedan način koristite karakteristike i funkcije koje vaš novi uređaj nudi.

SADRŽAJ

PORUKA ZAHVALNOSTI ---------- 01

SPECIFIKACIJE ---------- 02

PREGLED PROIZVODA ---------- 03

POSTAVLJANJE PROIZVODA ---------- 04

UPUTSTVO ZA UPOTREBU ----------11

KONFIGURISANJE I UPOTREBA APLIKACIJE ---------- 16

ČIŠĆENJE I ODRŽAVANJE ---------- 18

REŠAVANJE PROBLEMA ---------- 19

DODATAK ---------- 22

SR

SPECIFIKACIJE

Model proizvoda	MDRB521MIC
Nominalni napon/frekvencija	220-240 V~ / 50 Hz
Nazivna jačina struje	1,1 A
Ukupna zapremina	378 L
Zapremina odeljka za čuvanje sveže hrane	256 L
Zapremina odeljka za čuvanje zamrznute hrane	122 L
Vreme rasta temperature	13 h
Kapacitet zamrzavanja	7,5 kg/24 h
Ukupne dimenzije (Š x D x V)	595x700x2010 mm

Smart Home

Model modula za bežičnu mrežu	MWB-S-WB01
Standard	IEEE 802.11b/g/n
Tip antene	Antena sa štampanom pločom
Frekvencijski opseg	2400–2483,5 MHz
Radna temperatura	0 °C – 85 °C / 32 °F – 185 ° F Radna vlažnost: 10% – 85%
Ulazna struja	5 V DC/500 mA maks. Prenosna snaga: < 20 dBm

SR

PREGLED PROIZVODA

Nazivi komponenti

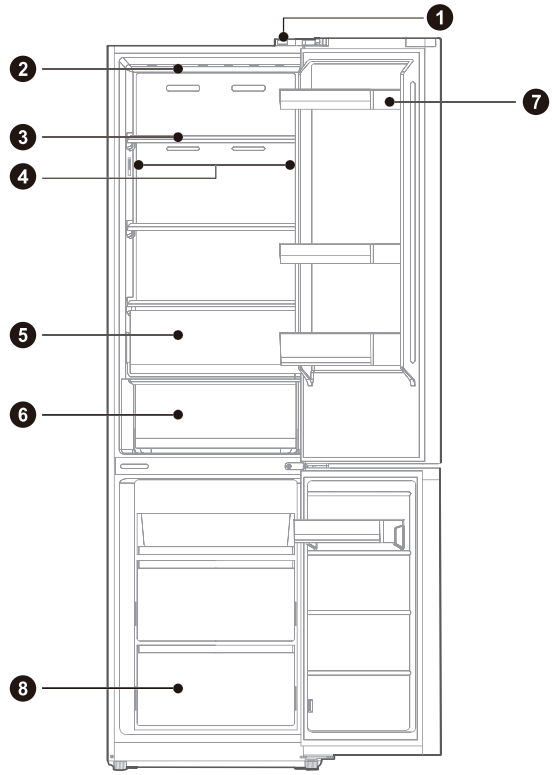

1	Prekidač vrata	**5**	Kutija za voće i povrće
2	LED sijalica	**6**	Kutija za meso i ribu
3	Polica	**7**	Polica za vrata
4	LED sijalica (kod nekih modela)	**8**	Fioka

SR

PAŽNJA

Slika iznad služi samo za referencu. Stvarna konfiguracija će zavisiti od kupljenog proizvoda ili izjave distributera.

POSTAVLJANJE PROIZVODA

Uputstvo za postavljanje

Za uređaje za hlađenje sa klimatskom klasom

- U zavisnosti od klimatske klase, ovaj frižider predviđen je za upotrebu u opsezima temperature okruženja navedenim u sledećoj tabeli.
- Klimatsku klasu možete da pronađete na pločici sa specifikacijama. Proizvod ne može ispravno da funkcioniše na temperaturama van navedenog opsega.
- Klimatsku klasu možete pronaći na nalepnici proizvoda.

Efektivni opseg temperature

- Proizvod je projektovan tako da normalno radi u opsegu temperature koji je naveden u specifikacijama klase.

Klasa	Simbol	Opseg temperature okoline °C	
		IEC 62552 (ISO 15502)	ISO 8561
Proširena umerena	SN	+ 10 do + 32	+ 10 do + 32
Umerena	N	+ 16 do + 32	+ 16 do + 32
Subtropska	ST	+ 16 do + 38	+ 18 do + 38
Tropska	T	+ 16 do + 43	+ 18 do + 43

SR

Dimenzije i razmaci

- Premala udaljenost od susednih predmeta može dovesti do smanjenja sposobnosti zamrzavanja i povećanja troškova električne energije. Ostavite više od 100 mm slobodnog prostora od svakog susednog zida prilikom postavljanja uređaja.

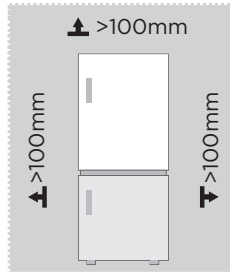

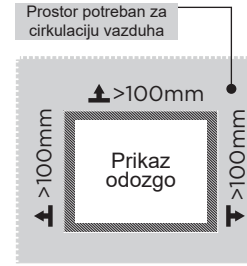

PAŽNJA

Slika iznad služi samo za referencu. Stvarna konfiguracija će zavisiti od kupljenog proizvoda ili izjave distributera.

Dijagram potrebnog prostora (kada su vrata otvorena i zatvorena)

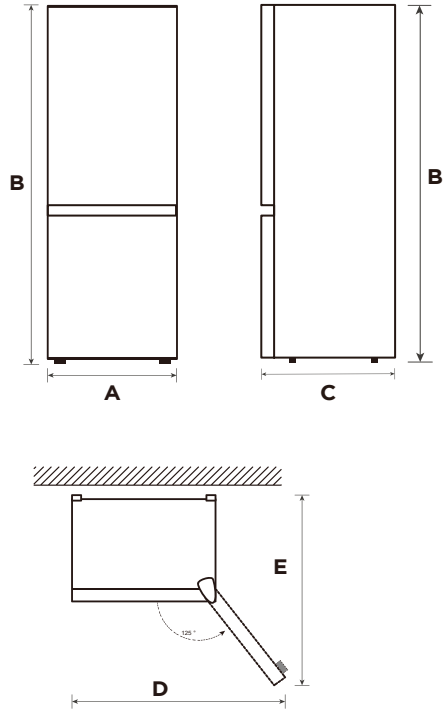

SR

Širina	Ukupna visina	Dubina	Širina kad su vrata otvorena pod uglom od 125°	Dubina kad su vrata otvorena pod uglom od 125°
A	B	C	D	E
595	2010	700	920	1168

Napomena: Sve dimenzije su u mm.

Promena vrata desno-levo

Lista alata koje treba da obezbedi korisnik	
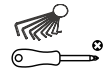	Krstasti odvijač
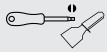	Nož za git/lepak, ravan odvijač
	Nasadni ključ 5/16"
	Papirna lepljiva traka

1. Isključite ovaj uređaj pre obavljanja ove radnje. Uklonite svu hranu sa polica na vratima.
2. Uklonite dekorativni poklopac sa gornje leve šarke, poklopac gornje desne šarke, kao i gornju desnu šarku, pa isključite desnu signalnu liniju (priključci signalne linije 1, 2) na vrhu tela kutije.

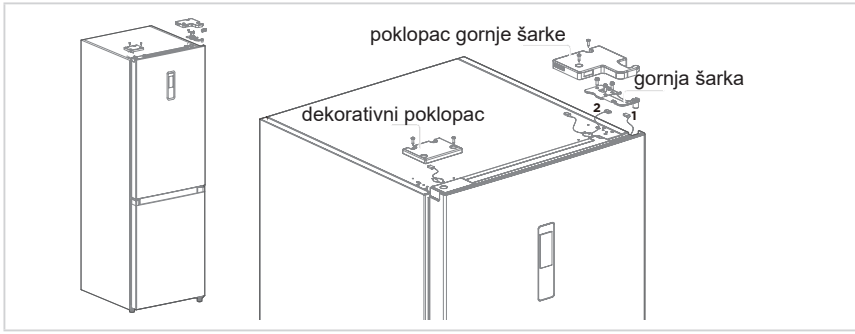

SR

3. Uklonite kućište vrata frižidera (pazite da ne izgubite male delove kao što su rukavac vratila i graničnik na vratima); uklonite srednju šarku i uklonite ukrasni poklopac rupe za šarke na drugoj strani.

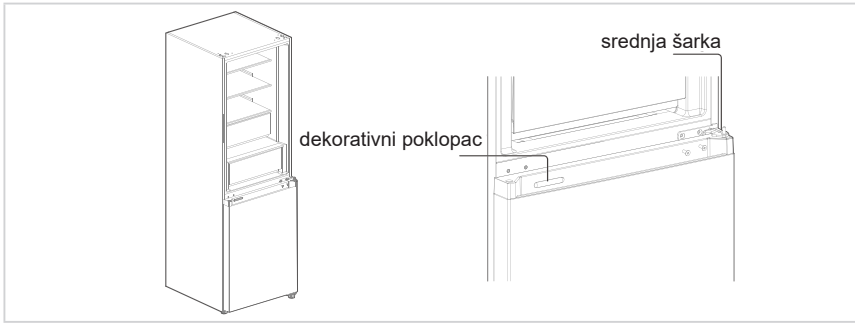

4. Skinite telo vrata zamrzivača (pazite da ne zagubite sitne delove, kao što su čaura osovine i graničnik na vratima); skinite šarku i podesite ugao. Uklonite i postavite osovinu donje šarke na drugu stranu šarke, pa postavite modifikovanu donju šarku na drugu stranu kutije.

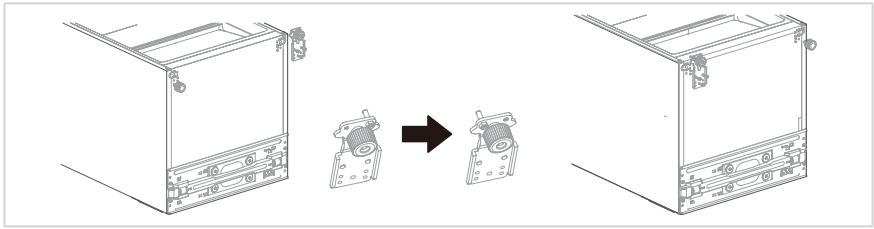

5. Zamena vrata frižidera:
   1) Uklonite pokrovnu pločicu gornjeg poklopca vrata frižidera i levi dekorativni poklopac. Postavite gornju čauru osovine i signalnu liniju tela vrata na drugu stranu, pa postavite pokrovnu pločicu gornjeg kraja. Izvadite desni dekorativni poklopac iz kesice sa priborom i postavite ga na drugu stranu gornjeg poklopca.
   2) Uklonite automatsku bravicu vrata, graničnik vrata i čauru osovine sa vrata frižidera, izvadite levu automatsku bravicu vrata iz kesice sa priborom, postavite je na levu stranu donjeg poklopca vrata frižidera, pa prebacite graničnik vrata i čauru osovine na levu stranu donjeg poklopca vrata frižidera.

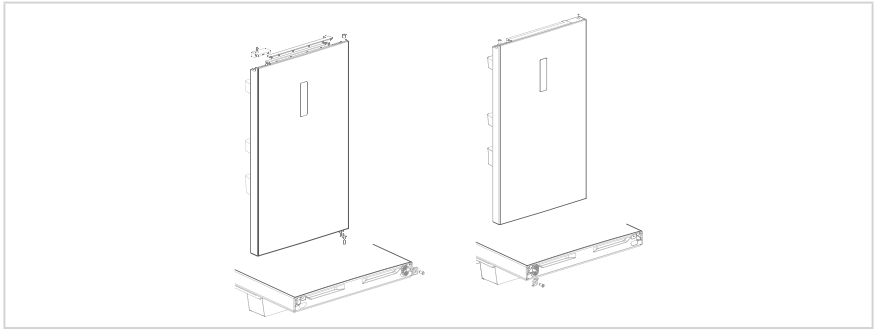

6. Zamena vrata zamrzivača:
   1) Izvadite čauru osovine i poklopac gornjeg poklopca vrata zamrzivača i postavite ih na suprotnu poziciju za zamenu.
   2) Uklonite automatsku bravicu vrata, graničnik vrata i čauru osovine sa vrata zamrzivača, izvadite levu automatsku bravicu vrata iz kesice sa priborom, postavite je na levu stranu donjeg poklopca vrata zamrzivača, pa prebacite graničnik vrata i čauru osovine na levu stranu donjeg poklopca vrata zamrzivača.

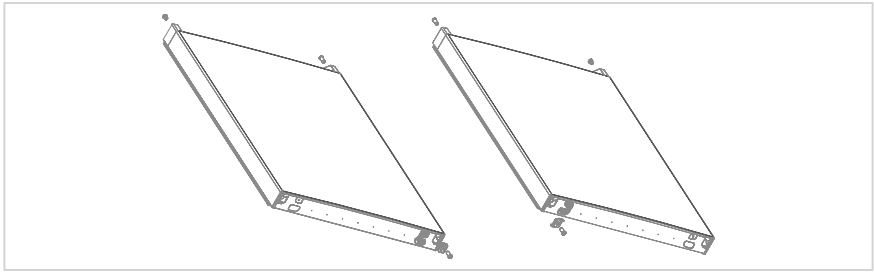

7. Postavite vrata zamrzivača na donju šarku, pa postavite srednju šarku i otvor za šarku zatvorite dekorativnim poklopcem.

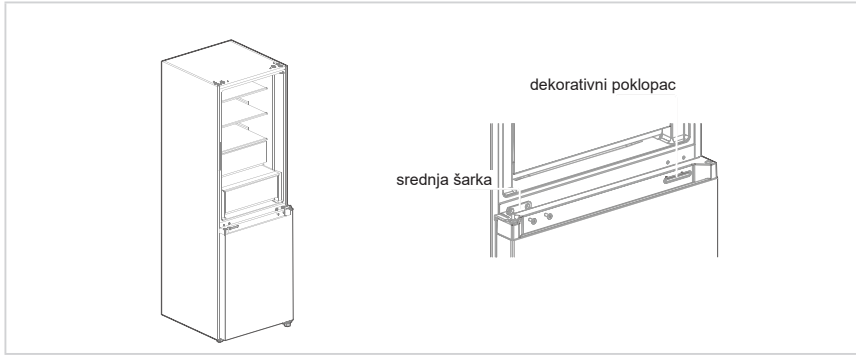

8. Izvadite poklopac gornje leve šarke i gornju levu šarku iz kesice sa priborom. Stavite telo vrata frižidera na srednju šarku, pa postavite gornju levu šarku. Povežite gornju signalnu liniju frižidera 4 sa signalnom linijom tela vrata 1, pa povežite signalnu liniju 2 sa signalnom linijom 3. Na kraju, vratite dekorativni poklopac šarke na desnu stranu tela kutije (napomena: pri vraćanju dekorativnog poklopca šarke na desnu stranu tela kutije, odsecaju se dva umetka na dekorativnom poklopcu šarke (kako prikazuje slika)).

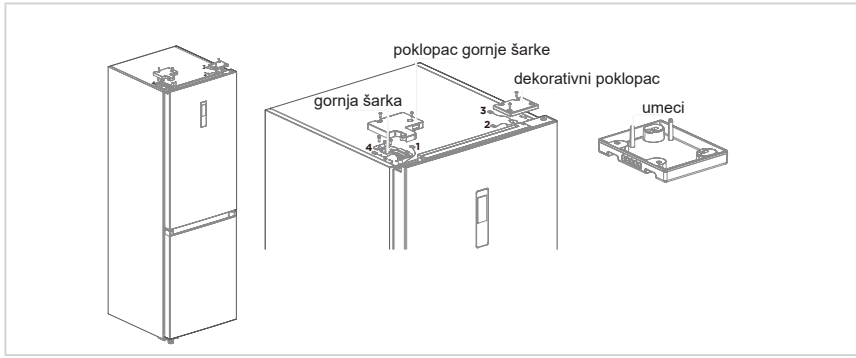

SR

Sve ilustracije su bez garancije. Zadržano je pravo na tehničke promene.

Stopice za nivelisanje

Da bi se izbegle vibracije, uređaj mora biti nivelisan.

Ako je potrebno, podesite zavrtnje za nivelisanje da biste kompenzovali neravan pod.

Prednji deo treba da bude nešto viši od zadnjeg da bi se lakše zatvorila vrata.

Zavrtnji za nivelisanje mogu lako da se okreću ako se kućište malo nagne.

Okrećite zavrtnje za nivelisanje suprotno smeru kazaljke na satu da biste podigli uređaj ili u smeru kazaljke na satu da biste ga spustili.

Premeštanje uređaja

1. Uklonite svu hranu iz unutrašnjosti uređaja.
2. Izvucite utikač za napajanje, umetnite i pričvrstite na kuku za utikač na zadnjoj strani ili na vrhu uređaja.
3. Zalepite delove kao što su police i ručka na vratima da ne bi pali dok premeštate uređaj.
4. Uređaj pažljivo premeštajte uz pomoć jedne ili više osoba. Kada transportujete uređaj na velike udaljenosti, uređaj mora biti u uspravnom položaju.
5. Nakon instaliranja uređaja, priključite utikač u utičnicu da biste uključili uređaj.

PAŽNJA

Mere predostrožnosti pre početka upotrebe:
Pre nego što bilo šta promenite, morate da isključite frižider iz utičnice.
Treba preduzeti mere predostrožnosti kako bi se sprečile bilo kakve telesne povrede.

SR

Zamena sijalica

- Svaka zamena ili održavanje LED sijalica je namenjena proizvođaču, njegovom servisnom zastupniku ili sličnoj kvalifikovanoj osobi.

PAŽNJA

Ovaj proizvod sadrži izvor osvetljenja klase energetske efikasnosti (G).

Povezivanje uređaja

Nakon instaliranja uređaja, priključite utikač u utičnicu.

PAŽNJA

Nakon što priključite kabl za napajanje (ili utikač) u utičnicu, sačekajte 2 ili 3 sata pre nego što stavite hranu u uređaj. Ako dodate hranu pre nego što se uređaj potpuno rashladi, može doći do kvarenja hrane.

Saveti za štednju energije

- Nemojte postavljati uređaj blizu štednjaka, radijatora ili drugih izvora toplote. Ako je temperatura okoline visoka, kompresor će raditi češće i duže, što će dovesti do povećane potrošnje energije.
- Uverite se da postoji dovoljan protok vazduha pri dnu uređaja, na bočnim stranama uređaja i na zadnjoj strani uređaja. Nemojte pokrivati ventilacione otvore.
- Takođe obratite pažnju na dimenzije razmaka u poglavlju „Postavljanje".
- Raspored fioka, polica i poslužavnika prikazan na ilustraciji omogućava najefikasniju iskorišćenost energije i stoga ga treba zadržati koliko god je to moguće. Sve fioke i police treba da ostanu u uređaju kako bi temperatura bila stabilna i kako bi se štedela energija.
- Da biste dobili veći prostor za skladištenje (npr. za velike rashlađene/zamrznute namirnice), moguće je ukloniti srednje fioke. Gornje i donje fioke i police treba ukloniti na kraju, ako je to potrebno.
- Ravnomerno napunjen odeljak frižidera/zamrzivača doprinosi optimalnoj iskorišćenosti energije. Zato izbegavajte da pregrade budu prazne ili poluprazne.
- Ostavite toplu hranu da se ohladi pre nego što je stavite u frižider/zamrzivač. Hrana koja se već ohladila doprinosi većoj energetskoj efikasnosti.
- Ostavite zamrznutu hranu da se odmrzava u frižideru. Hladnoća smrznute hrane smanjuje potrošnju energije u odeljku frižidera, što povećava energetsku efikasnost.
- Otvarajte vrata samo onoliko koliko je potrebno da biste smanjili gubitak hladnoće. Kratkim otvaranjem vrata i njihovim pravilnim zatvaranjem smanjujete potrošnju energije.
- Zaptivke na vratima uređaja moraju da budu potpuno netaknute kako bi se vrata pravilno zatvarala i kako se potrošnja energije ne bi nepotrebno povećavala.

SR

UPUTSTVO ZA UPOTREBU

Kontrolna tabla

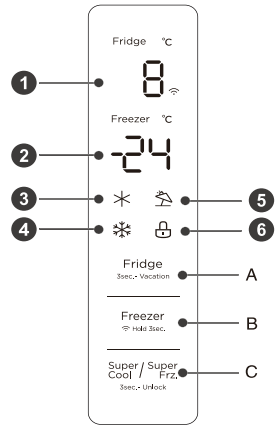

	Ekran		Taster
1	Područje prikaza temperature u rashladnoj komori	**A**	Dugme za podešavanje temperature rashladne komore
2	Područje prikaza temperature komore za zamrzavanje	**B**	Dugme za podešavanje temperature komore za zamrzavanje
3	Ikona za superhlađenje	**C**	Dugme za superhlađenje/superzamrzavanje
4	Ikona za superzamrzavanje		
5	Ikona za odmor		
6	Ikona za zaključavanje		

PAŽNJA

Stvarna kontrolna tabla se može razlikovati od modela do modela.

Ekran

- Kada se uređaj prvi put uključi u struju, čitav ekran će se prikazati ukupno 3 sekunde. Zatim ekran ulazi u normalan prikaz rada. Prilikom prvog korišćenja frižidera, temperatura rashladne komore i temperatura komore za zamrzavanje treba da budu podešene na 5 °C i -18 °C, respektivno.
- Kada dođe do greške, na ekranu se prikazuje kôd greške (pogledajte sledeću stranu), tokom normalnog rada na ekranu se prikazuje podešena temperatura rashladne komore i komore za zamrzavanje.
- U normalnim okolnostima, ako nema ručnih operacija na frižideru u trajanju od 30 sekundi, kontrolna tabla će se automatski zaključati, a u tako zaključanom stanju, svetlo ekrana 🔒 će se ugasiti nakon 30 sekundi.

SR

Zaključavanje/otključavanje

- U stanju bez zaključavanja, pritisnite i držite dugme Super Cool / Super Frz. (3sec.- Unlock) 3 sekunde da biste ušli u zaključano stanje i oglasiće se zujalica za zaključavanje.
- U zaključanom stanju, pritisnite i držite dugme Super Cool / Super Frz. (3sec.- Unlock) 3 sekunde da biste ušli u otključano stanje i oglasiće se zujalica za otključavanje.
- Nakon 30 sekundi bez upotrebe dugmadi, uređaj će automatski ući u zaključano stanje, a spoljni ekran i zujalica će istovremeno signalizirati zaključavanje.
- Oglašavanje zvuka alarma može se izvršiti u zaključanom stanju, a sve ostale operacije sa dugmadima moraju se obavljati u otključanom stanju.
- Ako se operacija izvršava u zaključanom stanju, oglasiće se zvučni signal o grešci.

Podešavanje temperature frižidera

- Kliknite na dugme Fridge (3sec.- Vacation) da biste promenili podešenu temperaturu rashladne komore, a svakim pritiskom na dugme za podešavanje temperature rashladne komore, podešena temperatura će se smanjiti za 1 °C.
- Opseg podešavanja temperature rashladne komore je 2 °C ~ 8 °C. Kada je podešena temperatura 2 °C.
- Ponovo kliknite na dugme, podešena temperatura rashladne komore će se prebaciti na 8 °C.

Podešavanje temperature u komori za zamrzavanje

SR

- Kliknite na dugme Freezer da biste promenili podešenu temperaturu komore za zamrzavanje, a svakim pritiskom na dugme za podešavanje temperature komore za zamrzavanje, podešena temperatura će se smanjiti za 1 °C.
- Opseg podešavanja temperature za komoru za zamrzavanje je -24 ~ -16 °C.
- Kada je temperatura -24 °C, ponovo kliknite na dugme, a podešena temperatura komore za zamrzavanje će se prebaciti na -16 °C.

PAŽNJA

Preporučeno podešavanje: komora za rashlađivanje 4 °C, komora za zamrzavanje -18 °C.

Režim za odmor

- Dugo pritisnite dugme za podešavanje temperature hlađenja (3 sekunde) da biste podesili/poništili režim odmora.
- Prilikom podešavanja režima odmora, hlađenje se isključuje, područje prikaza temperature hlađenja se gasi, a zamrzavanje se automatski podešava na -18 °C;
- Korišćenjem dugmadi za hlađenje/zamrzavanje/superhlađenje i superzamrzavanje će se izaći iz režima odmora.
- Kada izađete iz režima odmora, podešena temperatura za hlađenje će se automatski vratiti na podešenu temperaturu pre režima odmora; podešena temperatura zamrzavanja će se automatski vratiti na podešenu temperaturu pre režima odmora; uređaj će ući u normalan režim rada.

Režim super zamrzavanja

- Režim superhlađenja i superzamrzavanja, pritisnite dugme Super / Cool / Super / Frz. 3sec. Unlock, redosled podešavanja je: superhlađenje ->superzamrzavanje -> otkaži.
- Prilikom podešavanja/otkazivanje režima superhlađenja, odgovarajuća ikona superhlađenja će se uključiti/isključiti.
- Kada podesite režim superhlađenja, hlađenje se automatski podešava na 2 °C.
- Kada izađete iz režima superhlađenja, podešena temperatura u rashladnoj prostoriji će se automatski vratiti na podešenu temperaturu pre režima brzog hlađenja.
- Kada je podešen režim superzamrzavanja, svetliće odgovarajuća ikona za superzamrzavanje.
- Kada je podešen režim superzamrzavanja, zamrzavanje se automatski podešava na -24 °C.
- Kada izađete iz režima superzamrzavanja, podešena temperatura odeljka zamrzivača će se automatski vratiti na podešenu temperaturu pre režima superzamrzavanja.
- Režim superzamrzavanja se automatski isključuje na 6 sati.
- Režim superzamrzavanje se automatski isključuje na 24 sata.

PAŽNJA

Funkcija brzog zamrzavanja je predviđena za održavanje hranljive vrednosti hrane u zamrzivaču. Ona može da zamrzne hranu u najkraćem roku. Ako se odjednom zamrzava velika količina hrane, korisniku se preporučuje da uključi funkciju brzog zamrzavanja i da stavi hranu unutra. Tom prilikom, zamrzavanje unutar zamrzivača se ubrzava da bi se hrana brzo zamrzla, a time i efikasno očuvala hranljivost hrane i doprinelo kvalitetu čuvanja.

SR

Upozorenje na otvaranje i kontrola alarma

- Ako su vrata frižidera otvorena 120 sekundi bez zatvaranja, zujalica će se oglašavati sve dok se vrata frižidera ne zatvore; bilo koji taster će poništiti alarm.

Indikator kvara

- Sledeća upozorenja koja se pojavljuju na ekranu ukazuju na odgovarajuće kvarove frižidera. Iako frižider i dalje može imati funkciju hlađenja sa sledećim smetnjama, korisnik treba da se obrati stručnjaku za održavanje radi održavanja da bi se obezbedio optimizovan rad uređaja.

Šifra kvara	Opis kvara
E1	Kvar senzora temperature komore za rashlađivanje
E2	Kvar senzora temperature komore za zamrzavanje
E3	Kvar senzora temperature u zoni za meso i ribu
E5	Greška kola za detekciju senzora za odmrzavanje
E6	Greška u komunikaciji
E7	Greška senzora temperature okruženja

Saveti za skladištenje hrane

Odeljak zamrzivača

- Zamrzivač je predviđen za skladištenje smrznute hrane na veoma niskim temperaturama, dugotrajno skladištenje smrznute hrane i pravljenje leda.
- Police na vratima zamrzivača koristite isključivo za čuvanje smrznute hrane, a ne za skladištenje vruće hrane koju želite da zamrznete.
- Nemojte stavljati svežu i smrznutu hranu jednu pored druge. Zamrznuta hrana se može odmrznuti.
- Kada zamrzavate svežu hranu (kao što je meso, riba ili seckano meso), isecite ih na delove koji se mogu koristiti u isto vreme.
- Čuvanje smrznute hrane: uputstva su obično navedena na pakovanju i moraju se poštovati. Ako na ambalaži nema nikakvih informacija, hranu ne treba čuvati duže od tri meseca od datuma kupovine.
- Prilikom kupovine smrznute hrane, uverite se da je zamrznuta na odgovarajućoj temperaturi i da pakovanje nije oštećeno.
- Smrznutu hranu treba čuvati u odgovarajućim pakovanjima da bi se održao kvalitet i treba je vratiti u odeljak zamrzivača što je pre moguće.
- Ako na pakovanju smrznute hrane ima vlage ili neuobičajenih ispupčenja, verovatno je čuvano na pogrešnoj temperaturi i sadržaj se pokvario.
- Period skladištenja smrznute hrane zavisi od sobne temperature, podešavanja termostata, učestalosti otvaranja vrata zamrzivača, vrste namirnica i vremena transporta proizvoda od prodavnice do domaćinstva. Obavezno pratite uputstva odštampana na pakovanju i nemojte premašivati maksimalno vreme skladištenja navedeno na pakovanju.

SR

Odeljak za hlađenje

- Da biste smanjili pojavu vlage i naknadno nakupljanje leda, nemojte stavljati tečnost u frižider u nezatvorenim posudama. Led se najčešće skuplja u najhladnijim delovima isparivača. Čuvanje nepokrivenih tečnosti dovodi do potrebe za češćim odleđivanjem.
- Nemojte stavljati toplu hranu u frižider. Prvo treba da se ohladi do sobne temperature i da se zatim postavi tako da se obezbedi odgovarajuća cirkulacija vazduha u frižideru.
- Hrana ili posude za hranu ne treba da dodiruju zadnji zid frižidera jer se mogu zamrznuti za zid. Nemojte često otvarati vrata frižidera.
- Meso i očišćena riba (upakovana u pakovanje ili plastičnu foliju) mogu da se stave u frižider i da se iskoriste za 1–2 dana.
- Voće i povrće bez ambalaže može se staviti u deo predviđen za sveže voće i povrće.

PAŽNJA

Optimalno podešavanje temperature svakog odeljka zavisi od temperature okoline. Temperatura iznad optimalne zasnovana je na temperaturi okoline od 25°C.

Redosled	TIP odeljka	Ciljna temperatura skladištenja [°C]	Odgovarajuća hrana
1	Frižider	+2 ~ +8	Jaja, kuvana hrana, upakovana hrana, voće i povrće, mlečni proizvodi, kolači, pića i druga hrana nisu pogodni za zamrzavanje.
2	(***)*-Zamrzivač	≤ -18	Plodovi mora (riba, škampi, školjke), slatkovodni vodeni proizvodi i proizvodi od mesa (preporučuje se čuvanje do 3 meseca, što je duže vreme čuvanja, lošiji su ukus i hranljivost), pogodno za zamrznutu svežu hranu.
3	***-Zamrzivač	≤ -18	Plodovi mora (riba, škampi, školjke), slatkovodni vodeni proizvodi i proizvodi od mesa (preporučuje se čuvanje do 3 meseca, što je duže vreme čuvanja, lošiji su ukus i hranljivost), pogodno za zamrznutu svežu hranu.
4	**-Zamrzivač	≤ -12	Plodovi mora (riba, škampi, školjke), slatkovodni vodeni proizvodi i proizvodi od mesa (preporučuje se čuvanje do 3 meseca, što je duže vreme čuvanja, lošiji su ukus i hranljivost), pogodno za zamrznutu svežu hranu.
5	*-Zamrzivač	≤ -6	Plodovi mora (riba, škampi, školjke), slatkovodni vodeni proizvodi i proizvodi od mesa (preporučuje se čuvanje do 3 meseca, što je duže vreme čuvanja, lošiji su ukus i hranljivost), pogodno za zamrznutu svežu hranu.
6	0 zvezdica	-6 ~ 0	Sveža svinjetina, govedina, riba, piletina, određena pakovana gotova i polugotova hrana itd. (preporučuje se konzumacija istog dana, po mogućstvu posle najviše 3 dana). Delimično enkapsulirana gotova i polugotova hrana (hrana koja se ne zamrzava).
7	Hlađenje	-2 ~ +3	Sveža/zamrznuta svinjetina, govedina, piletina, slatkovodni vodeni proizvodi itd. (do 7 dana ako se čuva ispod 0 °C, a iznad 0 °C se preporučuje za konzumaciju u toku tog dana, poželjno ne duže od 2 dana). Morski plodovi (ispod 0 °C do 15 dana, ne preporučuje se čuvanje iznad 0 °C.
8	Sveža hrana	0 ~ +4	Sveža svinjetina, govedina, riba, piletina, kuvana hrana itd. (preporučuje se konzumacija istog dana, po mogućstvu posle najviše 3 dana)
9	Vino	+5 ~ +20	Crveno vino, belo vino, penušavo vino itd.

PAŽNJA

Čuvajte različite namirnice u skladu sa odeljcima ili ciljnom temperaturom čuvanja kupljenih proizvoda.

KONFIGURISANJE I UPOTREBA APLIKACIJE

Preuzmite aplikaciju SmartHome

Potražite termin „SmartHome“ u prodavnici aplikacija (Google Play Store, Apple App Store) da biste pronašli aplikaciju SmartHome. Preuzmite aplikaciju i instalirajte je na telefonu. Možete preuzeti aplikaciju i skeniranjem QR koda u nastavku.



Registracija i prijavljivanje

Otvorite aplikaciju SmartHome i kreirajte novi nalog da biste počeli korišćenje (možete se registrovati i preko naloga treće strane). Ukoliko već posedujete nalog, prijavite se pomoću njega.



Povežite uređaje sa aplikacijom SmartHome

1. Uverite se da vam je mobilni telefon povezan na bežičnu mrežu. Ako nije, idite u Podešavanja i omogućite bežične mreže i Bluetooth.
2. Uključite svoje uređaje.
3. Otvorite aplikaciju SmartHome na telefonu.
4. Ukoliko se pojavi poruka „Pronađeni su pametni uređaji u blizini“, kliknite da biste ih dodali.



5. Ukoliko se ne pojavi nikakva poruka, izaberite „+“ na stranici i odaberite uređaj sa liste raspoloživih uređaja u blizini. Ukoliko vaš uređaj nije na listi, dodajte ga ručno izborom kategorije i modela.



6. Povežite uređaj na bežičnu mrežu prema uputstvima u aplikaciji. Ukoliko povezivanje ne uspe, pratite uputstva u aplikaciji da biste nastavili sa postupkom.



NAPOMENA

1. Proverite da li su uređaji uključeni.
2. Držite mobilni telefon u blizini uređaja kada uređaj povezujete na mrežu.
3. Povežite mobilni telefon na kućnu bežičnu mrežu i pripremite lozinku za bežičnu mrežu.
4. Proverite da li bežični ruter podržava opseg od 2,4 GHz i uključite ga. Ukoliko niste sigurni da li ruter podržava Wi-Fi opseg od 2,4 GHz, obratite se proizvođaču rutera.
5. Uređaj se ne može povezati na bežičnu mrežu koja zahteva potvrdu identiteta, što je čest slučaj sa javnim prostorima kao što su hoteli, restorani itd. Povežite se na bežičnu mrežu koja ne zahteva potvrdu identiteta.
6. Prilikom povezivanja uređaja na mrežu, isključite funkciju mobilnog telefona WLAN+ (Android), odnosno WLAN Assistant (iOS).
7. U slučaju da je vaš uređaj ranije bio povezan na bežičnu mrežu, ali je potrebno da se ponovo poveže, kliknite na „+“ na početnoj stranici aplikacije i ponovo dodajte uređaj izborom kategorije i modela prema uputstvima u aplikaciji.

ČIŠĆENJE I ODRŽAVANJE

Odmrzavanje

- Frižider je napravljen po principu hlađenja vazduha i zato ima funkciju automatskog odmrzavanja. Mraz koji se formira zbog promene godišnjeg doba ili temperature može i ručno da se ukloni isključivanjem uređaja sa napajanja ili brisanjem suvim peškirom.

Čišćenje police za vrata

- Prema strelici smera na donjoj slici, sa obe ruke gurnite policu nagore, a zatim je možete izvaditi.
- Nakon pranja police koju ste izvadili, možete da podesite njenu visinu postavljanja prema svojim potrebama.

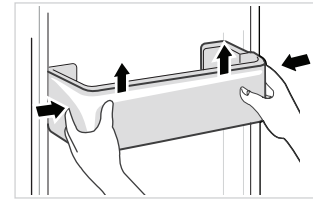

Čišćenje staklene police

- Kako najdublji unutrašnji deo podloge frižidera gde kontakt sa policama ima graničnik, morate da podignite police nagore, a zatim ih možete izvaditi.
- Podesite ili očistite police prema vašim potrebama.

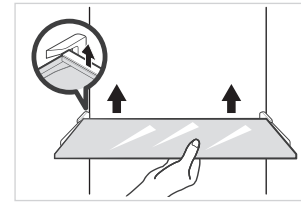

Čišćenje fioke za povrće

1. Uklonite sadržaj fioke. Držite ručku fioke za povrće i izvucite je do kraja dok se ne zaustavi.
2. Podignite fioku za povrće i uklonite je izvlačenjem.

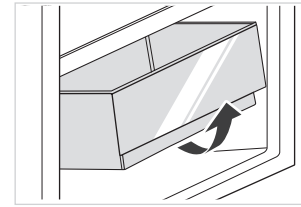

PAŽNJA

Za čišćenje se preporučuju meki peškiri ili sunđer umočeni u vodu i nekorozivni neutralni deterdženti. Zamrzivač se mora na kraju očistiti čistom vodom i obrisati suvom krpom. Otvorite vrata za prirodno sušenje pre nego što se uključi napajanje. Nemojte koristiti tvrde četke, čelične kuglice za čišćenje, žičane četke, abrazivna sredstva (kao što su paste za zube), organske rastvarače (kao što su alkohol, aceton, ulje banane, itd.), ključalu vodu, kisele ili alkalne predmete da očistite frižider s obzirom da to može da ošteti površinu i unutrašnjost frižidera.

REŠAVANJE PROBLEMA

Sledeće jednostavne probleme može da reši korisnik. Ukoliko u tome ne uspete, pozovite postprodajno servisno odeljenje.

Problem	Mogući razlog
Uređaj ne radi	• Proverite da li je uređaj priključen na napajanje ili da li je utikač dobro priključen.
	• Proverite da li je napon prenizak.
	• Proverite da li postoji prekid napajanja ili isključenje delimičnih kola.
Miris	• Hranu koja odaje miris treba dobro umotati.
	• Proverite da li ima trulih namirnica.
	• Očistite unutrašnjost frižidera.
Dugotrajni rad kompresora	• Dugi rad frižidera je normalan leti.
	• kada je temperatura okoline visoka, nije preporučljivo istovremeno čuvati previše hrane u uređaju.
	• Hrana treba da se ohladi pre stavljanja u uređaj.
	• Vrata se prečesto otvaraju.
Svetlo se ne pali	• Proverite da li je frižider priključen na napajanje i da li je svetlo oštećeno.
	• Neka svetlo zameni obučena osoba.
Vrata se ne mogu dobro zatvoriti	• Vrata su zaglavljena paketima sa hranom, stavlja se previše hrane.
	• Frižider je nagnut.
Jaka buka	• Proverite da li je pod ravan i da li je frižider stabilno postavljen.
	• Proverite da li je dodatna oprema pravilno postavljena.

SR

Problem	Mogući razlog
Zaptivka vrata nije čvrsta	• Uklonite strane materije na zaptivki vrata.
	• Zagrejte zaptivku vrata, a zatim je ohladite za obnovu (ili je izduvajte električnim sušačem ili koristite vrući peškir za zagrevanje).
Posuda za vodu se preliva	• U odeljku ima previše hrane ili skladištena hrana sadrži previše vode, što dovodi do odmrzavanja.
	• Vrata nisu dobro zatvorena, što dovodi do stvaranja ledenih naslaga, zbog ulaska vazduha i povećanja vode zbog odmrzavanja.
Vruće kućište	• Odvođenje toplote ugrađenog kondenzatora preko kućišta, što je normalno. Kada se kućište zagreje zbog visoke temperature okoline, skladištenja previše hrane ili isključivanja kompresora, obezbedite odgovarajuću ventilaciju da biste olakšali širenje toplote.
Površinska kondenzacija	• Kondenzacija na spoljašnjoj površini i zaptivkama vrata frižidera je normalna kad je vlažnost okoline prevelika. Dovoljno je da obrišete kondenzat čistim peškirom.
Neuobičajeni zvuk	• Zujanje: Kompresor može da proizvodi zujanje tokom rada, a zujanje je glasno, posebno prilikom pokretanja ili zaustavljanja. To je normalno.
	• Škripa: Rashladno sredstvo koje teče unutar uređaja može da proizvodi škripu, što je normalno.

CE

Midea ovim izjavljuje da uređaj sa SmartHome funkcionalnošću ispunjava bitne zahteve i druge relevantne odredbe Direktive 2014/53/EU. Detaljna CRVENA izjava o usaglašenosti može se naći na mreži na www.midea.com među dodatnim dokumentima na stranici proizvoda za vaš uređaj.



2,4 GHz opseg: 100mW maks.
5 GHz opseg: 100mW maks.

SR

DODATAK

Posebno za novi evropski standard

Naručeni delovi u sledećoj tabeli mogu se nabaviti preko kanala pružaoca usluga.

Naručeni deo	Dostavlja	Minimalno vreme potrebno za pružanje usluge
Termostati	Stručno osoblje za održavanje	Najmanje 7 godina od stavljanja posljednjeg modela na tržište
Senzori temperature	Stručno osoblje za održavanje	Najmanje 7 godina od stavljanja posljednjeg modela na tržište
Štampane ploče	Stručno osoblje za održavanje	Najmanje 7 godina od stavljanja posljednjeg modela na tržište
Izvori osvetljenja	Stručno osoblje za održavanje	Najmanje 7 godina od stavljanja posljednjeg modela na tržište
Ručice vrata	Profesionalni serviseri i krajnji korisnici	Najmanje 7 godina od stavljanja posljednjeg modela na tržište
Šarke vrata	Profesionalni serviseri i krajnji korisnici	Najmanje 7 godina od stavljanja posljednjeg modela na tržište
Tacne	Profesionalni serviseri i krajnji korisnici	Najmanje 7 godina od stavljanja posljednjeg modela na tržište
Korpe	Profesionalni serviseri i krajnji korisnici	Najmanje 7 godina od stavljanja posljednjeg modela na tržište
Zaptivke vrata	Profesionalni serviseri i krajnji korisnici	Najmanje 10 godina od stavljanja posljednjeg modela na tržište

Poštovani kupci

1. Ako želite da vratite ili zamenite proizvod, kontaktirajte prodavnicu u kojoj ste kupovali.

(Ne zaboravite da ponesete račun za kupovinu)

2. Ako se vaš proizvod pokvari i treba da se popravi, kontaktirajte pružaoca postprodajne usluge.

PAŽNJA

Informacije o modelu u bazi podataka o proizvodima, kao i identifikator modela, mogu se saznati na linku koji se otvara kada se skenira QR kod na nalepnici o energetskoj efikasnosti na proizvodu.
Za više informacija o energetskoj efikasnosti uređaja, posetite https://ec.europa.eu i pretražite koristeći naziv modela.
Naziv modela se može naći na etiketi uređaja.

Najhladnija zona u frižideru

OPCIJA: Indikator temperature OK

- Indikator temperature OK se može koristiti za određivanje temperatura ispod +4 °C. Postepeno smanjite temperaturu ako znak ne pokazuje „OK“.

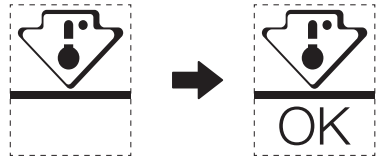

- Da bi se održavala ujednačena temperatura u ovoj oblasti, nemojte menjati položaj police. Kod frižidera sa protokom vazduha (opremljeni ventilatorom ili modeli bez stvaranja leda), nema oznake za najhladniju zonu jer je temperatura unutra ravnomerna.

Indikator podešavanja temperature

- Da biste dobro podesili frižider, koristite indikator temperature koji prati prosečnu temperaturu u najhladnijoj zoni.
- UPOZORENJE: Ovaj indikator je projektovan tako da funkcioniše samo sa vašim frižiderom. Nemojte ga koristiti za druge frižidere (najhladnija zona nije ista) niti u druge svrhe.

Provera temperature u najhladnijoj zoni

- Pomoću indikatora temperature možete redovno da proveravate da li je temperatura u najhladnijoj zoni ispravna. Unutrašnja temperatura frižidera zavisi od nekoliko činilaca, kao što su temperatura okruženja u prostoriji, količina hrane u uređaju i učestalost otvaranja vrata. Uzmite ove činioce u obzir kada podešavate uređaj.
- Kada indikator pokazuje „OK“, to znači da je vaš termostat dobro podešen i da je unutrašnja temperatura odgovarajuća.
- Ukoliko indikator temperature postane BEO, to znači da je temperatura previsoka. U tom slučaju postavite podešavanje temperature frižidera na višu vrednost i sačekajte 12 sati, a zatim ponovo vizuelno proverite indikator. Kada u uređaj stavite sveže namirnice ili ostavite otvorena vrata, moguće je da će indikator temperature postati BEO posle nekog vremena.

PISMO ZAHVALNOSTI

Hvala što ste odabrali Midea! Prije korištenja vašeg novog Midea proizvoda, molimo vas da temeljito pročitate ovaj priručnik kako biste bili sigurni da znate kako na siguran način rukovati značajkama i funkcijama koje nudi vaš novi uređaj.

SADRŽAJ

PISMO ZAHVALNOSTI ---------- 01

SPECIFIKACIJE ---------- 02

PREGLED PROIZVODA ---------- 03

INSTALACIJA PROIZVODA ---------- 04

UPUTE ZA UPORABU ---------- 11

POSTAVLJANJE I KORIŠTENJE APLIKACIJE ---------- 16

ČIŠĆENJE I ODRŽAVANJE ---------- 18

RJEŠAVANJE PROBLEMA ---------- 19

DODATAK ---------- 22

HR

SPECIFIKACIJE

Model proizvoda	MDRB521MIC
Nazivni napon / Frekvencija	220-240V~/50Hz
Nazivni Napon	1,1A
Ukupan Volumen	378L
Zapremina Odjeljka Za Čuvanje Svježih Namirnica	256L
Zapremina Odjeljka Za Čuvanje Zamrzuntih Namirnica	122L
Vrijeme Trajanja Porasta Temperature	13h
Kapacitet Zamrzavanja	7,5kg/24 h
Ukupne Dimenzije (Š x D x V)	595x700x2010mm

Smart Home

Model modula bežične mreže	MWB-S-WB01
Standardno	IEEE 802.11b/g/n
Tip antene	Tiskana PCB antena
Frekvencijski pojas	2400 – 2483,5 MHz
Radna temperatura	0 °C ~ 85 °C /32 °F ~ 185 °°F Vlažnost u radu: 10 % ~ 85 %
Ulazna struja	maksimalno DC5 V/500 mA Jačina prijenosa: <20 dBm

HR

PREGLED PROIZVODA

Nazivi komponenti

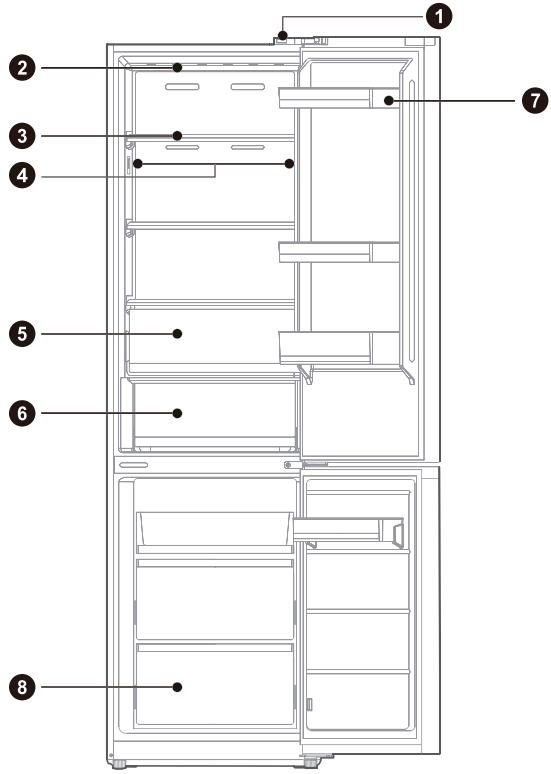

1	Prekidač vrata	**5**	Kutija za voća i povrća
2	LED svjetlo	**6**	Kutija za meso i ribu
3	Polica	**7**	Ladica za vrata
4	LED svjetlo (za neke modele)	**8**	Ladica

HR

PAŽNJA

Gornja slika služi samo za orijentaciju. Stvarna konfiguracija ovisit će o fizičkom proizvodu ili izjavi distributera.

INSTALACIJA PROIZVODA

Upute za Instalaciju

Za uređaje za hlađenje s klimatskom klasom

- Ovisno o klimatskoj klasi, ovaj je rashladni uređaj dizajniran za uporabu na temperaturama okoliša navedenim u sljedećoj tablici.
- Klimatska klasa navedena je na natpisnoj pločici. Proizvod možda neće ispravno raditi na temperaturama izvan navedenog raspona.
- Klimatsku klasu možete pronaći na etiketi proizvoda.

Učinkovit raspon temperature

- Proizvod je dizajniran za normalan rad u temperaturnom rasponu određenom njegovom oznakom klase.

Razred	Simbol	Raspon temperature okoliša °C	
		IEC 62552 (ISO 15502)	ISO 8561
Umjeren u širem pojasu	SN	+ 10 do + 32	+ 10 do + 32
Umjeren	N	+ 16 do + 32	+ 16 do + 32
Suptropski	ST	+ 16 do + 38	+ 18 do + 38
Tropski	T	+ 16 do + 43	+ 18 do + 43

HR

Dimenzije i Razmaci

- Premala udaljenost od susjednih predmeta može dovesti do smanjenja sposobnosti zamrzavanja i povećanja troškova električne energije. Prilikom postavljanja uređaja ostavite više od 100 mm slobodnog prostora od svakog susjednog zida.

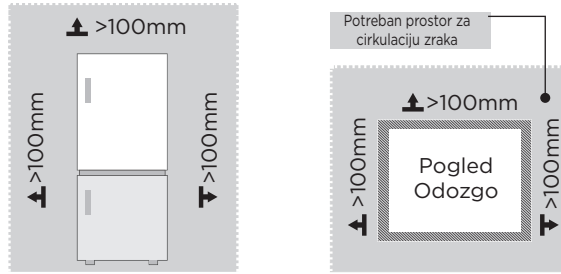

PAŽNJA

Gornja slika služi samo za orijentaciju. Stvaran izgled ovisi o fizičkom proizvodu ili izjavi distributera.

Dijagram potrebnog prostora (kada su vrata otvorena i kada su vrata zatvorena)

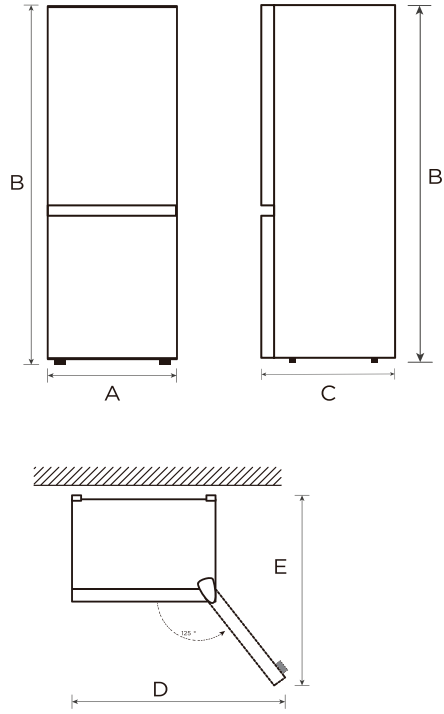

HR

Širina	Ukupna Visina	Dubina	Širina vrata otvorena 123°	Dubina vrata otvorena 125°
A	B	C	D	E
595	2010	700	920	1168

Napomena: Sve dimenzije u mm

Promjena vrata desno-lijevo

Popis alata koje će korisnik pružiti	
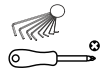	Križni odvijač
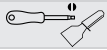	„Putty“ nož Odvijač s tankom oštricom
	5/16“ nasadni ključ
	Samoljepljiva traka

1. Prije provođenja ovog rada isključite uređaj. Uklonite svu hranu s polica vrata.
2. Uklonite ukrasni poklopac poklopca gornje lijeve šarke, poklopac gornje desne šarke i gornju desnu šarku i odvojite desnu signalnu liniju (priključci signalne linije 1, 2) na vrhu kućišta kutije.

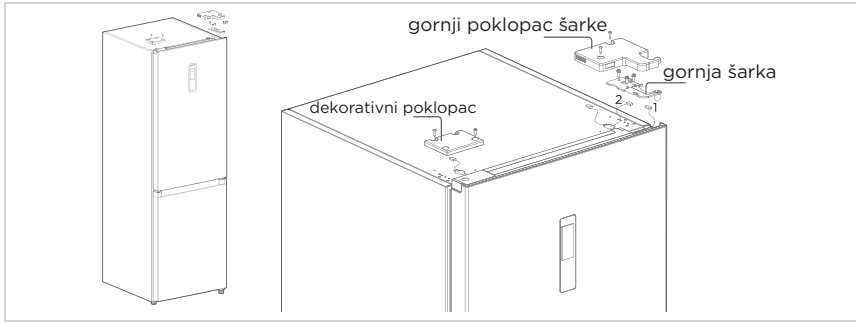

HR

3. Uklonite kućište vrata hladnjaka (pazite da ne izgubite male dijelove kao što je rukavac osovine i graničnik na vratima); Uklonite srednju šarku i uklonite ukrasni poklopac otvora za šarke na drugoj strani.

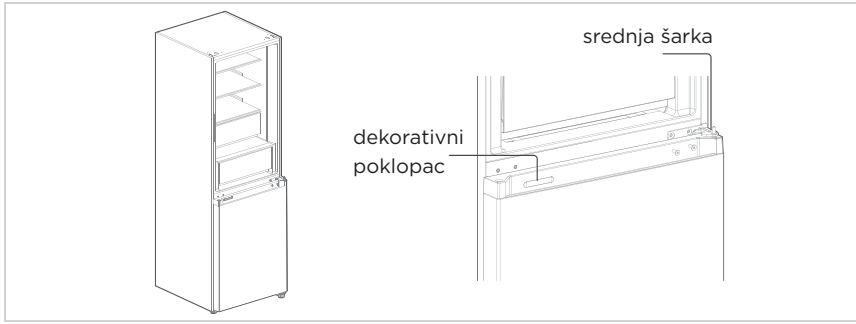

4. Uklonite tijelo vrata za zamrzavanje (pazite da ne izgubite male dijelove kao što je rukavac osovine i graničnik na vratima); Uklonite šarku i podesite kut. Uklonite i montirate donju osovinu šarke na drugu stranu šarke i umetnite modificiranu donju šarku na drugu stranu kutije.

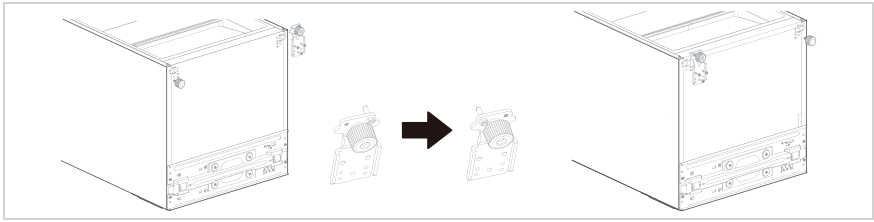

5. Promijenite vrata hladnjaka:
   1) Uklonite pokrovnu ploču gornjeg krajnjeg poklopca vrata hladnjaka i lijevi ukrasni poklopac. Postavite gornji dio vratila rukav i signalnu liniju tijela vrata na drugu stranu i pokriti gornji kraj pokrovne ploče. Izvadite pravi dekorativni poklopac iz dodatne torbe i instalirajte ga na drugu stranu gornjeg kraja poklopca.
   2) Uklonite samozaključavajuća vrata, graničnik vrata i čahuru osovine vrata hladnjaka, izvadite samozaključavajuća lijeva vrata iz vrećice s priborom, postavite ih na lijevu stranu donjeg kraja poklopca vrata hladnjaka, promijenite graničnik vrata i rukavac osovine na lijevoj strani donjeg krajnjeg poklopca vrata hladnjaka.

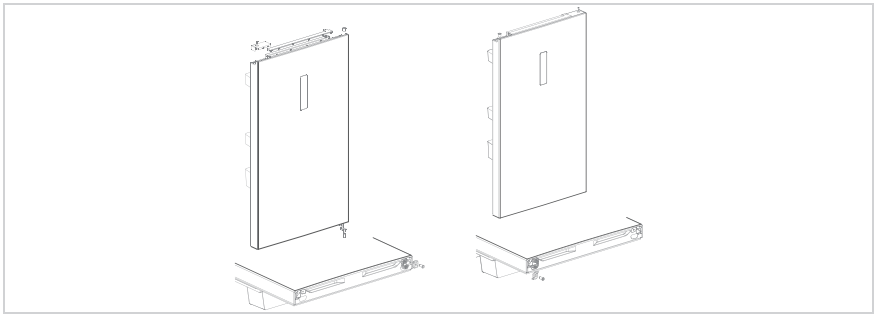

HR

6. Promijenite vrata za zamrzavanje:
   1) Uklonite čahuru osovine i poklopac gornjeg krajnjeg poklopca vrata za zamrzavanje i postavite ih u lijevi i desni zamjenjivi položaj.
   2) Uklonite samozaključavajuća vrata, graničnik vrata i rukavac osovine vrata za zamrzavanje, izvadite samozaključavajuća lijeva vrata iz vrećice s priborom, postavite ih na lijevu stranu donjeg kraja poklopca vrata za zamrzavanje, promijenite graničnik vrata i rukavac osovine na lijevoj strani donjeg krajnjeg poklopca vrata za zamrzavanje.

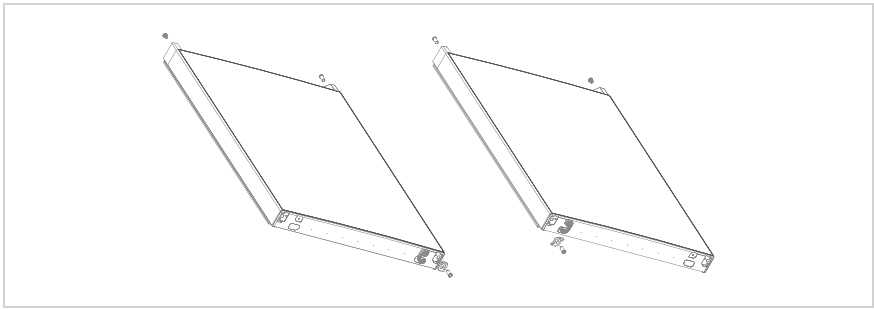

7. Postavite zamijenjena vrata za zamrzavanje na donju šarku, zatim postavite srednju šarku i prekrijte ukrasni poklopac otvora za šarke.

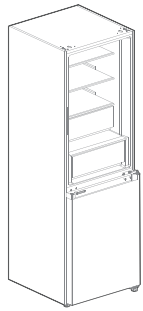

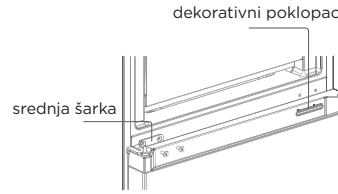

8. Uklonite gornji lijevi poklopac šarke i gornju lijevu šarku iz vrećice pribora. Stavite tijelo u hladnjakvrata na srednju šarku i postavite gornju lijevu šarku. Priključite gornju signalnu liniju hladnjaka 4 na signalnu liniju tijela vrata 1 i priključite signalnu liniju 2 na signalnu liniju 3. Na kraju, vratite ukrasni poklopac šarke na desnu stranu kućišta kutije (napomena: kada mijenjate ukrasni poklopac šarke na desnu stranu kućišta kutije, dva umetka na ukrasnom poklopcu šarke (kao što je prikazano na slici) moraju biti odrezati.)

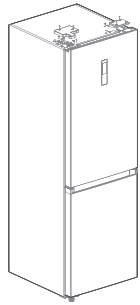

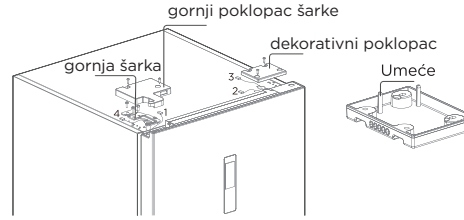

HR

Sve ilustracije bez garancije. Zadržano pravo tehničkih promjena.

Noge za izravnavanje

Kako biste izbjegli vibracije, uređaj mora biti niveliran.

Ako je potrebno, podesite vijke za izravnavanje kako biste kompenzirali neravnine poda.

Prednja strana treba biti malo viša od stražnje kako bi se pomoglo pri zatvaranju vrata.

Vijci za niveliranje mogu se lako okrenuti laganim naginjanjem kućišta.

Okrenite vijke za niveliranje u smjeru suprotnom od kazaljke na satu za podizanje jedinice, u smjeru kazaljke na satu za spuštanje.

Premještanje aparata

1. Uklonite svu hranu iz unutrašnjosti uređaja.
2. Izvucite utikač, umetnite ga i pričvrstite u kuku za utikač na stražnjoj ili gornjoj strani uređaja.
3. Zalijepite dijelove kao što su police i ručka na vratima kako biste spriječili da otpadnu tijekom pomicanja uređaja.
4. Pažljivo premještajte uređaj s više od dvije osobe. Kada prenosite uređaj na velike udaljenosti, držite ga uspravno.
5. Nakon postavljanja uređaja, uključite utikač u utičnicu kako biste uključili uređaj.

PAŽNJA

Mjere opreza prije operacije:
Prije izmjena hladnjak mora biti isključen iz struje.
Treba poduzeti mjere opreza kako bi se spriječile bilo kakve osobne ozljede.

HR

Mijenjanje svjetla

- Svaka zamjena ili održavanje LED svjetiljki namijenjena je proizvođaču, njegovom serviseru ili sličnoj kvalificiranoj osobi.

PAŽNJA

Ovaj proizvod sadrži izvor svjetla klase energetske učinkovitosti (G).

Spajanje aparata

Nakon postavljanja uređaja, uključite utikač u utičnicu.

PAŽNJA

Nakon što spojite kabel za napajanje (ili utikač) u utičnicu, pričekajte 2 ili 3 sata prije nego što stavite hranu u uređaj. Ako dodate hranu prije nego što se uređaj potpuno ohladi, hrana bi se mogla pokvariti.

Savjeti za uštedu energije

- Ne postavljajte uređaj blizu štednjaka, radijatora ili drugih izvora topline. Ako je temperatura okoline visoka, kompresor će raditi češće i duže, što rezultira povećanom potrošnjom energije.
- Uvjerite se da postoji dovoljna ventilacija na dnu uređaja, na bočnim stranama uređaja i na stražnjoj strani uređaja. Nikada ne prekrivajte otvore za ventilaciju.
- Pridržavajte se i dimenzija razmaka u poglavlju „Ugradnja“.
- Raspored fioka, polica i regala kao što je prikazano na slici nudi najefikasnije korišćenje energije i stoga ga treba zadržati koliko god je to moguće. Sve ladice i police trebaju ostati u uređaju kako bi se temperatura održala stabilnom i uštedjela energija.
- Da biste dobili veći prostor za skladištenje (npr. za velike rashlađene/zamrznute proizvode), srednje ladice se mogu ukloniti. Gornje i donje ladice i police treba ukloniti posljednje ako je potrebno.
- Ravnomjerno napunjen pretinac hladnjaka/zamrzivača doprinosi optimalnom korištenju energije. Stoga izbjegavajte prazne ili poluprazne pregrade.
- Ostavite toplu hranu da se ohladi pre nego što je stavite u frižider/zamrzivač. Hrana koja se već ohladila povećava energetsku efikasnost.
- Ostavite smrznutu hranu da se odledi u hladnjaku. Hladnoća smrznute hrane smanjuje potrošnju energije u odeljku frižidera i na taj način povećava energetsku efikasnost.
- Otvorite vrata samo nakratko koliko je potrebno kako biste smanjili gubitak hladnoće. Kratko otvaranje vrata i njihovo pravilno zatvaranje smanjuje potrošnju energije.
- Brtve na vratima vašeg uređaja moraju biti potpuno netaknute kako se vrata pravilno zatvaraju i da se potrošnja energije ne povećava nepotrebno.

HR

UPUTE ZA UPORABU

Upravljačka ploča

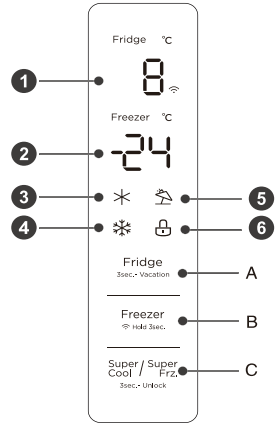

	Zaslon		Dugme
1	Rashladna komora područje prikaza temperature	A	Gumb za Temperature setting (Podešavanje temperature) rashladna komora
2	Područje prikaza temperature u komori za zamrzavanje	B	Gumb za Temperature setting (Podešavanje temperature) komora za zamrzavanje
3	Ikona za brzo hlađenje	C	Gumb za Super cool/super freezing (Super hlađenje/super zamrzavanje)
4	Ikona za brzo zamrzavanje		
5	Ikona za odmor		
6	Ikona lokota		

HR

PAŽNJA

Stvarna upravljačka ploča može se razlikovati od modela do modela.

Zaslon

- Prvi put kada je napajanje hladnjaka uključeno, zaslon će se ukupno prikazativati 3 sekunde. Tada ekran ulazi u normalan prikaz rada. Prvi put kada koristite hladnjak, temperature rashladne komore, temperature i komore za zamrzavanje trebaju biti postavljene na 5°C/-18°C.
- Kada se pojavi pogreška, zaslonska ploča prikazuje šifru pogreške (pogledajte sljedeću stranicu), tijekom normalnog rada, zaslonska ploča prikazuje postavljenu temperaturu rashladne komore, komore za zamrzavanje.
- Pod normalnim okolnostima, ako nema nikakve ručne operacije na hladnjaku 30 sekundi, upravljačka ploča će se automatski zaključati, a u zaključanom stanju, svjetlo zaslona će se ugasiti nakon 30 sekundi.

Otključavanje / zaključavanje

- U stanju bez zaključavanja pritisnite i držite gumb Super Cool / Super Frz. (3sec.- Unlock) 3 sekunde kako biste ušli u zaključano stanje i oglasit će se zvučni signal zaključavanja.
- U zaključanom stanju pritisnite i držite gumb Super Cool / Super Frz. (3sec.- Unlock) 3 sekunde kako biste prešli u otključano stanje i oglasit će se zvučni signal za otključavanje.
- Nakon 30 sekundi bez aktivnosti tipki, automatski će ući u zaključano stanje, a vanjska ploča za prikaz s glazbenim zujalom istovremeno će se oglasiti zujalom za zaključavanje.
- Operacija isključivanja zvučnog alarma može se izvesti u zaključanom stanju, a sve ostale operacije ključa moraju se izvoditi u otključanom stanju.
- Ako je operacija u zaključanom stanju, pojavit će se zvučni signal pogreške.

Postavka temperature rashladne komore

- Pritisnite gumb Fridge (3sec.- Vacation) za promjenu zadane temperature rashladne komore, svaki put kada pritisnete gumb za podešavanje temperature rashladne komore, zadana temperatura će se smanjiti za 1°C.
- Raspon podešavanja temperature rashladne komore je 2°C ~ 8°C. Kada je podešena temperatura 2°C.
- Ponovno kliknite gumb, postavljena temperatura rashladne komore prebacit će se na 8°C.

Postavka temperature komore za zamrzavanje

- Pritisnite gumb Freezer za promjenu postavljene temperature komore za zamrzavanje, svakim klikom na tipku za podešavanje temperature komore za zamrzavanje, postavljena temperatura će se smanjiti za 1°C.
- Raspon podešavanja temperature komore za zamrzavanje je -24 ~ -16°C.
- Kada je temperatura -24°C, ponovno pritisnite gumb, postavljena temperatura komore za zamrzavanje će se prebaciti na -16°C.

HR

PAŽNJA

Preporučena postavka: rashladna komora 4°C, komora za zamrzavanje -18°C.

Program za odmor

- Dugo pritisnite tipku za refrigeration temperature adjustment (podešavanje temperature hlađenja) (3 sekunde) za postavljanje/poništavanje načina rada za odmor.
- Kada postavite način rada Odmor, hlađenje se isključuje, područje prikaza temperature hlađenja se gasi, a temperatura zamrzavanja automatski se postavlja na -18°C;
- Podešavanje gumba hlađenje/zamrzavanje/super hladno i super zamrzivač, rezultirat će izlazom iz načina mirovanja.
- Kada izađete iz načina Odmor, zadana temperatura hlađenja automatski će se vratiti na postavljenu temperaturu prije načina Odmor; postavljena temperatura zamrzavanja automatski će se vratiti na postavljenu temperaturu prije načina Odmor; uđite u uobičajeni način rada.

Način rada Super zamrzavanje

- Način super hlađenja i super zamrzavanja, pritisnite gumb Super Cool / Super Frz. 5sec.- Unlock , redoslijed postavki je: super cool (super hlađenje) -> super freezer (super zamrzivač) -> cancel (poništi).
- Prilikom postavljanja/otkazivanja super hladnog načina rada odgovarajuća ikona je uključena/isključena.
- Prilikom postavljanja super hladnog načina rada, temperatura hlađenja automatski se postavlja na 2°C.
- Prilikom izlaska iz načina rada super-hlađenja, postavljena temperatura rashladne prostorije automatski će se vratiti na postavljenu temperaturu prije načina rada brzog hlađenja.
- Kada je postavljen način rada super-zamrzivača, svijetli odgovarajuća ikona super-zamrzivača.
- Kada je postavljen način super zamrzavanja, zamrzavanje se automatski postavlja na -24°C.
- Prilikom izlaska iz načina rada super-zamrzivača, postavljena temperatura odjeljka zamrzivača automatski će se vratiti na postavljenu temperaturu prije načina rada super-zamrzavanja.
- Način rada Super hlađenja automatski se isključuje na 6 sati.
- Način rada Super zamrzivač automatski se isključuje na 24 sata.

PAŽNJA

Funkcija brzog zamrzavanja dizajnirana je za održavanje nutritivne vrijednosti hrane u zamrzivaču. Može zamrznuti hranu u najkraćem vremenu. Ako se odjednom zamrzne veća količina hrane, preporučuje se korisniku da uključi funkciju brzog zamrzavanja i stavi hranu. U tom trenutku se povećava brzina zamrzavanja odjeljka zamrzivača, što može brzo zamrznuti hranu, efikasno zaključati hranljivost hrane i olakšati skladištenje.

HR

Otvaranje upozorenja i kontrole alarma

- Ako su vrata hladnjaka otvorena 120 sekundi bez zatvaranja, zvučni signal će se oglasiti dok se vrata hladnjaka ne zatvore; bilo koja tipka će otkazati zvučni signal.

Oznaka kvara

- Sljedeća upozorenja koja se pojavljuju na zaslonu ukazuju na odgovarajuće kvarove hladnjaka. Iako hladnjak i dalje može imati funkciju hladnog skladištenja sa sljedećim kvarovima, korisnik mora kontaktirati stručnjaka za održavanje radi održavanja kako bi osigurao optimiziran rad uređaja.

Šifra greške	Opis greške
E1	Kvar osjetnika temperature rashladne komore
E2	Kvar osjetnika temperature komore za zamrzavanje
E3	Neispravnost senzora temperature zone za meso i ribu
E5	Pogreška kruga detekcije senzora smrzavanja
E6	Pogreška u komunikaciji
E7	Pogreška osjetnika temperature okoline

Savjeti za spremanje hrane

Odjeljak zamrzivača

- Zamrzivač je namijenjen za čuvanje hrane smrznute na vrlo niskim temperaturama, dugotrajnu pohranu smrznute hrane, te za proizvodnju leda.
- Police u vratima zamrzivača koristite samo za čuvanje smrznute hrane, ne za spremanje vruće hrane namijenjene zamrzavanju.
- Ne stavljajte svježu i smrznutu hranu jednu pored druge. Zamrznuta hrana se može otopiti.
- Kada zamrzavate svježe namirnice (kao što su meso, riba ili sjeckano meso), izrežite ih na dijelove koji se mogu koristiti u isto vrijeme.
- Čuvanje smrznute hrane: upute kojih se morate pridržavati su obično navedene na pakiranjima. Ako nema podataka na pakiranju, hrana se ne smije čuvati dulje od tri mjeseca od datuma kupnje.
- Kada kupujete smrznutu hranu, provjerite je li zamrznuta na odgovarajućoj temperaturi i da pakiranje nije oštećeno.
- Smrznutu hranu treba čuvati u prikladnim pakiranjima kako bi zadržala kvalitetu i treba je vratiti u odjeljak za zamrzavanje što je prije moguće.
- Ako pakiranje zamrznute hrane pokazuje vlagu ili abnormalno ispupčenje, vjerojatno je pohranjeno na pogrešnoj temperaturi i sadržaj je pokvaren.
- Vrijeme skladištenja zamrznute hrane ovisi o sobnoj temperaturi, postavci termostata, učestalosti otvaranja vrata zamrzivača, vrsti hrane i vremenu transporta proizvoda od trgovine do kućanstva. Uvijek slijedite upute otisnute na pakiranju i nikada ne prekoračujte maksimalno vrijeme skladištenja navedeno na pakiranju.

HR

Rashladni odjeljak

- Kako biste smanjili vlagu i kasnije nakupljanje leda, nikada ne stavljajte tekućinu u hladnjak u nezatvorenim spremnicima. Mraz se koncentrira u najhladnijim dijelovima isparivača. Čuvanje nepokrivenih tekućina dovodi do češće potrebe za odleđivanjem.
- Nikada ne stavljajte toplu hranu u hladnjak. Najprije ih je potrebno ohladiti na sobnoj temperaturi, a zatim staviti u hladnjak kako bi se osigurala odgovarajuća cirkulacija zraka.
- Hrana ili posude za hranu ne bi smjele dodirivati stražnju stijenku hladnjaka jer bi se mogle zamrznuti za stijenku. Nemojte stalno otvarati vrata hladnjaka.
- Meso i čistu ribu (pakiranu u pakiranje ili plastičnu foliju) možete staviti u hladnjak, i mogu se koristiti unutar 1–2 dana.
- Voće i povrće bez ambalaže može se stavljati u dio predviđen za svježe voće i povrće.

PAŽNJA

Optimalna postavka temperature svakog odjeljka ovisi o temperaturi okoline. Iznad optimalne temperature temelji se na temperaturi okoline od 25°C.

Narudž-ba	Pretinci TIP	Ciljna temperatura pohrane [°C]	Prikladna hrana
1	Hladnjak	+2 ~ +8	Jaja, kuhana hrana, pakirana hrana, voće i povrće, mliječni proizvodi, kolači, pića i druga hrana nisu prikladni za zamrzavanje.
2	(***)*-Zamrzivač	≤-18	Morski plodovi (riba, škampi, školjke), proizvodi iz slatkovodnih voda i mesni proizvodi (preporučeno 3 mjeseca, što je duže vrijeme skladištenja, to je lošiji okus i nutritivna vrijednost), prikladno za smrznutu svježu hranu.
3	***-Zamrzivač	≤-18	Morski plodovi (riba, škampi, školjke), proizvodi iz slatkovodnih voda i mesni proizvodi (preporučeno 3 mjeseca, što je duže vrijeme skladištenja, to je lošiji okus i nutritivna vrijednost), prikladno za smrznutu svježu hranu.
4	**-Zamrzivač	≤-12	Morski plodovi (riba, škampi, školjke), proizvodi iz slatkovodnih voda i mesni proizvodi (preporučeno 3 mjeseca, što je duže vrijeme skladištenja, to je lošiji okus i nutritivna vrijednost), prikladno za smrznutu svježu hranu.
5	*-Zamrzivač	≤-6	Morski plodovi (riba, škampi, školjke), proizvodi iz slatkovodnih voda i mesni proizvodi (preporučeno 3 mjeseca, što je duže vrijeme skladištenja, to je lošiji okus i nutritivna vrijednost), prikladno za smrznutu svježu hranu.
6	0 zvjezdica	-6 ~ 0	Svježa svinjetina, govedina, riba, piletina, određena zapakirana prerađena hrana, itd. (Preporučuje se pojesti unutar istog dana, po mogućnosti ne duže od 3 dana). Djelomično inkapsulirana prerađena hrana (hrana koja se ne može zamrzavati).
7	Hlađenje	-2 ~ +3	Svježa/smrznuta svinjetina, govedina, piletina, proizvodi iz slatkovodnih voda, itd. (7 dana ispod 0°C i iznad 0°C preporučuje se konzumacija unutar tog dana, po mogućnosti ne više od 2 dana). Plodovi mora (manje od 0 za 15 dana, ne preporučuje se čuvanje iznad 0°C.
8	Svježa hrana	0 ~ +4	Svježa svinjetina, govedina, riba, piletina, kuhana hrana, itd. (preporučuje se pojesti unutar istog dana, po mogućnosti ne duže od 3 dana)
9	Vino	+5 ~ +20	Crno vino, bijelo vino, pjenušac itd.

HR

PAŽNJA

pohranite različite namirnice u skladu s odjeljcima ili ciljanom temperaturom skladištenja kupljene hrane.

POSTAVLJANJE I KORIŠTENJE APLIKACIJE

Preuzmite aplikaciju SmartHome

U trgovini aplikacija (Trgovina Google Play, Apple App Store) potražite aplikaciju „SmartHome“. Preuzmite je i instalirajte na svoj telefon. Aplikaciju možete preuzeti i skeniranjem QR koda u nastavku.



Registrirajte se i prijavite

Otvorite aplikaciju SmartHome i stvorite novi račun kako biste započeli (također se možete registrirati kroz račun treće strane). Ako već imate postojeći korisnički račun, iskoristite ga za prijavu.



Povežite svoje uređaje s aplikacijom SmartHome



1. Provjerite je li mobilni telefon povezan s bežičnom mrežom. Ako nije, uđite u postavke i omogućite bežične mreže i Bluetooth.
2. Uključite uređaje.
3. Otvorite aplikaciju SmartHome na svom telefonu.
4. Ako se pojavi poruka „U blizini su otkriveni pametni uređaji“, kliknite za dodavanje.



5. Ako se ne pojavi poruka, odaberite „+“ na stranici i odaberite svoj uređaj na popisu dostupnih uređaja u blizini. Ako vaš uređaj nije na popisu, dodajte ga ručno prema kategoriji i modelu uređaja.



6. Povežite uređaj s bežičnom mrežom prema uputama u aplikaciji. Ako spajanje ne uspije, slijedite upute koje daje aplikacija kako biste nastavili s radom.

HR

NAPOMENA

1. Provjerite jesu li vaši uređaji uključeni.
2. Držite mobilni telefon dovoljno blizu uređaju kad povezujete uređaj s mrežom.
3. Povežite mobilni telefon s kućnom bežičnom mrežom, a pritom morate znati zaporku bežične mreže.
4. Provjerite podržava li vaš bežični usmjerivač pojas od 2,4 GHz i uključite ga. Ako niste sigurni podržava li usmjerivač pojas od 2,4 GHz, obratite se proizvođaču usmjerivača.
5. Uređaj se ne može povezati s bežičnom mrežom koja zahtjeva provjeru autentičnosti, a takve mreže obično se nalaze na javnim mjestima poput hotela, restorana itd. Povežite se s bežičnom mrežom koja ne zahtjeva provjeru autentičnosti.
6. Isključite funkcije WLAN+ (Android) ili WLAN asistent (iOS) mobilnog telefona prilikom povezivanja uređaja na mrežu.
7. U slučaju da je uređaj prije bio povezan na mrežu i treba se ponovno povezati, kliknite „+“ na početnoj stranici aplikacije i ponovno dodajte uređaj prema kategoriji i modelu uređaja u skladu s uputama u aplikaciji.

ČIŠĆENJE I ODRŽAVANJE

Odmrzavanje

- Hladnjak se sastoji ovisno o principu hlađenja zraka i stoga ima funkciju automatskog odmrzavanja. Mraz formiran zbog promjene sezone ili temperature također se može ručno ukloniti odvajanjem uređaja iz napajanja ili brisanjem suhom ručnikom.

Čišćenje nosača vrata

- Objema rukama čvrsto prihvatite policu kako je označeno bočnim strelicama na slici, podignite je i izvadite.
- Nakon pranja je vratite u hladnjak i podesite njezinu visinu po želji.

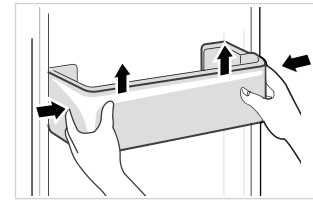

Čišćenje staklene police

- Kao unutarnji dio hladnjaka gdje kontakt s policama ima zapornicu, podignite police prema gore, a zatim ih možete izvaditi.
- Prilagodite ili očistite police prema vašim zahtjevima.

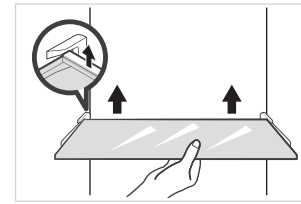

HR

Čišćenje ladice za povrće

1. Izvadite sadržaj ladice. Držite ručku ladice za povrće i potpuno je izvucite dok se ne zaustavi.
2. Podignite ladicu za povrće i izvadite je izvlačenjem.

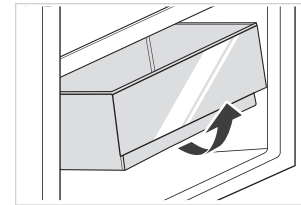

PAŽNJA

Za čišćenje se preporučuju mekane krpe ili spužva umočeni u vodu, i nekorozivni neutralni deterdženti. Zamrzivač očistite čistom vodom i suhom krpom. Nakon čišćenja otvorite vrata i ostavite da se unutrašnjost prirodno osuši prije ponovnog uključenja. Nemojte koristiti tvrde četke, čeličnu vunu, abrazivna sredstva poput pasta za zube, organska otapala (poput alkohola, acetona, ulja od banane itd.), kipuću vodu ili kisela i alkalna sredstva koja mogu oštetiti vanjske i unutarnje površine hladnjaka.

RJEŠAVANJE PROBLEMA

Sljedeće probleme može pokušati riješiti sam korisnik. Ako ne riješite probleme, nazovite servisnu službu.

Problem	Mogući razlog
Operacija nije uspjela	• Provjerite je li uređaj priključen na struju i je li utikač u dobrom kontaktu.
	• Provjerite je li napon prenizak.
	• Provjerite je li došlo do nestanka struje ili je došlo do okidanja djelomičnih strujnih krugova.
Miris	• Hrana s mirisom mora biti čvrsto zamotana.
	• Provjerite ima li pokvarene hrane.
	• Očistite unutrašnjost hladnjaka.
Dugogodišnji rad kompresora	• Dugi rad hladnjaka je normalan ljeti.
	• kada je temperatura okoline visoka, nije poželjno imati previše hrane u uređaju u isto vrijeme.
	• Hrana se mora ohladiti prije stavljanja u uređaj.
	• Vrata se otvaraju prečesto.
Svjetlo ne svijetli	• Provjerite da li je hladnjak priključen na struju i da li je lampica oštećena.
	• Neka svjetlo zamijeni stručnjak.
Vrata se ne mogu pravilno zatvoriti	• Vrata su zaglavljena paketima hrane Stavljeno je previše hrane.
	• Hladnjak je nagnut.
Glasni zvukovi	• Provjerite je li pod ravan i je li hladnjak stabilno postavljen.
	• Provjerite jesu li dodaci postavljeni na ispravna mjesta.

Problem	Mogući razlog
Brtvila vrata ne uspijeva biti čvrsta	• Uklonite strane tvari s brtve vrata.
	• Zagrijte brtvu na vratima, a zatim je ohladite za obnovu (ili je ispušite električnim sušilom ili upotrijebite vrući ručnik za zagrijavanje).
Prelijeva se posuda za vodu	• U komori ima previše hrane ili pohranjena hrana sadrži previše vode, što dovodi do jakog odmrzavanja.
	• Vrata nisu pravilno zatvorena, što rezultira smrzavanjem zbog ulaska zraka i povećanom količinom vode zbog odmrzavanja.
Vruće kućište	• Odvođenje topline ugrađenog kondenzatora preko kućišta, što je normalno. Kada se kućište zagrije zbog visoke temperature okoline, skladištenja previše hrane ili isključivanja kompresora, osigurajte stabilnu i kvalitetnu ventilaciju kako biste olakšali odvođenje topline.
Kondenzacija površine	• Kondenzacija na vanjskoj površini i brtvama vrata hladnjaka normalna je kada je vlažnost okoline previsoka. Samo obrišikondenzat čistim ručnikom.
Abnormalna buka	• Zujati: Kompresor može proizvesti zujati tijekom rada, a zujati su glasni posebno na početku ili zaustaviti. To je u redu.
	• Škripa: Rashladno sredstvo koje teče unutar uređaja može proizvesti škripanje, što je normalno.

CE

Midea ovime izjavljuje da je uređaj s funkcijom SmartHome usklađen s osnovnim zahtjevima i drugim odredbama Direktive 2014/53/EU. Detaljna RED Izjava o sukladnosti može se pronaći na stranici www.midea.com, među dodatnim dokumentima na stranici vašeg uređaja.

Frekvencijski pojas od 2,4 GHz: maks. 100 mW
Frekvencijski pojas od 5 GHz: maks. 100 mW

DODATAK

Posebno za novi europski standard:

Naručene dijelove u sljedećoj tabeli možete nabaviti preko kanala servis provajdera

Naručeni dio	Koje pruža	Minimalno vrijeme potrebno za obezbjeđenje
Termostati	Stručno osoblje za održavanje	Najmanje 7 godina nakon pokretanja posljednjeg modela na tržištu
Senzori temperature	Stručno osoblje za održavanje	Najmanje 7 godina nakon pokretanja posljednjeg modela na tržištu
Tiskane pločice	Stručno osoblje za održavanje	Najmanje 7 godina nakon pokretanja posljednjeg modela na tržištu
Izvori svjetlosti	Stručno osoblje za održavanje	Najmanje 7 godina nakon pokretanja posljednjeg modela na tržištu
Ručke vrata	Profesionalni serviseri i krajnji korisnici	Najmanje 7 godina nakon pokretanja posljednjeg modela na tržištu
Šarnila vrata	Profesionalni serviseri i krajnji korisnici	Najmanje 7 godina nakon pokretanja posljednjeg modela na tržištu
Tacne	Profesionalni serviseri i krajnji korisnici	Najmanje 7 godina nakon pokretanja posljednjeg modela na tržištu
Korpe	Profesionalni serviseri i krajnji korisnici	Najmanje 7 godina nakon pokretanja posljednjeg modela na tržištu
Brtvila za vrata	Profesionalni serviseri i krajnji korisnici	Najmanje 10 godina nakon pokretanja posljednjeg modela na tržištu

HR

Dragi kupče

1. Ako želite vratiti ili zamijeniti proizvod, kontaktirajte trgovinu u kojoj ste ga kupili.

(Ne zaboravite ponijeti račun)

2. Ako se vaš proizvod pokvari i treba ga popraviti, kontaktirajte ovlašteni servis.

PAŽNJA

Informacije o modelu u bazi podataka proizvoda, kao i identifikator modela, mogu se dobiti putem web veze skenirane QR kodom, ako postoji, na etiketi energetske efikasnosti proizvoda. Za više informacija o energetskoj učinkovitosti uređaja posjetite https://ec.europa.eu i pretražite pomoću naziva modela.
Naziv modela nalazi se na oznaci uređaja.

Najhladnija zona u hladnjaku

OPCIONO: OK-indikator temperature

- OK-indikator temperature može se koristiti za određivanje temperatura ispod +4°C. Postupno smanjite temperaturu ako znak ne pokazuje "OK".

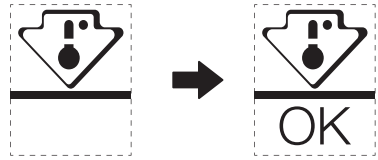

- Kako biste osigurali temperaturu u ovom području, nemojte mijenjati položaj police. Hladnjaci s pojačanim zrakom (opremljeni ventilatorom ili No Frost modeli), simbol najhladnije zone nije prikazan jer je unutrašnja temperatura homogena.

Podešavanje indikatora temperature

- Kako biste lakše namjestili svoj hladnjak, opremljen je indikatorom temperature koji će pratiti prosječnu temperaturu u najhladnijoj zoni.
- UPOZORENJE: Ovaj indikator je namijenjen samo za rad s vašim hladnjakom, nemojte ga koristiti u drugom hladnjaku (zapravo, najhladnija zona nije ista) ili za bilo koju drugu upotrebu.

Provjera temperature u najhladnijoj zoni

- Pomoću indikatora temperature možete redovito provjeravati je li temperatura najhladnije zone ispravna. Uistinu, unutarnja temperatura hladnjaka ovisi o nekoliko čimbenika kao što su temperatura okoline u prostoriji, količina pohranjene hrane i učestalost otvaranja vrata. Uzmite u obzir ove faktore prilikom postavljanja uređaja.
- Kada indikator pokazuje “OK”, to znači da je vaš termostat dobro podešen i da je unutarnja temperatura ispravna.
- Ako indikator temperature postane BIJEL, to znači da je temperatura previsoka; u tom slučaju povećajte postavku kontrole temperature hladnjaka i pričekajte 12 sati prije izvođenja novog vizualnog pregleda indikatora. Kada je unesena svježa hrana ili su vrata ostavljena otvorena, moguće je da indikator temperature nakon nekog vremena postane BIJEL.

KÖSZÖNŐLEVÉL

Köszönjük, hogy a Mideát választotta! Mielőtt új Midea termékét használna, kérjük, alaposan olvassa el ezt a kézikönyvet, hogy tudja, hogyan kell biztonságosan működtetni az új készülék által kínált funkciókat.

TARTALOM

KÖSZÖNŐLEVÉL ---------- 01

SPECIFIKÁCIÓ ---------- 02

TERMÉK ÁTTEKINTÉS ---------- 03

TERMÉK TELEPÍTÉSE ---------- 04

HASZNÁLATI UTASÍTÁSOK ---------- 11

ALKALMAZÁS BEÁLLÍTÁSA ÉS MŰKÖDTETÉSE ---------- 16

TISZTÍTÁS ÉS KARBANTARTÁS ---------- 18

HIBAELHÁRÍTÁS ---------- 19

FÜGGELÉK ---------- 22

HU

SPECIFIKÁCIÓ

Termékmodell	MDRB521MIC
Névleges Feszültség/Frekvencia	220-240V~/50Hz
Névleges Áram	1,1A
Teljes Térfogat	378L
Friss Élelmiszer Tároló Rekesz Térfogata	256L
Fagyasztott Étel Tároló Rekesz Térfogata	122L
Hőmérséklet Emelkedési Idő	13h
Fagyasztási Kapacitás	7,5kg/24h
Teljes Méret (Sz x Mé x Ma)	595x700x2010mm

Smart Home

Vezeték nélküli hálózati modul modell	MWB-S-WB01
Standard	IEEE802.11b /g /n
Antenna típus	Nyomtatott PCB antenna
Frekvencia sáv	2400-2483.5 MHz
Működési hőmérséklet	0°C ~ 85°C /32°F ~185°F Működési páratartalom: 10%~85%
Tápfeszültség bemenet	DC5V/500mA Maximum Átviteli teljesítmény: <20dBm

HU

TERMÉK ÁTTEKINTÉS

Az összetevők neve

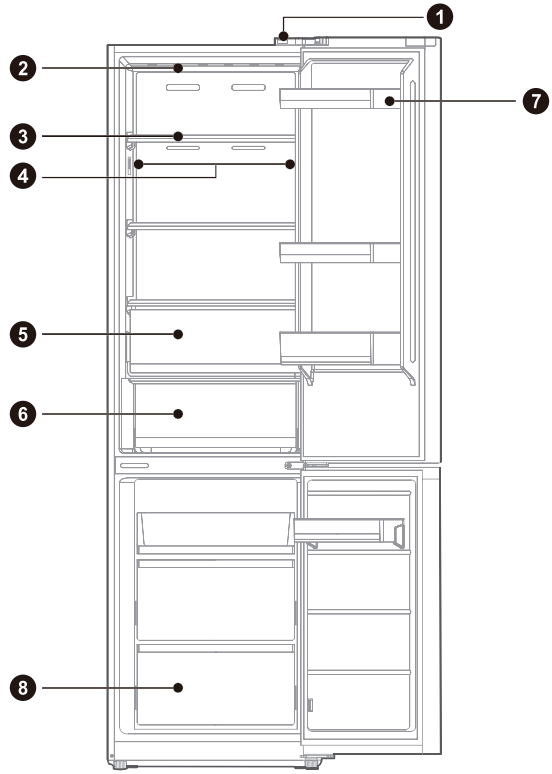

1	Ajtó kapcsoló	**5**	Gyümölcs és zöldséges doboz
2	LED fény	**6**	Hús és hal doboz
3	Polc	**7**	Ajtótálca
4	LED világítás (egyes modelleknél)	**8**	Fiók

HU

FIGYELEM

A fenti kép csak tájékoztatásul szolgál. A tényleges konfiguráció a fizikai terméktől vagy a forgalmazó nyilatkozatától függ.

TERMÉK TELEPÍTÉSE

Telepítési Utasítás

Az éghajlati osztályba sorolt hűtőkészülékekhez

- Az éghajlati osztálytól függően ez a hűtőkészülék az alábbi táblázatban megadott környezeti hőmérséklet-tartományban használható.
- Az éghajlati osztály a készülék címtábláján található. Előfordulhat, hogy a termék nem működik megfelelően a megadott tartományon kívüli hőmérsékleten.
- Az éghajlati osztály a termék címkéjén található.

Hatékony hőmérsékleti tartomány

- A terméket úgy tervezték, hogy az osztályba sorolása által meghatározott hőmérséklet-tartományban normálisan működjön.

Osztály	Szimbólum	Környezeti hőmérséklet-tartomány °C	
		IEC 62552 (ISO 15502)	ISO 8561
Kiterjesztett mérsékelt öv	SN	+ 10 és + 32 között	+ 10 és + 32 között
Mérsékelt öv	N	+ 16 és + 32 között	+ 16 és + 32 között
Szubtrópusi	ST	+ 16 és + 38 között	+ 18 és + 38 között
Trópusi	T	+ 16 és + 43 között	+ 18 és + 43 között

HU

Méretek és Távolságok

- A szomszédos elemektől való túl kicsi távolság a fagyasztási képesség romlásához és megnövekedett villamosenergia-költségekhez vezethet. A készülék telepítésekor hagyjon 100 mm-nél nagyobb távolságot minden szomszédos faltól.

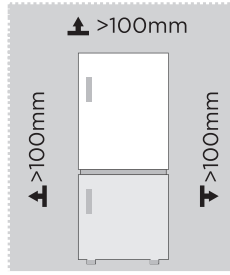

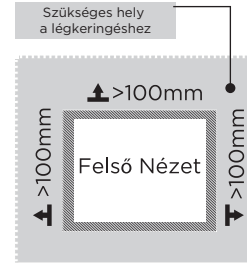

FIGYELEM

A fenti kép csak tájékoztatásul szolgál. A tényleges konfiguráció függ a fizikai terméktől vagy a forgalmazó ismertetőjétől

Helyigény diagram (nyitott és zárt ajtó esetén)

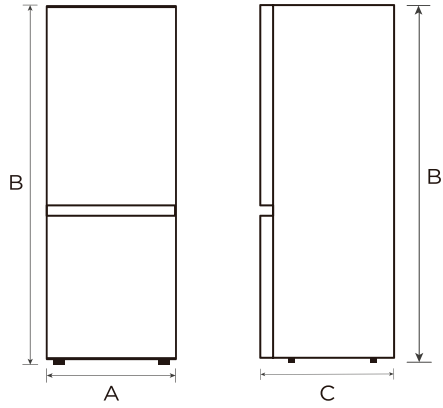

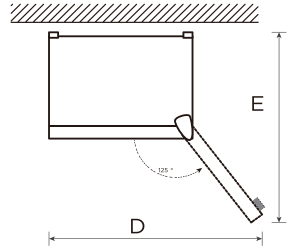

HU

Szélesség	Teljes Magasság	Mélység	Szélesség ajtók nyitása 125°	Mélység nyitott ajtók 125°
A	B	C	D	E
595	2010	700	920	1168

Figyelem: Minden méret mm-ben értendő.

Ajtó jobbra-balra váltás

A felhasználó által biztosítandó szerszámok listája	
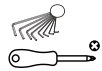	Kereszthornyos csavarhúzó
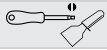	Gitteskés Vékony pengéjű csavarhúzó
	5/16”-os konnektorkulcs
	Maszkolószalag

1. Kérjük, a művelet elvégzése előtt kapcsolja ki a készüléket. Távolítsa el az összes élelmiszert az ajtópolcokról.
2. Távolítsa el a bal felső zsanérfedél dekoratív fedelét, a jobb felső zsanérfedelet és a jobb felső zsanért, és húzza ki a jobb oldali jelvezetéket (jelvezetékcsatlakozó 1, 2) a doboztest tetején.

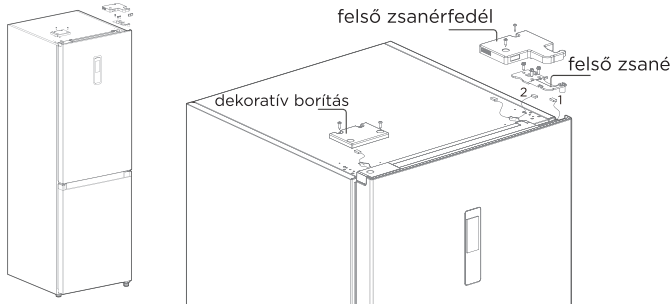

HU

3. Távolítsa el a hűtőajtó testét (vigyázzon, hogy ne veszítse el az apró alkatrészeket, például a tengelyhüvelyt és az ajtón lévő ütközőt); Távolítsa el a középső zsanért, és távolítsa el a zsanérnyílás dekoratív fedelét a másik oldalon.

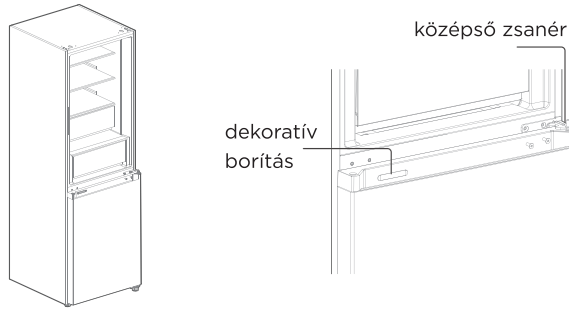

4. Távolítsa el a fagyasztó ajtó testét (vigyázzon, hogy ne veszítse el az olyan apró alkatrészeket, mint a tengelyhüvely és az ajtón lévő ütköző); Távolítsa el a zsanért és állítsa be a szöget. Távolítsa el és szerelje fel az alsó zsanértengelyt a zsanér másik oldalára, és szerelje fel a módosított alsó zsanért a doboz másik oldalára.

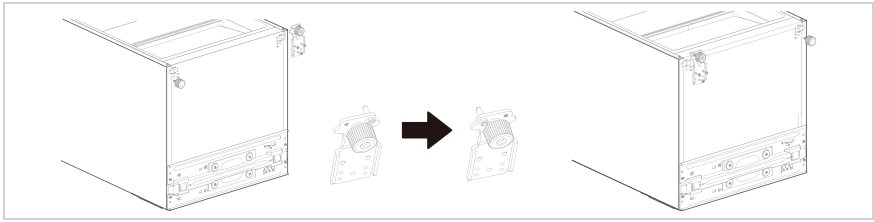

5. Cserélje ki a hűtőszekrény ajtaját:
   1) Távolítsa el a hűtőajtó felső zárófedelének fedőlapját és a bal oldali díszburkolatot. Szerelje fel a felső tengelyhüvelyt és az ajtótest jelzővezetékét a másik oldalra, és fedje le a felső végfedéllemezt. Vegye ki a tartozéktáskából a jobb oldali díszburkolatot, és szerelje fel a felső zárófedél másik oldalára.
   2) Vegye ki a hűtőajtó ajtó önzáróját, ajtómegállítóját és tengelyhüvelyét, vegye ki a bal oldali ajtó önzáróját a tartozéktáskából, szerelje fel a hűtőajtó alsó végfedelének bal oldalára, cserélje ki az ajtómegállítót és tengelyhüvelyt a hűtőajtó alsó végfedelének bal oldalára.

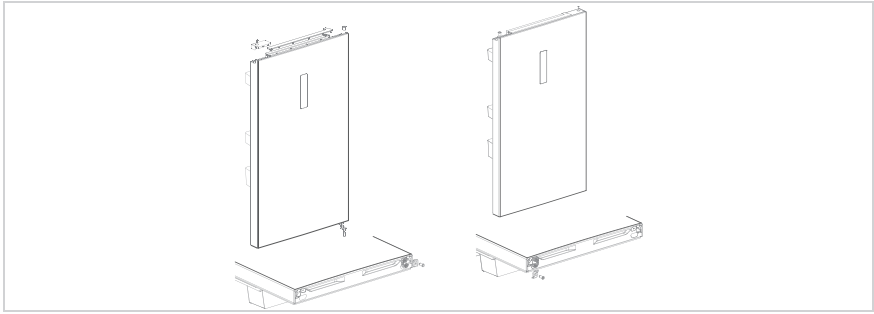

HU

6. Cserélje ki a fagyasztóajtót:
   1) Távolítsa el a fagyasztóajtó felső végfedelének tengelyhüvelyét és kupakját, és szerelje fel a bal és jobb cserehelyzetbe.
   2) Távolítsa el a fagyasztóajtó önzáró ajtóját, ajtómegállítóját és tengelyhüvelyét, vegye ki a bal oldali ajtó önzáróját a tartozéktáskából, szerelje fel a fagyasztóajtó alsó végfedelének bal oldalára, cserélje ki az ajtómegállítót és a tengelyhüvelyt a fagyasztóajtó alsó végfedelének bal oldalára.

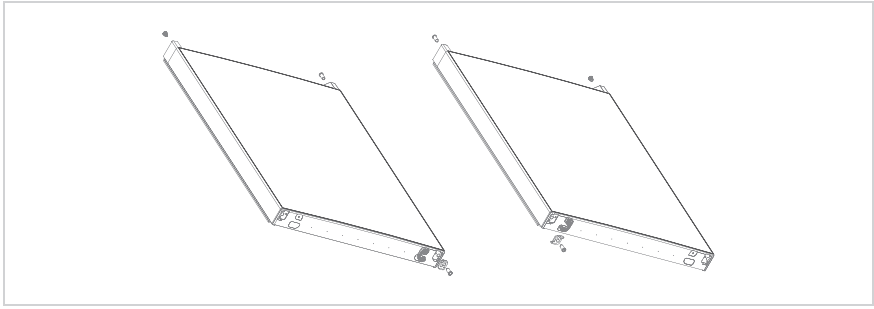

7. Szerelje fel a kicserélt fagyasztóajtót az alsó zsanérra, majd szerelje fel a középső zsanért, és fedje le a zsanérnyílás díszítőfedelét.

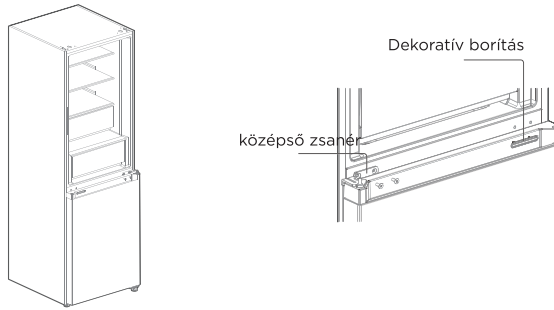

8. Vegye ki a bal felső zsanérburkolat és a bal felső zsanért a tartozéktáskából. Helyezze a hűtőajtó testét a középső zsanérra, majd szerelje fel a bal felső zsanért. Csatlakoztassa a hűtőszekrény felső 4-es jelvezetékét az ajtókarosszéria 1-es jelvezetékéhez, és csatlakoztassa a 2-es jelvezetéket a 3-as jelvezetékhez. Végül helyezze vissza a zsanér díszburkolatot a doboztest jobb oldalára (megjegyzés: amikor a zsanér díszburkolatot a hűtőtest jobb oldalára helyezi vissza, a zsanér díszburkolaton lévő két betétet (az ábrán látható módon) le kell vágni).

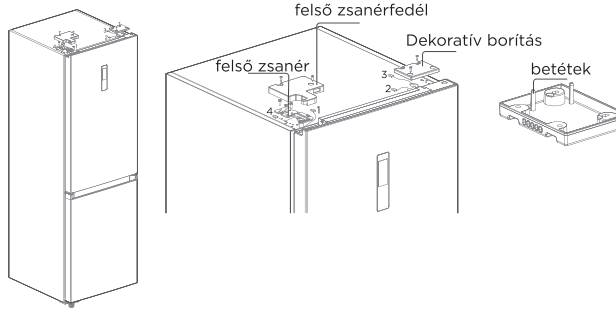

HU

Minden illusztráció garancia nélkül. Műszaki változtatások fenntartva.

Szintező lábak

A vibráció elkerülése érdekében a készüléket vízszintbe kell állítani.

Szükség esetén állítsa be a kiegyenlítő csavarokat az egyenletlen padló kiegyenlítésére.

Az elülsőnek kissé magasabbnak kell lennie, mint a hátsónak, hogy segítse az ajtó becsukódását.

A szintezőcsavarok a szekrény enyhe megdöntésével könnyen elforgathatók.

A szintezőcsavarokat az óramutató járásával  ellentétes irányban elforgatva emelje meg a készüléket, az óramutató járásával  megegyező irányban pedig csökkentse.

A készülék áthelyezése

1. Távolítson el minden ételt a készülék belsejéből.
2. Húzza ki a hálózati csatlakozót, dugja be és rögzítse a készülék hátulján vagy tetején lévő hálózati csatlakozóhorogba.
3. Ragassza le az olyan részeket, mint a polcok és az ajtó fogantyúja, hogy megakadályozza a készülék mozgatása közbeni leesést.
4. A készüléket kettőnél több emberrel együtt óvatosan mozgatja. Ha a készüléket hosszabb távolságra szállítja, tartsa a készüléket függőlegesen.
5. A készülék beszerelése után csatlakoztassa a hálózati csatlakozót egy konnektorba, hogy bekapcsolja a készüléket.

FIGYELEM

Működés előtti óvintézkedések:
A módosítások elvégzése előtt a hűtőszekrényt le kell választani a hálózatról.
A személyi sérülések elkerülése érdekében óvintézkedéseket kell tenni.

HU

A fény megváltoztatása

- A LED-lámpák cseréjét vagy karbantartását a gyártó, annak szervizképviselője vagy hasonló képesítéssel rendelkező személy végezheti csak.

FIGYELEM

Ez a termék (G) energiahatékonysági osztályú fényforrást tartalmaz.

A készülék csatlakoztatása

A készülék beszerelése után csatlakoztassa a hálózati csatlakozót egy konnektorba.

FIGYELEM

Miután csatlakoztatta a tápkábelt (vagy a dugót) a konnektorba, várjon 2 vagy 3 órát, mielőtt ételt tesz a készülékbe. Ha az ételt azelőtt adja hozzá, hogy a készülék teljesen kihűlt volna, az étel megromolhat.

Tippek az energiatakarékossághoz

- Ne helyezze a készüléket tűzhelyek, radiátorok vagy más hőforrások közelébe. Ha a környezeti hőmérséklet magas, a kompresszor gyakrabban és hosszabb ideig fog működni, ami megnövekedett energiafogyasztást eredményez.
- Biztosítsa a megfelelő szellőzést a készülék alján, a készülék oldalain és a készülék hátulján. Soha ne takarja le a szellőzőnyílásokat.
- Kérjük, vegye figyelembe a “Beépítés” fejezetben található távolsági méreteket is.
- A fiókoknak, polcoknak és állványoknak az ábrán látható elrendezése biztosítja a leghatékonyabb energiafelhasználást, ezért a lehető legnagyobb mértékben meg kell tartani. Minden fióknak és polcnak a készülékben kell maradnia, hogy a hőmérséklet stabil maradjon és energiát takarítson meg.
- Nagyobb tárolóhely kialakításához (pl. nagyméretű hűtött/fagyasztott áruk számára) a középső fiókok kivehetők. A felső és alsó fiókokat és polcokat kell eltávolítani, ha szükséges, utoljára.
- Az egyenletesen töltött hűtő/fagyasztó rekesz hozzájárul az optimális energiafelhasználáshoz. Ezért kerülje az üres vagy félig üres rekeszeket.
- Hagyja a meleg ételt kihűlni, mielőtt a hűtőbe/fagyasztóba teszi. A már lehűlt élelmiszerek növelik az energiahatékonyságot.
- A fagyasztott élelmiszereket hagyja felengedni a hűtőszekrényben. A fagyasztott élelmiszerek hidegsége csökkenti a hűtőtér energiafogyasztását, és így növeli az energiahatékonyságot.
- A hidegveszteség minimalizálása érdekében csak a szükséges ideig nyissa ki az ajtót. Az ajtó rövid kinyitása és megfelelő becsukása csökkenti az energiafogyasztást.
- A készülék ajtótömítésének tökéletesen épnek kell lennie, hogy az ajtók megfelelően záródjanak, és az energiafogyasztás ne növekedjen feleslegesen.

HASZNÁLATI UTASÍTÁSOK

Vezérlőpanel

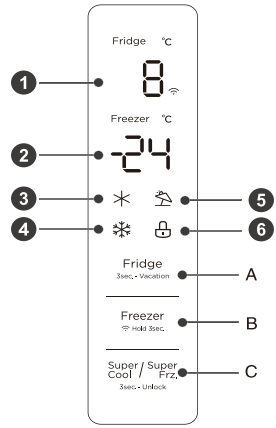

	Megjelenítés		Gomb
1	Hűtőkamra hőmérséklet kijelző terület	A	Temperature setting (Hőmérsékletbeállító) gomb a hűtőkamra
2	A fagyasztókamra hőmérséklet kijelzője	B	Temperature setting (Hőmérsékletbeállító) gomb a fagyasztókamra
3	Gyors hűtés ikon	C	Super cool/super freezing (Szuperhűtés/ szuperfagyasztás) gomb
4	Gyorsfagyasztás ikon		
5	Vakáció ikon		
6	Zár ikon		

FIGYELEM

A tényleges kezelőpanel modellenként eltérő lehet.

Megjelenítés

- A hűtőszekrény első bekapcsolásakor a kijelző képernyő összesen 3 másodpercre jelenik meg. Ezután a képernyő a működés normál kijelzőjére lép. A hűtőszekrény első használatakor a hűtőkamra hőmérsékletét, a hőmérsékletet és a fagyasztókamrát 5° C/-18 °C-ra kell beállítani.
- Hiba esetén a kijelzőpanelen megjelenik a hibakód (lásd a következő oldalon), normál működés közben a kijelzőpanel a hűtőkamra, fagyasztókamra beállított hőmérsékletét mutatja.
- Normál körülmények között, ha a hűtőszekrényen 30 másodpercig nem történik semmilyen kézi művelet, a kezelőpanel automatikusan lezárja magát, és a zárolt állapotban a kijelzőfény 🔒 30 másodperc után kialszik.

HU

Zár / felold

- Nem zárt állapotban tartsa lenyomva a Super / Super Cool / Frz. (3sec.- Unlock) gombot 3 másodpercig, hogy belépjen a zárt állapotba, és a zárás hangjelzése megszólal.
- Zárt állapotban tartsa lenyomva a Super / Super Cool / Frz. (3sec.- Unlock) gombot 3 másodpercig, hogy belépjen a nem zárolt állapotba, és megszólal a feloldó hangjelzés.
- Ha 30 másodpercig nem nyomja meg a gombot, automatikusan zárt állapotba lép, és a külső kijelzőtábla zenélő hangjelzéssel egyidejűleg megszólal a záróhangjelző.
- A riasztóhang kioldási művelet zárolt állapotban végezhető el, minden más kulcsműveletet pedig zárolatlan állapotban kell végrehajtani.
- Ha a művelet zárolt állapotban van, hibajelzés jelenik meg.

A hűtőkamra hőmérsékletének beállítása

- Kattintson a Fridge (3sec.- Vacation) gombra a hűtőkamra beállított hőmérsékletének megváltoztatásához, a hűtőkamra hőmérséklet beállító gombjának minden egyes kattintásakor a beállított hőmérséklet 1°C-kal csökken.
- A hűtőkamra hőmérséklet beállítási tartománya 2°C - 8°C. Ha a beállított hőmérséklet 2°C.
- Kattintson újra a gombra, a hűtőkamra beállított hőmérséklete 8°C-ra vált.

A fagyasztó kamra hőmérsékletének beállítása

- Kattintson a Freezer gombra a fagyasztókamra beállított hőmérsékletének megváltoztatásához, a fagyasztókamra hőmérséklet beállító gombjának minden egyes kattintásakor a beállított hőmérséklet 1°C-kal csökken.
- A fagyasztókamra hőmérséklet-beállítási tartománya -24 – -16°C.
- Ha a hőmérséklet -24°C, kattintson újra a gombra, a fagyasztókamra beállított hőmérséklete -16°C-ra változik.

HU

FIGYELEM

Ajánlott beállítás: hűtőkamra 4°C, fagyasztókamra -18°C.

Vakáció üzemmód

- Nyomja meg hosszan a refrigeration temperature adjustment (hűtési hőmérséklet beállítási) gombot (3msp) a vakáció üzemmód beállításához/ megszüntetéséhez.
- Az vakáció üzemmód beállításakor a hűtés kikapcsol, a hűtési hőmérséklet kijelző területe kialszik, és a fagyasztás automatikusan -18°C-ra áll be;
- A hűtés/fagyasztás/szuperhűtés és szuperfagyasztás gombok beállításával kilép a vakáció üzemmódból.
- A vakáció üzemmódból való kilépéskor a hűtés beállított hőmérséklete automatikusan visszatér a vakáció üzemmód előtti beállított hőmérsékletre; a fagyasztás beállított hőmérséklete automatikusan visszatér a vakáció üzemmód előtti beállított hőmérsékletre; belép a normál üzemmódba.

Szuperfagyasztás üzemmód

- Szuperhűtés és szuperfagyasztás üzemmód, nyomja meg a Super Cool / Super Frz. gombot, a beállítási sorrend: super cool (szuperhűtés) ->super freezer (szuperfagyasztás) -> cancel (törlés).
- A szuperhűtés üzemmód beállításakor/törlésekor a megfelelő szuperhűtés ikon be/ki van kapcsolva.
- A szuperhűtés üzemmód beállításakor a hűtés automatikusan 2°C-ra áll be.
- A szuperhűtés üzemmódból való kilépéskor a hűtőtér beállított hőmérséklete automatikusan visszatér a gyorshűtés előtti beállított hőmérsékletre.
- A szuperfagyasztó üzemmód beállításakor a megfelelő szuperfagyasztó ikon világít.
- Ha a szuperfagyasztó üzemmód van beállítva, a fagyasztás automatikusan -24°C-ra áll be.
- A szuperfagyasztó üzemmódból való kilépéskor a fagyasztórekesz beállított hőmérséklete automatikusan visszatér a szuperfagyasztó üzemmód előtti beállított hőmérsékletre.
- A szuperfagyasztó üzemmód automatikusan kikapcsol 6 óra után.
- Szuperfagyasztó üzemmód 24 óra után automatikusan kikapcsol.

FIGYELEM

A gyorsfagyasztás funkciót úgy tervezték, hogy a fagyasztóban lévő élelmiszerek tápértékét megőrizze. A legrövidebb idő alatt képes lefagyasztani az ételt. Ha egyszerre nagy mennyiségű élelmiszert fagyaszt le, javasoljuk a felhasználóknak, hogy kapcsolják be a gyorsfagyasztás funkciót, és helyezzék be az élelmiszert. Ekkor a fagyasztó fagyasztási sebességének növelése gyorsan lefagyaszthatja az élelmiszereket. hatékonyan rögzíti az élelmiszer táplálkozását és megkönnyíti a tárolást.

Nyitási figyelmeztetés és riasztásvezérlés

- Ha a hűtőszekrény ajtaja 120 másodpercig nyitva van anélkül, hogy bezáródna, a hangjelző riaszt, amíg a hűtőszekrény ajtaja be nem záródik; bármelyik gomb megszünteti a hangjelző riasztását.

Hiba jelzése

- A kijelzőn megjelenő következő figyelmeztetések a hűtőszekrény ennek megfelelő hibáit jelzik. Habár a hűtőszekrény ezekkel a hibákkal továbbra is rendelkezhet hűtve tárolási funkcióval, a készülék optimális működésének biztosítása érdekében a karbantartáshoz a felhasználónak kapcsolatba kell lépnie egy karbantartó szakemberrel.

Hibakód	Hiba leírása
E1	A hűtőkamra hőmérséklet-érzékelőjének hibája
E2	A fagyasztó kamra hőmérséklet-érzékelőjének hibája
E3	A hús- és halzóna hőmérséklet érzékelőjének meghibásodása
E5	A fagyasztó leolvasztó érzékelőt észlelő áramkör hibája
E6	Kommunikációs hiba
E7	Környezeti hőmérséklet érzékelő hibája

Tippek az élelmiszerek tárolására

Fagyasztórekesz

- A fagyasztót nagyon alacsony hőmérsékleten fagyasztott élelmiszerek tárolására, fagyasztott élelmiszerek hosszú távú tárolására és jég előállítására használják.
- A fagyasztó ajtajában lévő polcokat csak fagyasztott élelmiszerek tárolására használja, fagyasztásra szánt meleg ételek tárolására nem.
- Ne tegyen egymás mellé friss és fagyasztott élelmiszereket. A fagyasztott élelmiszer felolvadhat.
- Ha friss élelmiszert (például húst, halat vagy apróra vágott húst) fagyaszt, vágja azokat olyan részekre, amelyek egyszerre felhasználhatók.
- Fagyasztott élelmiszerek tárolása: a csomagoláson általában szerepelnek utasítások, amelyeket be kell tartani. Ha a csomagoláson nincs információ, az élelmiszereket a vásárlástól számított három hónapnál tovább nem szabad tárolni.
- Ha fagyasztott élelmiszert vásárol, győződjön meg arról, hogy azt megfelelő hőmérsékleten fagyasztották le, és hogy a csomagolás nem sérült.
- A fagyasztott élelmiszereket a minőség megőrzése érdekében megfelelő csomagolásban kell tárolni, és a lehető leghamarabb vissza kell helyezni a fagyasztórekeszbe.
- Ha egy fagyasztott élelmiszercsomag nedvességet vagy rendellenes kidudorodást mutat, akkor valószínű, hogy a csomagot nem megfelelő hőmérsékleten tárolták, és a tartalma romlott.
- A fagyasztott élelmiszerek tárolási ideje függ a helyiség hőmérsékletétől, a termosztát beállításától, a fagyasztó ajtajának nyitási gyakoriságától, az élelmiszer típusától és a terméknek a boltból a háztartásba történő szállításának idejétől. Mindig kövesse a csomagoláson feltüntetett utasításokat, és soha ne lépje túl a csomagoláson feltüntetett maximális tárolási időt.

HU

Hűtőrekesz

- A nedvesség és a későbbi jégképződés csökkentése érdekében soha ne tegyen folyadékot a hűtőszekrénybe lezáratlan edényekben. A fagy hajlamos a párologtató leghidegebb részein koncentrálódni. A fedetlen folyadékok tárolása azt eredményezi, hogy gyakrabban kell leolvasztani.
- Soha ne tegyen meleg ételeket a hűtőszekrénybe. Ezeket először szobahőmérsékleten kell lehűteni, majd úgy kell elhelyezni, hogy a hűtőszekrényben megfelelő légáramlás legyen biztosítva.
- Az élelmiszerek vagy az élelmiszer-tartályok nem érhetnek a hűtőszekrény hátsó falához, mert odafagyhatnak a falhoz. Ne nyissa ki rendszeresen a hűtőszekrény ajtaját.
- A húsok és a tiszta halak (csomagolva vagy műanyag fóliába csomagolva) a hűtőszekrényben tárolhatók, és 1-2 nap múlva felhasználhatók.
- A csomagolás nélküli gyümölcsök és zöldségek a friss gyümölcsök és zöldségek számára kijelölt részbe helyezhetők.

FIGYELEM

Az egyes rekeszek optimális hőmérsékleti beállítása a környezeti hőmérséklettől függ. A fenti optimális hőmérséklet a 25 °C-os környezeti hőmérsékleten alapul.

Meg-ren-delés	TÁRGYAK TÍPUS	Cél tárolási hőmérséklet. [°C]	Megfelelő élelmiszer
1	Hűtőszekrény	+2 ~ +8	Tojás, főtt ételek, csomagolt élelmiszerek, gyümölcsök és zöldségek, tejtermékek, sütemények, italok és egyéb élelmiszerek nem alkalmasak fagyasztásra.
2	(***)*-Fagyasztó	≤-18	Tenger gyümölcsei (halak, garnélarák, kagylók), édesvízi vízi termékek és hústermékek (3 hónapig ajánlott, minél hosszabb a tárolási idő, annál rosszabb az íz és a tápérték), alkalmas fagyasztott friss élelmiszerekhez.
3	***-Fagyasztó	≤-18	Tenger gyümölcsei (halak, garnélarák, kagylók), édesvízi vízi termékek és hústermékek (3 hónapig ajánlott, minél hosszabb a tárolási idő, annál rosszabb az íz és a tápérték), alkalmas fagyasztott friss élelmiszerekhez.
4	**-Fagyasztó	≤-12	Tenger gyümölcsei (halak, garnélarák, kagylók), édesvízi vízi termékek és hústermékek (3 hónapig ajánlott, minél hosszabb a tárolási idő, annál rosszabb az íz és a tápérték), alkalmas fagyasztott friss élelmiszerekhez.
5	*-Fagyasztó	≤-6	Tenger gyümölcsei (halak, garnélarák, kagylók), édesvízi vízi termékek és hústermékek (3 hónapig ajánlott, minél hosszabb a tárolási idő, annál rosszabb az íz és a tápérték), alkalmas fagyasztott friss élelmiszerekhez.
6	0-csillagos	-6 ~ 0	Friss sertéshús, marhahús, hal, csirke, néhány csomagolt feldolgozott élelmiszer stb. (Ajánlott ugyanazon a napon belül elfogyasztani, lehetőleg 3 napnál nem tovább). Részben kapszulázott feldolgozott élelmiszerek (nem fagyasztható élelmiszerek).
7	Chill	-2 ~ +3	Friss/fagyasztott sertéshús, marhahús, csirke, édesvízi vízi termékek, stb. (7 napig 0°C alatt, 0°C felett ajánlott az adott napon belüli fogyasztás, lehetőleg 2 napnál nem tovább). Tenger gyümölcsei (0 alatt 15 napig, 0°C felett nem ajánlott tárolni.
8	Friss élelmiszer	0 ~ +4	Friss sertéshús, marhahús, hal, csirke, főtt étel stb. (Ajánlott ugyanazon a napon belül elfogyasztani, lehetőleg nem több mint 3 nap).
9	Bor	+5 ~ +20	Vörösbor, fehérbor, pezsgő stb.

HU

FIGYELEM

Kérjük, a különböző élelmiszereket a megvásárolt rekeszek vagy a tárolási célhőmérséklet szerint tárolja.

ALKALMAZÁS BEÁLLÍTÁSA ÉS MŰKÖDTETÉSE

Töltse le az SmartHome alkalmazást

Az alkalmazások boltjában (Google Play Store, Apple App Store) keressen rá az „SmartHome” kifejezésre, és keresse meg az SmartHome alkalmazást. Töltse le és telepítse a telefonjára. Az alkalmazást az alábbi QR-kód beolvasásával is letöltheti.



Regisztráció és bejelentkezés

Nyissa meg az SmartHome alkalmazást, és hozzon létre egy új fiókot a kezdéshez (harmadik fél fiókon keresztül is regisztrálhat). Ha már van meglévő fiókja, annak segítségével jelentkezzen be.



Csatlakoztassa az eszközeit az SmartHome alkalmazáshoz

1. Ellenőrizze, hogy a mobiltelefonja csatlakozik-e egy vezeték nélküli hálózathoz. Ha nem, nyissa meg a Beállítások menüt, és engedélyezze a vezeték nélküli hálózatokat és a Bluetooth-t.
2. Kapcsolja be az eszközeit.
3. Nyissa meg az SmartHome alkalmazást a telefonján.
4. Ha megjelenik a „Smart devices discovered nearby” (Okos eszközök észlelve a közelben) üzenet, kattintson rá a hozzáadáshoz.

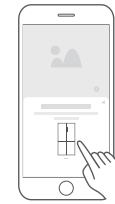

5. Ha nem jelenik meg üzenet, válassza a „+” jelet az oldalon, és válassza ki eszközét a közelben rendelkezésre álló eszközök listájából. Ha eszköze nincs felsorolva, manuálisan adja hozzá az eszközét az eszköz kategóriája és típusa szerint.



6. Csatlakoztassa az eszközt a vezeték nélküli hálózathoz az alkalmazásban megadott utasítások szerint. Ha a csatlakozás sikertelen, kövesse az alkalmazás utasításait a művelet folytatásához.



HU

JEGYZET

1. Győződjön meg arról, hogy az eszközök be vannak kapcsolva.
2. Tartsa mobiltelefonját elég közel a készülékhez, amikor a készüléket a hálózathoz csatlakoztatja.
3. Csatlakoztassa mobiltelefonját az otthoni vezeték nélküli hálózathoz, és győződjön meg róla, hogy ismeri a vezeték nélküli hálózat jelszavát.
4. Ellenőrizze, hogy a vezeték nélküli router támogatja-e a 2,4 GHz-es sávot, és kapcsolja be. Ha nem biztos abban, hogy az útválasztó támogatja-e a 2,4 GHz-es sávot, forduljon a router gyártójához.
5. Az eszköz nem tud csatlakozni a hitelesítést igénylő vezeték nélküli hálózathoz, és általában nyilvános helyeken, például szállodákban, éttermekben stb. jelenik meg. Kérjük, csatlakozzon olyan vezeték nélküli hálózathoz, amely nem igényel hitelesítést.
6. Kapcsolja ki a mobiltelefon WLAN+ (Android) vagy WLAN Assistant (iOS) funkcióját, amikor a készüléket a hálózathoz csatlakoztatja.
7. Abban az esetben, ha a készülék korábban csatlakozott egy vezeték nélküli hálózathoz, de újra kell csatlakoznia, kattintson a „+” gombra az alkalmazás kezdőlapján, és adja hozzá újra a készüléket a készülék kategóriája és modellje szerint az alkalmazás utasításai szerint.

TISZTÍTÁS ÉS KARBANTARTÁS

Leolvasztás

- A hűtőszekrény a léghűtés elve alapján készült, és ezért rendelkezik automatikus
  leolvasztás funkcióval. Az évszak vagy a hőmérséklet változása következtében dér is kialakulhat, ez a készülék áramtalanítását követően kézzel is eltávolítható vagy törölje le száraz törölközővel.

Az ajtótálca tisztítása

- Az alábbi ábra szerint a nyíl irányába mindkét kezével nyomja be a tálcát, majd nyomja felfelé, és ki tudja venni.
- A kivett tálca elmosását követően az Ön igényeinek megfelelően állíthatja be felszerelési magasságát.

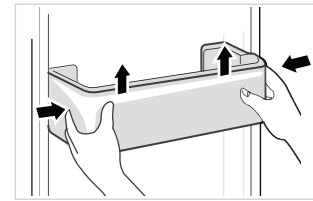

Az üvegpolc tisztítása

- Mivel a hűtőszekrény bélésének legbelső része, ahol a polcokkal érintkezik, hátsó ütközővel rendelkezik, a polcokat felfelé kell emelnie, majd ki tudja venni.
- A polcokat az Ön igényeinek megfelelően állítsa be vagy tisztítsa meg.

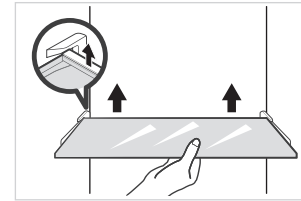

HU

A zöldséges fiók tisztítása

1. Távolítsa el a fiók tartalmát. Fogja meg a zöldséges fiók fogantyúját, és húzza ki teljesen, amíg meg nem áll.
2. Emelje fel a zöldséghordozót, és húzza ki.

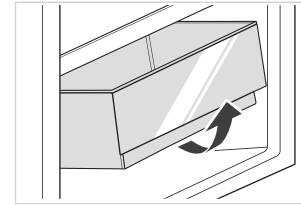

FIGYELEM

A tisztításhoz puha törölköző vagy vizes szivacs, és nem maró hatású tisztítószer ajánlott. Végezetül a fagyasztót kell tiszta vízzel megtisztítani, és törlőronggyal szárítani. Nyissa ki az ajtót, hogy magától megszáradjon, mielőtt áram alá helyezné. Ne használjon durva kefét, acélból készült súrolót, drótkefét, súrolószert, például fogkrémet, szerves oldószert (például alkoholt, acetont, banánolajat, stb.), forrásban lévő vizet, savat vagy lúgot a hűtőszekrény tisztítása során, mivel ezek károsíthatják a hűtőszekrény felületét és a belső részt.

HIBAELHÁRÍTÁS

Az alábbi egyszerű problémákat a felhasználó is kezelheti. Kérjük, hívja az értékesítés utáni szervizt, ha a problémák nem oldódnak meg.

Probléma	Lehetséges ok
Sikertelen működés	• Ellenőrizze, hogy a készülék csatlakoztatva van-e a hálózathoz, illetve hogy a konnektor jól érintkezik-e.
	• Ellenőrizze, hogy a feszültség nem túl alacsony-e.
	• Ellenőrizze, hogy nincs-e áramkimaradás, vagy részleges áramkörök ki vannak-e oldva.
Szag	• A szagos élelmiszereket szorosan be kell csomagolni.
	• Ellenőrizze, hogy nincs-e rohadt élelmiszer.
	• Tisztítsa meg a hűtőszekrény belsejét.
A kompresszor hosszú ideig tartó működése	• A hűtőszekrény hosszú működése nyáron normális.
	• Amikor a környezeti hőmérséklet magas nem ajánlatos, ha egyszerre túl sok élelmiszer van a készülékben.
	• Az élelmiszereknek ki kell hűlniük, mielőtt a készülékbe helyezné őket.
	• Az ajtókat túl gyakran nyitják ki.
A világítás nem működik	• Ellenőrizze, hogy a hűtőszekrény csatlakoztatva van-e az áramellátáshoz, és hogy a világítás nem sérült-e meg.
	• Cseréltesse ki a világítást szakemberrel.
Az ajtó nem záródik megfelelően	• Az ajtó elakad az élelmiszercsomagok miatt, túl sok élelmiszer van elhelyezve.
	• A hűtőszekrény meg van döntve.
Erős hang	• Ellenőrizze, hogy a padló vízszintes-e, és hogy a hűtőszekrény stabilan van-e elhelyezve.
	• Ellenőrizze, hogy a tartozékok a megfelelő helyen vannak-e elhelyezve.

Probléma	Lehetséges ok
Az ajtó tömítése nem zár szorosan	• Távolítsa el az ajtótömítésen lévő idegen anyagokat.
	• Melegítse fel az ajtótömítést, majd a helyreállításhoz hűtse le (vagy fújja ki elektromos szárítóval, vagy használjon meleg törülközőt a melegítéshez).
A vízgyűjtő túlfolyik	• Túl sok élelmiszer van a kamrában, vagy a tárolt élelmiszer túl sok vizet tartalmaz, ami nehézkes leolvasztást eredményez.
	• Az ajtók nincsenek megfelelően bezárva, ami a levegő bejutása miatt fagyást, a leolvasztás miatt pedig fokozott vízfelvételt eredményez.
A ház forró	• A beépített kondenzátor hőelvezetése a házon keresztül történik, ami normális ha a ház a magas környezeti hőmérséklet, a túl sok élelmiszer tárolása vagy a kompresszor leállítása miatt felforrósodik, a hőelvezetés megkönnyítése érdekében hangos szellőzést biztosít.
Felületi páralecsapódás	• A hűtőszekrény külső felületén és az ajtótömítésen megjelenő páralecsapódás normális, ha környezet páratartalma magas. Csak törölje le a párát egy száraz törölközővel.
Abnormális zaj	• Zúgás: A kompresszor működése közben zúgó hangot adhat ki, és a zúgás hangos, különösen elinduláskor és megálláskor. Ez normális.
	• Nyikorgás: A készülék belsejében a hűtőközeg áramlása nyikorgást idézhet elő, ami normális.

HU

CE

A Midea ezúton kijelenti, hogy az SmartHome funkcióval rendelkező készülék megfelel a 2014/53/EU irányelv alapvető követelményeinek és egyéb vonatkozó rendelkezéseinek. A részletes RED Megfelelőségi Nyilatkozat online megtalálható a weboldalon, a készülék termékoldalán található további dokumentumok között.

CE

2.4 GHz band:100mW max.
5 GHz band: 100mW max.

HU

FÜGGELÉK

Különleges új Európai szabvány:

Az alábbi táblázatban szereplő megrendelt alkatrészek a Szolgáltatói csatornán szerezhetők be

Rendelt alkatrész	Biztosítva	Ellátáshoz szükséges minimális idő
Termosztátok	Professzionális karbantartó személyzet	Legalább 7 évvel az utolsó kiállított modell után
Hőmérséklet szenzorok	Professzionális karbantartó személyzet	Legalább 7 évvel az utolsó kiállított modell után
Nyomtatott áramkörök	Professzionális karbantartó személyzet	Legalább 7 évvel az utolsó kiállított modell után
Fényforrások	Professzionális karbantartó személyzet	Legalább 7 évvel az utolsó kiállított modell után
Ajtókilincsek	Professzionális javítók és végső használók	Legalább 7 évvel az utolsó kiállított modell után
Ajtópántok	Professzionális javítók és végső használók	Legalább 7 évvel az utolsó kiállított modell után
Tálcák	Professzionális javítók és végső használók	Legalább 7 évvel az utolsó kiállított modell után
Kosarak	Professzionális javítók és végső használók	Legalább 7 évvel az utolsó kiállított modell után
Ajtó tömítések	Professzionális javítók és végső használók	Legalább 10 évvel az utolsó kiállított modell után

HU

Kedves vásárló

1. Ha szeretné visszaküldeni vagy kicserélni a terméket, kérjük, lépjen kapcsolatba az áruházzal, ahol vásárolta.

(Ne felejtse el magával vinni a számlát)

2. Ha a termék meghibásodik és javításra szorul, vegye fel a kapcsolatot a szervizzel.

FIGYELEM

A termékadatbázisban szereplő modellinformáció, valamint a modellazonosító egy weblink segítségével érhető el, amelyet a termék energiahatékonysági címkéjén található QR-kód segítségével lehet beolvasni, ha van ilyen.
A készülék energiahatékonyságával kapcsolatos további információkért látogasson el a weboldalra: https://ec.europa.eu, és keressen rá a modell neve alapján.
A modell neve a készülék címkéjén található.

A hűtőszekrény leghidegebb zónája

OPCIONÁLIS: OK-hőmérsékletjelző

- Az OK-hőmérsékletjelző a +4°C alatti hőmérséklet meghatározására használható. Fokozatosan csökkentse a hőmérsékletet, ha a jelző nem jelzi az „OK”-t.

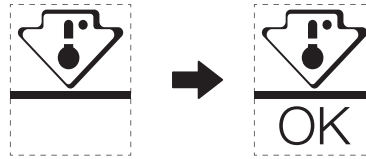

- A hőmérséklet biztosítása érdekében ezen a területen ne változtassa meg a polc elhelyezését. Kényszerlevegős hűtőszekrények (ventilátorral felszerelt vagy No Frost modellek), a leghidegebb zóna szimbóluma nem jelenik meg, mivel a belső hőmérséklet homogén.

Hőmérsékletjelző beállítása

- Hogy segítsen jól beállítani a hűtőszekrényt, hőmérséklet-jelzővel van felszerelve, amely a leghidegebb zóna átlaghőmérsékletét figyeli.
- FIGYELMEZTETÉS: Ez a kijelző kizárólag az Ön hűtőszekrényével való működésre szolgál, ne használja más hűtőszekrényben (a leghidegebb zóna ugyanis nem azonos), vagy bármilyen más célra.

A hőmérséklet ellenőrzése a leghidegebb zónában

- A hőmérsékletjelzővel rendszeresen ellenőrizheti, hogy a leghidegebb zóna hőmérséklete megfelelő-e. A hűtőszekrény belső hőmérséklete több tényezőtől függ, például a helyiség környezeti hőmérsékletétől, a tárolt élelmiszerek mennyiségétől és az ajtónyitás gyakoriságától. Vegye figyelembe ezeket a tényezőket a készülék beállításakor.
- Ha a kijelzőn „OK” jelenik meg, ez azt jelenti, hogy a termosztát jól be van állítva, és a belső hőmérséklet megfelelő.
- Ha a hőmérsékletjelző fehérre vált, ez azt jelenti, hogy a hőmérséklet túl magas; ebben az esetben növelje a hűtőszekrény hőmérséklet-szabályozójának beállítását, és várjon 12 órát, mielőtt újból szemrevételezi a jelzőt. Ha friss élelmiszer került a készülékbe, vagy az ajtó nyitva maradt, előfordulhat, hogy a hőmérsékletjelző egy idő után FEHÉRRE vált.

HU

ZAHVALNO PISMO

Hvala, ker ste izbrali Midea! Pred uporabo vašega novega izdelka Midea natančno preberite ta priročnik, da zagotovite varno upravljanje z lastnostmi in funkcijami, ki jih ponuja vaša nova naprava.

KAZALO

ZAHVALNO PISMO ---------- 01

SPECIFIKACIJE ---------- 02

PREGLED IZDELKA ---------- 03

NAMESTITEV IZDELKA ---------- 04

NAVODILA ZA UPORABO ---------- 11

NASTAVITEV IN DELOVANJE APLIKACIJE ---------- 16

ČIŠČENJE IN VZDRŽEVANJE ---------- 18

ODPRAVLJANJE TEŽAV ---------- 19

PRILOGA ---------- 22

SL

SPECIFIKACIJE

Model izdelka	MDRB521MIC
Nazivna napetost/frekvenca	220–240 V~/50 Hz
Nazivni tok	1,1 A
Skupna prostornina	378 L
Volumen prostora za shranjevanje sveže hrane	256 L
Volumen shranjevanja zamrznjene hrane	122 L
Čas povišanja temperature	13 h
Zmogljivost zamrzovanja	7,5 kg/24 h
Skupna dimenzija (Š x G x V)	595X700x2010 mm

Smart Home

Model brezžičnega omrežnega modula	MWB-S-WB01
Standardno	IEEE 802.11b/g/n
Vrsta antene	Tiskana PCB antena
Frekvenčni pas	2400-2483,5 MHz
Delovna temperatura	0 °C~ 85 °C /32 °F~185 °F Delovna vlažnost: 10~85 %
Vhodna moč	DC5 V/500 mA maksimalno Moč prenosa: <20 dBm

SL

PREGLED IZDELKA

Imena sestavnih delov

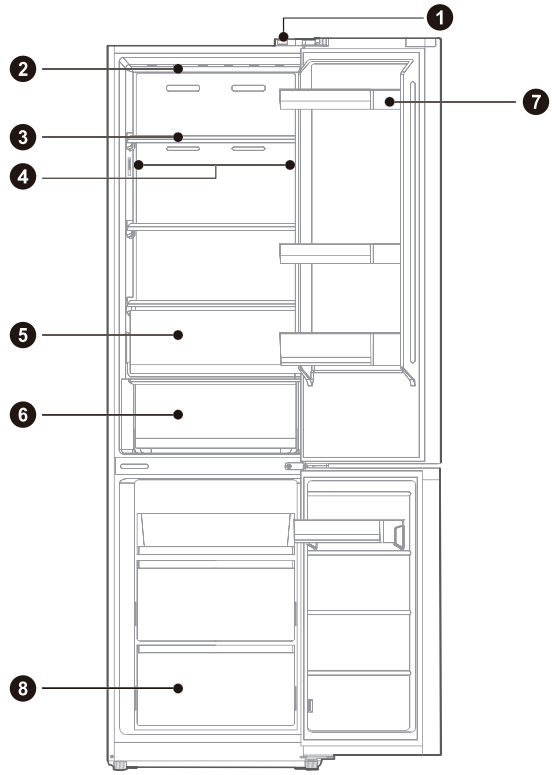

1	Stikalo vrat	**5**	Predal za sadje in zelenjavo
2	LED-lučka	**6**	Predal za meso in ribe
3	Polica	**7**	Pladenj za vrata
4	LED-lučka (za nekatere modele)	**8**	Predal

POZOR

Zgornja slika je samo za referenco. Dejanska konfiguracija je odvisna od fizičnega izdelka ali izjave distributerja.

SL

NAMESTITEV IZDELKA

Navodila za namestitev

Za hladilne naprave s klimatskim razredom

- Odvisno od klimatskega razreda je ta hladilnik namenjen uporabi pri temperaturnega območja okolja, kot je navedeno na napisni tablici.
- Klimatski razred najdete na napisni tablici. Izdelek morda ne bo deloval pravilno pri temperaturah zunaj določenega območja.
- Klimatski razred je označen na oznaki izdelka.

Učinkovito temperaturno območje

- Izdelek je zasnovan za normalno delovanje v temperaturnem območju, ki ga določa ocena razreda.

Razred	Simbol	Razpon temperature okolice °C	
		IEC 62552 (ISO 15502)	ISO 8561
Razširjeni zmerni	SN	+10 do +32	+10 do +32
Zmerni	N	+16 do +32	+16 do +32
Subtropski	ST	+16 do +38	+18 do +38
Tropski	T	+16 do +43	+18 do +43

Dimenzije in odmiki

- Premajhna razdalja od bližnjih predmetov lahko povzroči poslabšanje zmogljivosti zamrzovanja in večje stroške elektrike. Pri namestitvi naprave pustite več kot 100 mm razmika od vsake sosednje stene.

SL

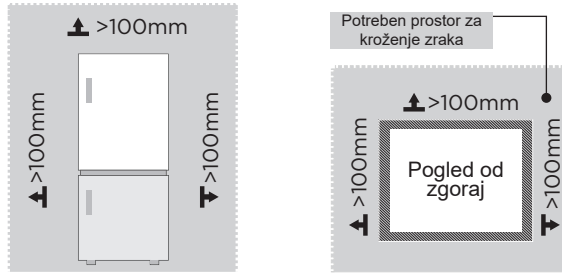

POZOR

Zgornja slika je samo za referenco. Dejanska konfiguracija je odvisna od fizičnega izdelka ali izjave distributerja.

Diagram prostorskih zahtev (ko so vrata odprta in ko so vrata zaprta)

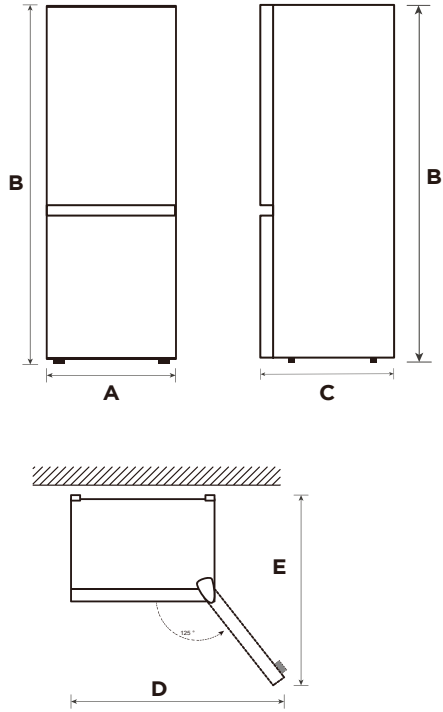

SL

Širina	Skupna višina	Globina	Širina odpiranja vrat 125°	Globina odpiranja vrat 125°
A	B	C	D	E
595	2010	700	920	1168

Opomba: Vse mere so v mm.

Zamenjava odpiranja vrat v smeri desno-levo

Seznam orodij, ki jih mora zagotoviti uporabnik	
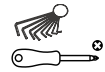	Križni izvijač
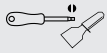	Nož za kitanje, izvijač s tankim rezilom
	Nasadni ključ 5/16"
	Maskirni trak

1. Preden izvedete ta postopek, izklopite napravo. Odstranite vso hrano s polic na vratih.
2. Odstranite okrasni pokrov zgornjega levega tečaja, pokrov zgornjega desnega tečaja in desni tečaj ter odklopite desno signalno linijo (terminal signalne linije 1, 2) na vrhu ohišja.

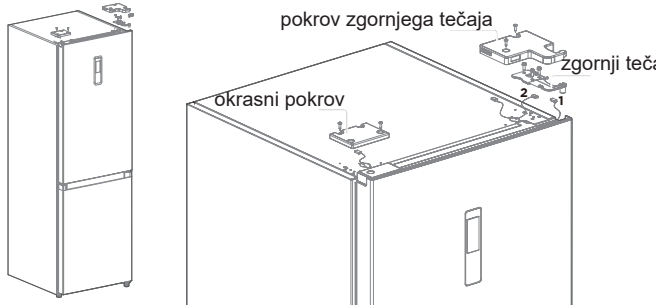

SL

3. Odstranite ohišje hladilnih vrat (pazite, da ne izgubite majhnih delov, kot so objemka in ustavljača na vratih); Odstranite srednji tečaj in odstranite okrasni pokrov luknje za tečaj na drugi strani.

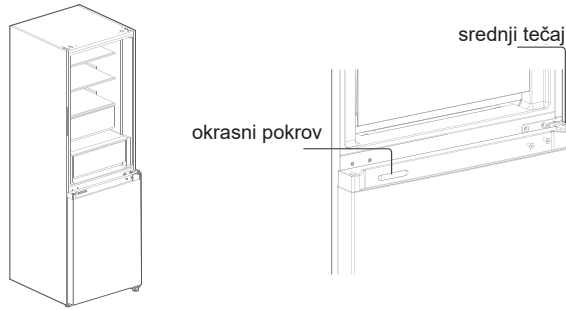

4. Odstranite vrata zamrzovalnika (pazite, da ne izgubite drobnih delov, na primer objemke in ustavljača na vratih). Odstranite tečaj in prilagodite kot. Odstranite in namestite os spodnjega tečaja na drugo stran tečaja, nato namestite modificiran spodnji tečaj na drugo stran ohišja.

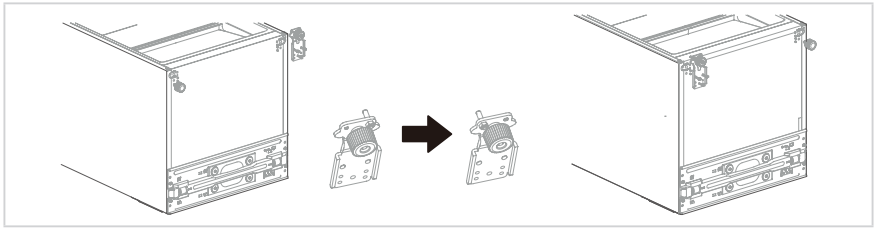

5. Zamenjava smeri odpiranja vrat hladilnika:
   1) Odstranite ploščico zgornjega pokrova vrat hladilnika in levi okrasni pokrov. Namestite zgornjo objemko osi in signalno linijo ohišja vrat na drugo stran in pokrijte ploščico zgornjega pokrova. Iz vrečke s priborom vzemite desni okrasni pokrov in ga namestite na drugo stran zgornjega pokrova.
   2) Odstranite samozapiralni mehanizem vrat, ustavljač vrat in objemko osi vrat hladilnika, iz vrečke s priborom vzemite levi samozapiralni mehanizem vrat, namestite ga na levo stran spodnjega pokrova vrat hladilnika, premestite ustavljač vrat in objemko osi na levo stran spodnjega pokrova vrat hladilnika.

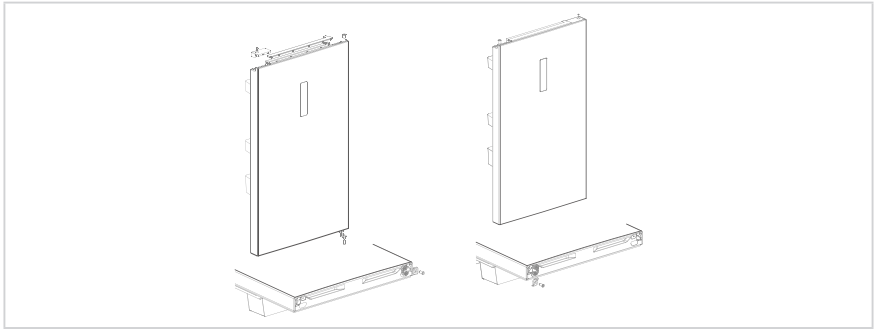

6. Zamenjajte vrata zamrzovalnika:
   1) Odstranite objemko osi in pokrov zgornjega pokrova vrat zamrzovalnika ter ju namestite na obrnjen levi in desni položaj.
   2) Odstranite samozapiralni mehanizem vrat, ustavljač vrat in objemko osi vrat zamrzovalnika, iz vrečke s priborom vzemite levi samozapiralni mehanizem vrat, namestite ga na levo stran spodnjega pokrova vrat zamrzovalnika, premestite ustavljač vrat in objemko osi na levo stran spodnjega pokrova vrat zamrzovalnika.

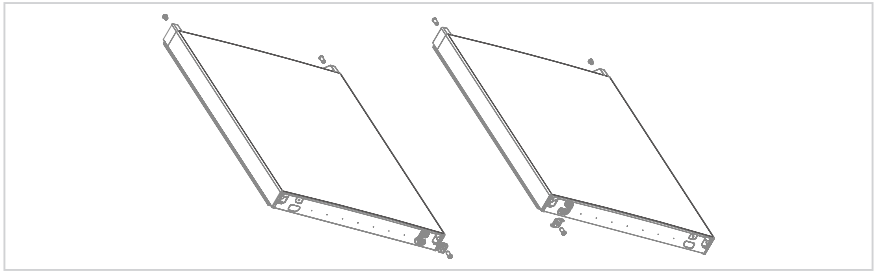

7. Namestite odstranjena vrata zamrzovalnika na spodnji tečaj, zatem namestite srednji tečaj in okrasni pokrov odprtine tečaja.

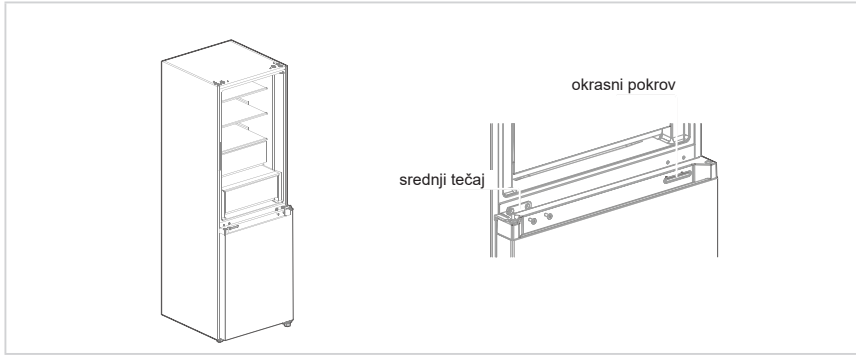

8. Iz vrečke s priborom vzemite pokrov zgornjega levega tečaja in zgornji levi tečaj. Postavite vrata hladilnika na srednji tečaj in namestite zgornji levi tečaj. Spojite zgornjo signalno linijo hladilnika 4 s signalno linijo vrat 1, nato spojite signalno linijo 2 s signalno linijo 3. Nazadnje namestite okrasni pokrov tečaja na desno stran ohišja (opomba: pri namestitvi okrasnega pokrova tečaja na desno stran ohišja morata biti oba vložka na okrasnem pokrovu tečaja (kot je prikazano na sliki) odrezana).

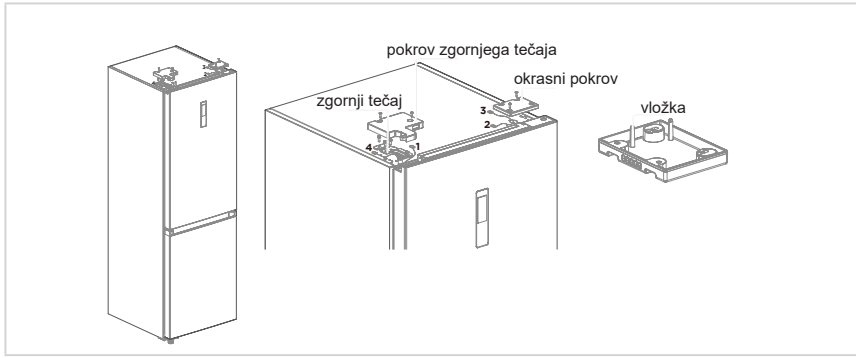

SL

Vse slike so brez garancije. Tehnične spremembe so pridržane.

Izravnalne noge

Da se izognete vibracijam, mora biti enota poravnana.

Po potrebi prilagodite izravnalne vijake za izravnavo neravnih tal.

Sprednji del mora biti nekoliko višji od zadnjega dela za pomoč pri zapiranju vrat.

Izravnalne vijake lahko enostavno vrtite tako, da omarico nekoliko nagnete.

Izravnalne vijake zavrtite v nasprotni smeri urinega kazalca, da dvignete enoto, ali v smeri urinega kazalca, da jo spustite.

Premikanje naprave

1. Odstranite vso hrano iz naprave.
2. Izvlecite napajalni vtič ter ga vstavite in pritrdite na kavelj za napajalni vtič na zadnji strani ali na vrhu naprave.
3. Prilepite dele, kot so police in ročaj vrat, da preprečite njihov padec med premikanjem naprave.
4. Napravo morata previdno premakniti več kot dve osebi. Pri premikanju naprave na daljši razdalji naj naprava stoji pokončno.
5. Po namestitvi naprave priključite napajalni vtič v vtičnico za vklop naprave.

POZOR

Previdnostni ukrepi pred uporabo:
Prede pričnete s spremembami, morate hladilnik izključiti iz napajanja.
Sprejeti je treba previdnostne ukrepe, da preprečite morebitne telesne poškodbe.

Zamenjava luči

- Zamenjavo ali vzdrževanje LED-luči mora izvesti proizvajalec, njegov pooblaščen servisni zastopnik ali podobno usposobljeno osebje.

SL

POZOR

Izdelek vsebuje vir svetlobe razreda energetske učinkovitosti G.

Priključitev naprave

Po namestitvi naprave priključite napajalni vtič v stensko vtičnico.

POZOR

Po priključitvi napajalnega kabla (ali vtiča) v vtičnico počakajte 2 ali 3 ure, preden v napravo postavite hrano. Če hrano dodate, preden se je naprava povsem ohladila, se lahko hrana pokvari.

Nasveti za varčevanje z energijo

- Naprave ne postavljajte v bližino štedilnikov, radiatorjev ali drugih virov toplote. Če je temperatura okolja visoka, bo kompresor deloval pogosteje in dlje, kar bo povzročilo večjo porabo energije.
- Prepričajte se, da je na dnu aparata, ob straneh aparata in na zadnji strani aparata zadostno prezračevanje. Nikoli ne pokrivajte prezračevalnih odprtin.
- Upoštevajte tudi dimenzije razmika v poglavju »Namestitev«.
- Razporeditev predalov, polic in regalov, kot je prikazano na sliki, omogoča najučinkovitejšo porabo energije, zato jo je treba ohraniti, kolikor je le mogoče. Vsi predali in police naj ostanejo v napravi, da ohranite stabilno temperaturo in prihranite energijo.
- Če želite pridobiti večji prostor za shranjevanje (npr. za veliko hlajeno/zamrznjeno blago), lahko srednje predale odstranite. Zgornje in spodnje predale ter police po potrebi odstranite nazadnje.
- Enakomerno napolnjen hladilno-zamrzovalni predel prispeva k optimalni porabi energije. Zato se izogibajte praznim ali napol praznim predelom.
- Pustite, da se topla hrana ohladi, preden jo postavite v hladilnik/zamrzovalnik. Že ohlajena hrana poveča energijsko učinkovitost.
- Zamrznjeno hrano pustite, da se odmrzne v hladilniku. Hladnost zamrznjene hrane zmanjša porabo energije v hladilnem delu in s tem poveča energijsko učinkovitost.
- Vrata odprite le tako kratko, kot je potrebno, da čim bolj zmanjšate izgubo hladu. Če vrata na hitro odprete in jih pravilno zaprete, zmanjšate porabo energije.
- Tesnila na vratih vašega aparata morajo biti popolnoma nepoškodovana, da se vrata pravilno zaprejo in da se poraba energije ne poveča po nepotrebnem.

NAVODILA ZA UPORABO

Nadzorna plošča

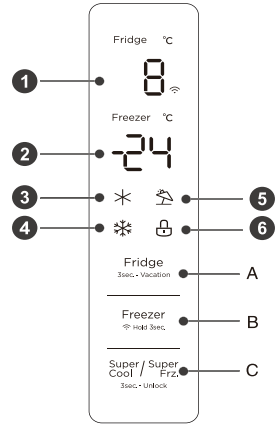

	Zaslon		Gumbi
1	Območje prikaza temperature predela hladilnika	**A**	Gumb za nastavitev temperature predela hladilnika
2	Območje prikaza temperature predela zamrzovalnika	**B**	Gumb za nastavitev temperature zamrzovalnega predela
3	Ikona za super hlajenje	**C**	Gumb za super hlajenje/zamrzovanje
4	Ikona za super zamrzovanje		
5	Ikona za dopust		
6	Ikona za zaklepanje		

POZOR

Dejanska nadzorna plošča se lahko razlikuje od modela do modela.

Zaslon

- Ko prvič vklopite hladilnik se bo zaslon zasvetil za 3 sekunde. Nato zaslon preide v običajen prikaz delovanja. Ob prvi uporabi hladilnika morajo biti temperature predela hladilnika, temperatura in predel zamrzovalnika nastavljene na 5 °C/-18 °C.
- Ko pride do napake, se na prikazovalniku prikaže koda napake (glej naslednjo stran); med normalnim delovanjem prikazovalnik prikazuje nastavljeno temperaturo predela hladilnika in predela zamrzovalnika.
- V normalnih okoliščinah se, če 30 sekund ni nobenega ročnega upravljanja hladilnika, nadzorna plošča samodejno zaklene, v zaklenjenem stanju pa lučka zaslona 🔒 ugasne po 30 sekundah.

SL

Zaklepanje/odklepanje

- V stanju brez zaklepanja pritisnite in držite tipko Super Cool / Super Frz. (3sec.- Unlock) za 3 sekunde, da stopite v zaklenjeno stanje in oglasi se zvočni signal za zaklepanje.
- V zaklenjenem stanju pritisnite in držite tipko Super Cool / Super Frz. (3sec.- Unlock) za 3 sekunde, da stopite v stanje brez zaklepanja in oglasi se zvočni signal za stanje brez zaklepanja.
- Po 30 sekundah brez delovanja gumba bo naprava samodejno prešla v zaklenjeno stanje, zunanja zaslonska plošča z glasbenim zvočnim signalom pa bo istočasno sprožila zvočni signal za zaklepanje.
- Sprožitev zvoka alarma se lahko izvede v zaklenjenem stanju, vse ostale tipke pa je treba izvesti v odklenjenem stanju.
- Če je operacija v zaklenjenem stanju, bo prikazan zvočni signal o napaki.

Nastavitev temperature predela hladilnika

- Kliknite gumb Fridge (3sec.- Vacation), da spremenite nastavljene temperature predela hladilnika, z vsakim klikom gumba za nastavitev temperature predela hladilnika se bo nastavljena temperatura znižala za 1 °C.
- Območje nastavitve temperature predela hladilnika je 2 °C ~ 8 °C, ko je nastavljena temperatura 2 °C.
- Ponovno kliknite gumb, nastavljena temperatura predela hladilnika se bo preklopila na 8 °C.

Nastavitev temperature zamrzovalnega predela

- Kliknite gumb Freezer, da spremenite nastavljene temperature predela zamrzovalnika, z vsakim klikom gumba za nastavitev temperature predela zamrzovalnika se bo nastavljena temperatura znižala za 1 °C.
- Območje nastavitve temperature za zamrzovalno komoro je -24 ~ -16 °C.
- Ko je temperatura -24 °C, znova kliknite gumb, nastavljena temperatura predela zamrzovalnika se bo preklopila na -16 °C.

SL

POZOR

Priporočena nastavitev: predel hladilnika 4° C, predel zamrzovalnika –18 °C.

Način dopusta

- Dolgo pritisnite gumb za nastavitev temperature hlajenja (3 s), da nastavite/prekličete način počitnic.
- Pri nastavitvi načina počitnic se hlajenje izklopi, območje prikaza temperature hlajenja ugasne, zamrzovanje pa se samodejno nastavi na -18 °C;
- Če prilagodite gumbe za hlajenje/zamrzovanje/super hlajenje in super zamrzovanje, boste zapustili način počitnic.
- Pri izhodu iz načina počitnic se nastavljena temperatura hlajenja samodejno vrne na nastavljeno temperaturo pred načinom počitnic; nastavljena temperatura zmrzovanja se bo samodejno vrnila na nastavljeno temperaturo pred načinom počitnic; naprava vstopi v običajni način delovanja.

Način super zamrzovanja

- Način super hlajenje in super zamrzovanja, pritisnite gumb Super Cool / Super Frz., zaporedje nastavitev je: super hlajenje ->super zamrzovanje -> preklic.
- Ko nastavite/prekličete način super hlajenja se ustrezna ikona za super hlajenje vklopi/izklopi.
- Ko nastavite način super hlajenja, se hlajenje samodejno nastavil 2 °C.
- Pri izhodu iz načina super hlajenja se nastavljena temperatura hladilnega prostora samodejno povrne na nastavljeno temperaturo pred načinom hitrega hlajenja.
- Ko je nastavljen način super zamrzovanja, sveti ustrezna ikona super zamrzovanja.
- Ko je nastavljen način super zamrzovanja, se zamrzovanje samodejno nastavi na -24 °C.
- Pri izhodu iz načina super zamrzovanja se nastavljena temperatura zamrzovalnega predela samodejno povrne na nastavljeno temperaturo pred načinom super zamrzovanja.
- Način super hlajenja se samodejno onemogoči za 6 ur.
- Način super zamrzovanja se samodejno onemogoči za 24 ur.

POZOR

Funkcija hitrega zamrzovanja je zasnovana za ohranjanje hranilne vrednosti hrane v zamrzovalniku. Hrano lahko zamrzne v najkrajšem možnem času. Če je potrebno naenkrat zamrzniti večjo količino hrane, je priporočljivo, da uporabnik vklopi funkcijo hitrega zamrzovanja in vstavi živila. Takrat se poveča hitrost zamrzovanja predela zamrzovalnika, kar lahko hitro zamrzne hrano, učinkovito ohrani hranilne vrednosti živil in olajša shranjevanje.

Opozorilo za odprtje in nadzor alarma

- Če so vrata hladilnika odprta za 120 sekund, ne da bi se zaprla, se bo oglasil zvočni signal, vse dokler se vrata hladilnika ne zaprejo. Pritisnite katero koli tipko, da prekličete alarm z zvočnim signalom.

Indikacija napak

- Naslednja opozorila, ki se prikažejo na zaslonu, prikazujejo ustrezne napake hladilnika. Čeprav v primeru naslednjih napak hladilnik še vedno ohranja funkcijo hladnega shranjevanja, pa se mora uporabnik obrniti na strokovnjaka za vzdrževanje za zagotovitev optimalnega delovanja naprave.

Koda napake	Opis napake
E1	Napaka senzorja temperature predela hladilnika
E2	Napaka senzorja temperature zamrzovalnega predela
E3	Napaka senzorja temperature predela za meso in ribe
E5	Napaka v vezju zaznavanja senzorja za odtajanje zamrzovanja
E6	Komunikacijska napaka
E7	Napaka senzorja temperature okolice

Nasveti za shranjevanje živil

Zamrzovalni predel

- Zamrzovalnik je namenjen shranjevanju živil, zamrznjenih pri zelo nizkih temperaturah, dolgotrajnemu shranjevanju zamrznjenih živil in proizvodnji ledu.
- Police v vratih zamrzovalnika uporabljajte samo za shranjevanje zamrznjenih živil, ne pa za shranjevanje vročih živil, namenjenih zamrzovanju.
- Ne postavljajte sveže in zamrznjene hrane eno poleg druge. Zamrznjena hrana se lahko odtali.
- Pri zamrzovanju svežih živil (kot so meso, ribe ali sesekljano meso) jih narežite na kose, ki jih lahko uporabite hkrati.
- Shranjevanje zamrznjenih živil: navodila so običajno navedena na embalaži, ki jih treba upoštevati. Če na embalaži ni podatkov, živila ne smemo shranjevati dlje kot tri mesece od datuma nakupa.
- Ko kupujete zamrznjeno hrano, se prepričajte, da je bila zamrznjena na primerni temperaturi in da embalaža ni poškodovana.
- Zamrznjena živila shranjujte v ustrezni embalaži, da ohranite njihovo kakovost, in jih čim prej vrnite v zamrzovalnik.
- Če se na embalaži zamrznjene hrane opazi vlaga ali neobičajno izboklina, je bila verjetno shranjena pri napačni temperaturi in je vsebina pokvarjena.
- Čas shranjevanja zamrznjenih živil je odvisen od sobne temperature, nastavitve termostata, pogostosti odpiranja vrat zamrzovalnika, vrste živila in časa transporta izdelka iz trgovine v gospodinjstvo. Vedno upoštevajte navodila, natisnjena na embalaži, in nikoli ne prekoračite navedenega najdaljšega časa shranjevanja.

Predel za hlajenje

- Da zmanjšate vlago in posledično nabiranje ledu, nikoli ne dajajte tekočine v hladilnik v nezaprtih posodah. Zmrzal se ponavadi koncentrira v najhladnejših delih uparjalnika. Shranjevanje nepokritih tekočin povzroči pogostejšo potrebo po odmrzovanju.
- V hladilnik nikoli ne postavljajte toplih živil. Ta se morajo najprej ohladiti na sobni temperaturi, nato pa jih postavimo tako, da zagotovimo ustrezno kroženje zraka v hladilniku.
- Živila ali posode za živila se ne smejo dotikati zadnje stene hladilnika, ker lahko primrznejo k steni. Vrat hladilnika ne odpirajte redno.
- Meso in čiste ribe (pakirane v embalaži ali plastični foliji) lahko postavite v hladilnik in jih porabite v 1-2 dneh.
- Sadje in zelenjavo brez embalaže lahko odlagate v del, namenjen svežemu sadju in zelenjavi.

SL

POZOR

Optimalna nastavitev temperature vsakega predela je odvisna od temperature okolja. Najvišja optimalna temperatura temelji na temperaturi okolja 25 °C.

Vrstni red	TIP predelka	Ciljna temp. shranjevanja [°C]	Primerna hrana
1	Hladilnik	+2 ~ +8	Jajca, kuhana hrana, pakirana hrana, sadje in zelenjava, mlečni izdelki, torte, pijače in druga živila niso primerni za zamrzovanje.
2	(***)*-Zamrzovalnik	≤ -18	Morski sadeži (ribe, kozice, školjke), sladkovodni izdelki in mesni izdelki (priporočljivo 3 mesece, daljši kot je čas shranjevanja, slabša sta okus in hranljivost), primerno za zamrznjena sveža živila.
3	***-Zamrzovalnik	≤ -18	Morski sadeži (ribe, kozice, školjke), sladkovodni izdelki in mesni izdelki (priporočljivo 3 mesece, daljši kot je čas shranjevanja, slabša sta okus in hranljivost), primerno za zamrznjena sveža živila.
4	**-Zamrzovalnik	≤ -12	Morski sadeži (ribe, kozice, školjke), sladkovodni izdelki in mesni izdelki (priporočljivo 3 mesece, daljši kot je čas shranjevanja, slabša sta okus in hranljivost), primerno za zamrznjena sveža živila.
5	*-Zamrzovalnik	≤ -6	Morski sadeži (ribe, kozice, školjke), sladkovodni izdelki in mesni izdelki (priporočljivo 3 mesece, daljši kot je čas shranjevanja, slabša sta okus in hranljivost), primerno za zamrznjena sveža živila.
6	0-zvezdica	-6 ~ 0	Sveža svinjina, govedina, ribe, piščanec, nekatera pakirana predelana živila itd. (priporočljivo je, da ta živila pojeste isti dan, po možnosti jih ne shranjujte več kot 3 dni). Delno enkapsulirana predelana živila (živila, ki jih ni mogoče zamrzniti).
7	Hlajenje	-2 ~ +3	Sveža/zamrznjena svinjina, govedina, piščanec, sladkovodni proizvodi itd. (7 dni pod 0 °C, nad 0 °C je priporočljivo živila porabiti v istem dnevu, po možnosti jih ne shranjujte več kot 2 dni). Morski sadeži (manj kot 0 za 15 dni, ni priporočljivo skladiščiti nad 0 °C.
8	Sveža živila	0 ~ +4	Sveža svinjina, govedina, ribe, piščanec, kuhana hrana itd. (priporočljivo je, da ta živila pojeste isti dan, po možnosti jih ne shranjujte več kot 3 dni)
9	Vino	+5 ~ +20	Rdeče vino, belo vino, peneče vino itd.

POZOR

kupljena živila shranjujte glede na predelke ali ciljno temperaturo shranjevanja.

NASTAVITEV IN DELOVANJE APLIKACIJE

Prenesite aplikacijo SmartHome

Na trgu aplikacij (Google Play Store, Apple App Store) poiščite »SmartHome« in najdite aplikacijo SmartHome. Prenesite in namestite jo na svoj telefon. Aplikacijo lahko prenesete tudi tako, da skenirate spodnjo QR-kodo.



Registrirajte se in prijavite

Odprite aplikacijo SmartHome in za začetek ustvarite nov račun (registrirate se lahko tudi prek računa tretje osebe). Če že imate obstoječi račun, uporabite ta račun za prijavo.



Povežite svoje naprave z aplikacijo SmartHome

1. Prepričajte se, da je vaš mobilni telefon povezan z brezžičnim omrežjem. Če ni, pojdite v nastavitve in omogočite brezžična omrežja in Bluetooth.
2. Prosimo, vklopite svoje naprave.
3. V telefonu odprite aplikacijo SmartHome.
4. Če se prikaže sporočilo »Pametne naprave odkrite v bližini«, kliknite za dodajanje.



5. Če se ne prikaže nobeno sporočilo, na strani izberite »+« in na seznamu razpoložljivih naprav v bližini izberite svojo napravo. Če vaše naprave ni na seznamu, jo dodajte ročno glede na kategorijo in model naprave.



6. Napravo povežite z brezžičnim omrežjem v skladu z navodili v aplikaciji. Če povezava ne uspe, sledite navodilom aplikacije, da nadaljujete z operacijo.



SL

OPOMBA

1. Prepričajte se, da so vaše naprave vklopljene.
2. Ko napravo povezujete z omrežjem, naj bo vaš mobilni telefon dovolj blizu vaše naprave.
3. Povežite svoj mobilni telefon z brezžičnim omrežjem doma in se prepričajte, da poznate geslo za brezžično omrežje.
4. Preverite, ali vaš brezžični usmerjevalnik podpira pas 2,4 GHz in ga vklopite. Če niste prepričani, ali usmerjevalnik podpira pas 2,4 GHz, se obrnite na proizvajalca usmerjevalnika.
5. Naprava se ne more povezati z brezžičnim omrežjem, ki zahteva preverjanje pristnosti, in se običajno pojavlja na javnih površinah, kot so hoteli, restavracije itd. Povežite se z brezžičnim omrežjem, ki ne zahteva preverjanja pristnosti.
6. Ko napravo povezujete z omrežjem, izklopite funkcijo WLAN+ (Android) in WLAN Assistant (iOS) na vašem mobilnem telefonu.
7. V primeru, da se je vaša naprava v preteklosti že povezala z brezžičnim omrežjem, vendar se mora zdaj znova povezati, kliknite »+« na domači strani aplikacije in znova dodajte svojo napravo glede na kategorijo in model naprave v skladu z navodili v aplikaciji.

ČIŠČENJE IN VZDRŽEVANJE

Odtajanje

- Hladilnik je izdelan na osnovi principa zračnega hlajenja in ima tako funkcijo samodejnega odtajanja. Zmrzal, ki nastane zaradi spremembe letnega časa ali temperature, lahko tudi ročno odstranite tako, da napravo odklopite z napajanja ali da ga obrišete s suho brisačo.

Čiščenje pladnja na vratih

- Kot prikazujejo smerne puščice na spodnji sliki, z obema rokama stisnite pladenj in ga potisnite navzgor, da ga odstranite.
- Potem ko ste očistili pladenj zunaj hladilnika, lahko prilagodite njegovo višino namestitve glede na vaše zahteve.

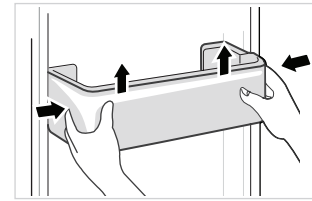

Čiščenje steklene police

- V najbolj notranjem delu hladilnika se na polici nahaja zadnje varovalo, kjer se police dotikajo hladilnika; police morate dvigniti navzgor, da jih boste lahko odstranili.
- Police očistite ali jih prilagodite glede na vaše zahteve.

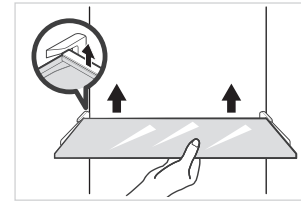

SL

Čiščenje predala za zelenjavo

1. Odstranite vsebino predala. Držite ročaj predala za zelenjavo in ga popolnoma izvlecite, dokler se ne ustavi.
2. Dvignite predal za zelenjavo in ga odstranite tako, da ga izvlečete.

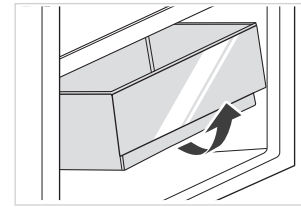

POZOR

Za čiščenje je priporočljivo uporabiti mehke brisače ali gobico, namočeno v vodo in nekorozivne nevtralne detergente. Na koncu očistite zamrzovalnik s čisto vodo in suho krpo. Pred vklopom napajanja odprite vrata, da se notranjost naravno posuši. Za čiščenje hladilnika ne uporabljajte trdih ščetk, čistilnih jeklenih kroglic, žičnih krtač, abrazivnih sredstev, kot so paste za zobe, organskih topil (kot so alkohol, aceton, bananino olje ipd.), vrele vode, kislin ali alkalnih izdelkov, saj lahko poškodujejo površino in notranjost hladilnika.

ODPRAVLJANJE TEŽAV

Naslednja preprosta vprašanja lahko reši uporabnik. Če težave ne odpravite, pokličite poprodajni servis.

Težava	Možen vzrok
Naprava ne deluje	• Preverite, ali je naprava priključena na napajanje ali če ima vtič dober stik v vtičnici.
	• Preverite, ali je napetost prenizka.
	• Preverite, ali je prišlo do izpada napajanja ali izpada delnih tokokrogov.
Neprijeten vonj	• Živila z močnim vonjem morajo biti trdno ovita.
	• Preverite, ali je v napravi pokvarjeno živilo.
	• Očistite notranjost hladilnika.
Dolgotrajno delovanje kompresorja	• Dolgotrajno delovanje hladilnika je poleti normalno,
	• ko je temperatura okolice visoka. Priporočljivo je, da v napravi ni preveč živil hkrati.
	• Živila se morajo ohladiti, preden jih postavite v napravo.
	• Vrata se prepogosto odpirajo.
Luč se ne vklopi	• Preverite, ali je hladilnik priklopljen na napajanje in ali je luč poškodovana.
	• Luč naj zamenja strokovnjak.
Vrat ni mogoče pravilno zapreti	• Vrata so se zataknila zaradi paketov s hrano, v napravi je preveč živil.
	• Hladilnik je nagnjen.
Glasen hrup	• Preverite, ali so tla ravna in ali je hladilnik stabilno postavljen.
	• Preverite, ali je dodatna oprema nameščena na ustreznih mestih.

SL

Težava	Možen vzrok
Tesnila vrat ne tesnijo	• Odstranite tujke s tesnil vrat.
	• Segrejte tesnilo vrat in ga nato ohladite za obnovitev (ali ga popihajte z električnim sušilnikom ali uporabite vročo brisačo za segretje).
Izlivanje iz posode z vodo	• V predelu je preveč živil ali pa shranjena živila vsebujejo preveč vode, kar povzroči močno odtajanje.
	• Vrata niso pravilno zaprta, kar povzroči nabiranje ledu zaradi vstopa zraka in povečanje količine vode zaradi odtajanja.
Vroče ohišje	• Razpršitev toplote vgrajenega kondenzatorja preko ohišja, kar je normalno. Ko se ohišje močno segreje zaradi visoke temperature okolice, shranjevanja preveč živil ali izklopa kompresorja, pride do prezračevanja za lažjo razpršitev toplote.
Kondenzacija na površini	• Kondenzacija na zunanji površin in tesnilih vrat hladilnika je normalna, kadar je vlažnost v okolici previsoka. Kondenzat obrišite s čisto brisačo.
Neobičajen hrup	• Brnenje: Kompresor lahko med delovanjem oddaja brnenje, to brnenje pa je glasno zlasti ob začetku ali ustavitvi delovanja. To je normalno.
	• Škripanje: Hladilna tekočina, ki se pretaka v notranjosti naprave, lahko povzroči škripanje, kar je normalno.

CE

Midea izjavlja, da naprava s funkcijo SmartHome izpolnjuje bistvene zahteve in druge ustrezne določbe Direktive 2014/53/EU. Podrobno izjavo RED o skladnosti najdete na spletnem mestu www.midea.com med dodatnimi dokumenti na strani izdelka za vaš aparat.

CE

2,4 GHz pas: 100mW maks.
5 GHz pas: 100mW maks.

SL

PRILOGA

Posebna določila za nov evropski standard

Naročene dele v naslednji tabeli lahko pridobite od kanala ponudnika storitev.

Naročeni del	Zagotovi ga	Minimalni čas, zahtevan za zagotavljanje dela
Termostati	Pooblaščen servis	Najmanj 7 let po začetku prodaje zadnjega modela
Senzorji temperature	Pooblaščen servis	Najmanj 7 let po začetku prodaje zadnjega modela
Plošče tiskanega vezja	Pooblaščen servis	Najmanj 7 let po začetku prodaje zadnjega modela
Viri svetlobe	Pooblaščen servis	Najmanj 7 let po začetku prodaje zadnjega modela
Ročaji vrat	Profesionalni serviserji in končni uporabniki	Najmanj 7 let po začetku prodaje zadnjega modela
Tečaji vrat	Profesionalni serviserji in končni uporabniki	Najmanj 7 let po začetku prodaje zadnjega modela
Pladnji	Profesionalni serviserji in končni uporabniki	Najmanj 7 let po začetku prodaje zadnjega modela
Košare	Profesionalni serviserji in končni uporabniki	Najmanj 7 let po začetku prodaje zadnjega modela
Tesnila vrat	Profesionalni serviserji in končni uporabniki	Najmanj 10 let po začetku prodaje zadnjega modela

SL

Spoštovani kupec

1. Če želite vrniti ali zamenjati izdelek, se obrnite na prodajalno, v kateri ste ga kupili.

(S sabo morate prinesti račun o nakupu)

2. Če se vaš izdelek pokvari in potrebuje popravilo, se obrnite na ponudnika poprodajnih storitev.

POZOR

Podatke o modelu v podatkovni bazi izdelka in identifikator modela lahko dobite prek spletne povezave, ki jo dobite s skeniranjem QR-kode (če obstaja) na nalepki o energetski učinkovitosti izdelka.
Za več informacij o energetski učinkovitosti naprave obiščite https://ec.europa.eu in iščite z uporabo imena modela.
Ime modela najdete na nazivni oznaki naprave.

Najhladnejše območje v hladilniku

NEOBVEZNO: OK-indikator temperature

- OK-indikator temperature lahko uporabite za določanje temperatur pod +4 °C. Postopoma znižujte temperaturo, če znak ne kaže "OK".

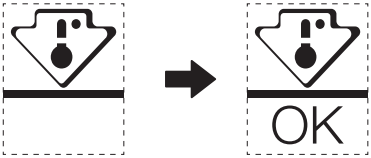

- Da zagotovite ustrezno temperaturo v tem območju, ne spreminjajte položaja police. Pri hladilnikih z dovajanim zrakom (modeli, opremljeni z ventilatorjem ali modeli Brez Zamrzovanja) simbol za najhladnejše območje ni prisoten, saj je temperatura v njih homogena.

Nastavitev indikatorja temperature

- Za lažjo nastavitev hladilnika je ta opremljen z indikatorjem temperature, ki spremlja povprečno temperaturo najhladnejšega območja.
- OPOZORILO: Ta indikator je namenjen delovanju samo z vašim hladilnikom, ne uporabljajte ga v drugem hladilniku (najhladnejše območje pravzaprav ni enako) ali za nobeno drugo uporabo.

Preverjanje temperature v najhladnejšem območju

- Z indikatorjem temperature lahko redno preverjate, da je temperatura najhladnejšega območja pravilna. Notranja temperatura hladilnika je odvisna od več dejavnikov, kot so temperatura okolice v prostoru, količina živil v hladilniku in pogostost odpiranja vrat. Pri nastavljanju naprave upoštevajte te dejavnike.
- Kadar indikator prikazuje "OK", to pomeni, da je termostat ustrezno nastavljen in je notranja temperatura pravilna.
- Če se indikator temperature spremeni v BELEGA, to pomeni, da je temperatura previsoka. V tem primeru povečajte nastavitev temperature v hladilniku in počakajte 12 ur pred ponovnim vizualnim preverjanjem indikatorja. Če ste v hladilnik vstavili sveža živila ali če so bila odprta vrata, je mogoče, da se indikator temperature čez nekaj časa spremeni v BELEGA.

SL

SCRISOARE DE MULŢUMIRE

Vă mulţumim că aţi ales Midea! Înainte de a utiliza noul dvs. produs Midea, vă rugăm să citiţi acest manual cu atenţie, pentru a vă asigura că ştiţi cum să utilizaţi într-o manieră sigură caracteristicile şi funcţiile pe care le oferă noul dvs. aparat.

CUPRINS

SCRISOARE DE MULŢUMIRE---------- 01

SPECIFICAŢII---------- 02

PREZENTARE GENERALĂ A PRODUSULUI---------- 03

INSTALAREA PRODUSULUI---------- 04

INSTRUCŢIUNI DE OPERARE ----------11

CONFIGURAREA ŞI FUNCŢIONAREA APLICAŢIEI----------16

CURĂŢAREA ŞI ÎNTREŢINEREA ---------- 18

DEPANAREA ---------- 19

ANEXĂ---------- 22

RO

SPECIFICAŢII

Modelul produsului	MDRB521MIC
Tensiune/frecvenţă nominală	220-240 V~/50 Hz
Curent nominal	1,1A
Volum total	378L
Volumul compartimentului de depozitare pentru alimente proaspete	256L
Volumul compartimentului de depozitare pentru alimente congelate	122L
Durata de creştere a temperaturii	13h
Capacitate de congelare	7,5kg/24h
Dimensiuni generale (l x A x H)	595x700x2010mm

Smart Home

Model modul de reţea wireless	MWB-S-WB01
Standard	IEEE 802,11 b/g/n
Tip antenă	Antenă PCB
Bandă de frecvenţă	2400-2483,5 MHz
Temperatură de funcţionare	0 °C~ 85 °C /32 °F~185 °F Funcţionare umiditate: 10% ~ 85%
Putere absorbită	c.c. 5 V / 500 mA Putere maximă de transmisie: < 20 dBm

RO

PREZENTARE GENERALĂ A PRODUSULUI

Denumirile componentelor

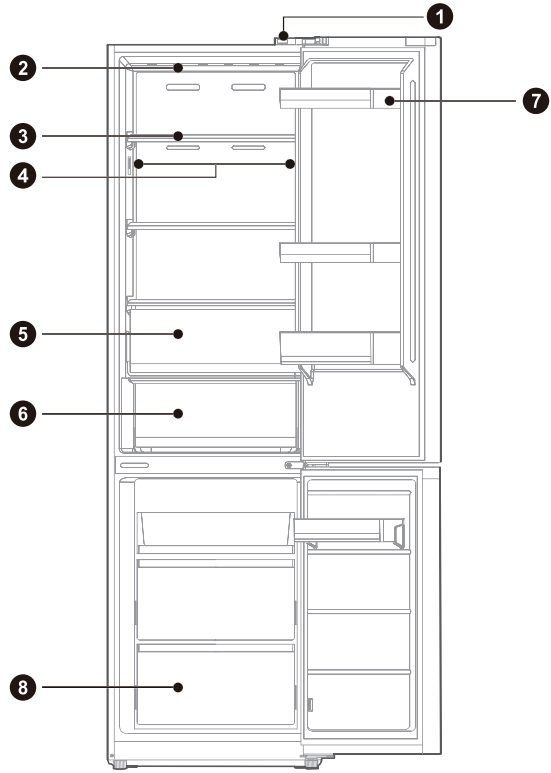

1	Comutator de uşă	**5**	Cutie fructe şi legume
2	Bec LED	**6**	Cutie carne şi peşte
3	Raft	**7**	Tavă uşă
4	Lampă LED (pentru anumite modele)	**8**	Sertar

ATENŢIE

Imaginea de mai sus este doar pentru referinţă. Configuraţia reală va depinde de produsul fizic sau de declaraţia distribuitorului.

RO

INSTALAREA PRODUSULUI

Instrucţiuni de instalare

Pentru aparate frigorifice cu clasă de climă

- În funcţie de clasa de climă, acest frigider este destinat utilizării la un interval de temperatură ambiantă precum este specificat în tabelul următor.
- Clasa de climă poate fi găsită pe plăcuţa de identificare. Produsul nu poate funcţiona corespunzător la temperaturi în afara intervalului specificat.
- Puteţi găsi clasa de climă pe eticheta produsului.

Interval de temperatură eficace

- Produsul este proiectat să funcţioneze normal în intervalul de temperatură specificat pe plăcuţa de identificare.

Clasă	Simbol	Interval de temperatură ambiantă	
		IEC 62552 (ISO 15502)	ISO 8561
Temperat extinsă	SN	de la + 10 până la + 32	de la + 10 până la + 32
Temperat	N	de la + 16 până la + 32	de la + 16 până la + 32
Subtropical	ST	de la + 16 până la + 38	de la + 18 până la + 38
Tropical	T	de la + 16 până la + 43	de la + 18 până la + 43

Dimensiuni şi distanţe

- O distanţă prea mică faţă de obiectele învecinate poate duce la diminuarea capacităţii de congelare şi costuri cu electricitatea ridicate. Lăsaţi o distanţă de 100 mm faţă de fiecare perete învecinat atunci când instalaţi aparatul.

RO

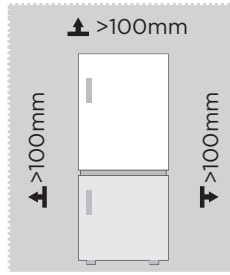

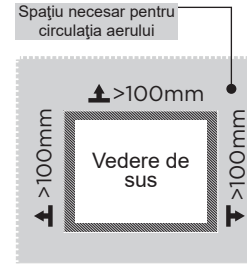

ATENŢIE

Imaginea de mai sus este doar pentru referinţă. Configuraţia reală va depinde de produsul fizic sau de declaraţia distribuitorului.

Diagrama spaţiului necesar (când uşa este deschisă şi când uşa este închisă)

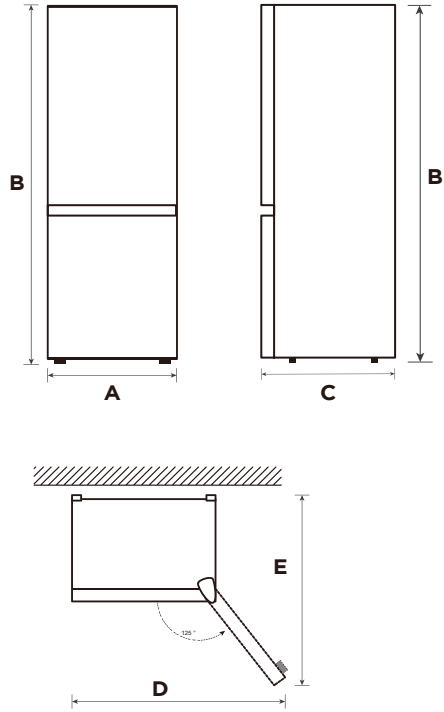

RO

Lăţime	Înălţime totală	Adâncime	Lăţime uşi deschise 125°	Adâncime uşi deschise 125°
A	B	C	D	E
595	2010	700	920	1168

Notă: Toate dimensiunile în mm.

Schimbarea direcţiei de deschidere a uşii

Lista instrumentelor care trebuie asigurate de utilizator	
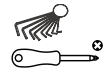	Şurubelniţă în cruce
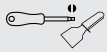	Spaclu Şurubelniţă cu lamă subţire
	Cheie tubulară de 5/16”
	Bandă de mascare

1. Vă rugăm să opriţi acest aparat înainte de a efectua această operaţie. Scoateţi toate alimentele de pe rafturile uşii.
2. Demontaţi balamaua de sus din stânga a capacul decorativ, balamaua de sus din dreapta a capacului şi balamaua de sus din dreapta şi deconectaţi fişa de conectare din partea dreaptă sus a frigiderului (linia semnal al terminalului 1, 2).

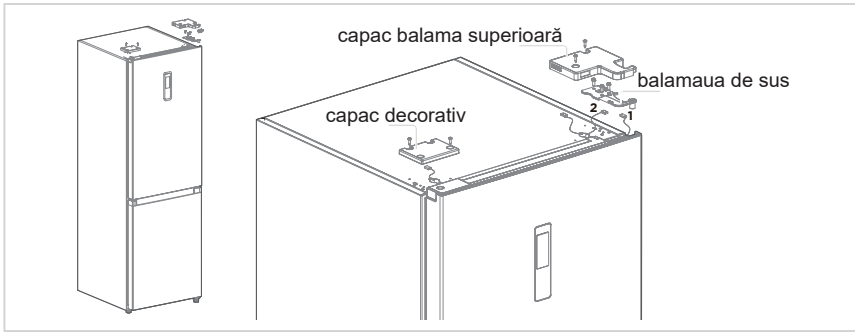

RO

3. Îndepărtaţi corpul uşii frigorifice (aveţi grijă să nu pierdeţi piesele mici, cum ar fi manşonul axului şi opritorul de uşă); Îndepărtaţi balamaua din mijloc şi îndepărtaţi capacul decorativ al orificiului balamalei de pe cealaltă parte.

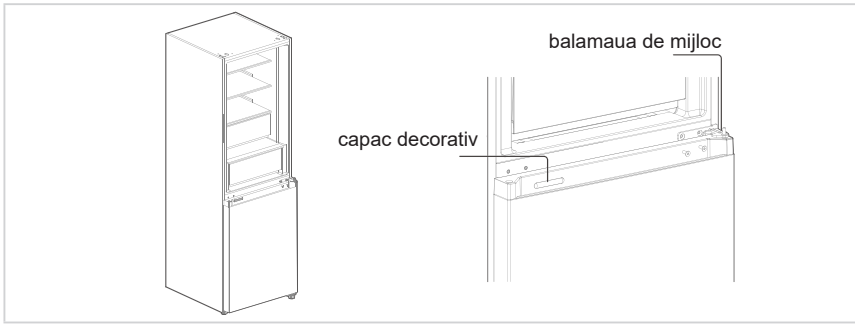

4. Îndepărtaţi corpul uşii al congelatorului (aveţi grijă să nu pierdeţi piese mici, cum ar fi manşonul şi opriţi-vă la uşă); Îndepărtaţi balamaua şi reglaţi unghiul. Scoateţi şi instalaţi mânerul inferior al balamalei pe partea laterală a balamalei şi instalaţi balamaua inferioară modificată pe cealaltă parte a cutiei.

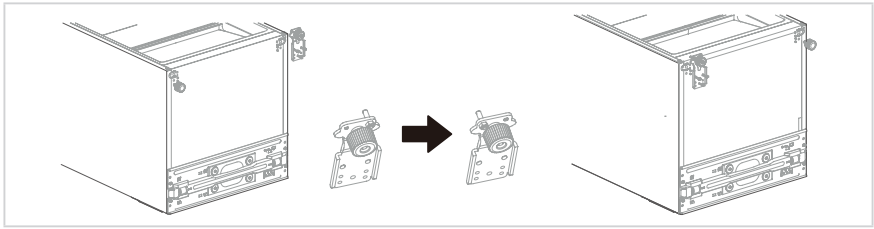

5. Schimbarea uşii frigiderului:
   1) Scoateţi placa de acoperire a capacului superior al uşii frigiderului şi capacul decorativ din stânga. Instalaţi manşonul superior şi linia de semnal a corpului uşii pe cealaltă parte şi acoperiţi placa de acoperire a capătului superior. Scoateţi capacul decorativ potrivit din punga de accesorii şi instalaţi-l pe cealaltă parte a capacului superior.
   2) Demontaţi opritorul, dispozitivul de autoblocare şi manşonul de pe uşa compartimentului frigiderului, scoateţi dispozitivul de autoblocare din punga de accesorii, instalaţi-l pe partea stângă a capacului inferior a uşii frigiderului, schimbaţi opritorul uşii şi manşonul în partea stângă a capacului inferior al uşii frigiderului.

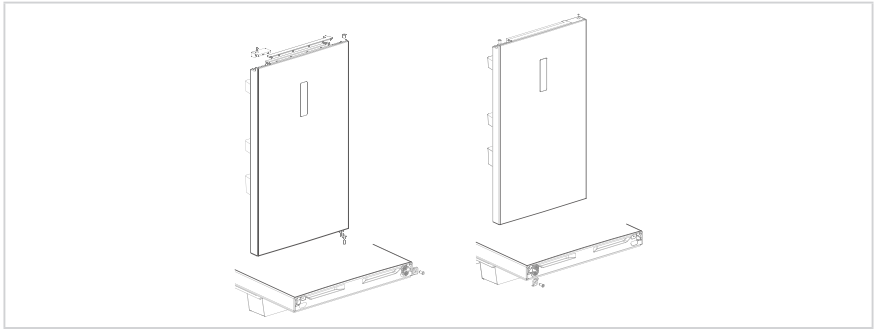

6. Schimbarea uşii congelatorului:
   1) Scoateţi manşonul şi capacul capacului superior al uşii congelatorului şi instalaţi-le în poziţiile de schimbare din stânga şi din dreapta.
   2) Demontaţi opritorul, dispozitivul de autoblocare şi manşonul de pe uşa congelatorului, scoateţi dispozitivul de autoblocare din punga de accesorii, instalaţi-l pe partea stângă a capacului inferior a uşii congelatorului, schimbaţi opritorul uşii şi manşonul în partea stângă a capacului inferior al uşii congelatorului.

RO

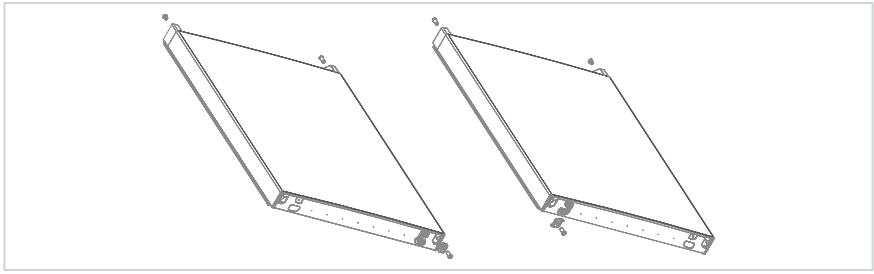

7. Instalaţi uşa de schimb a congelatorului pe balamaua inferioară, apoi instalaţi balamaua din mijloc şi acoperiţi capacul decorativ al găurii balamalei.

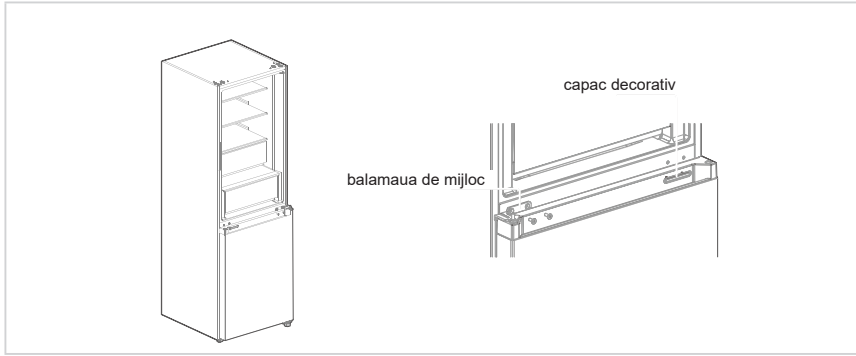

8. Scoateţi capacul balamalei superioare din stânga şi balamaua superioară din stânga din punga de accesorii. Aşezaţi corpul uşii frigiderului pe balamaua din mijloc şi instalaţi balamaua superioară din stânga. Conectaţi linia de semnal superioară 4 a frigiderului la linia de semnal 1 a corpului uşii şi conectaţi linia de semnal 2 la linia de semnal 3. În cele din urmă, înlocuiţi capacul decorativ al balamalei în partea dreaptă a corpului cutiei (notă: la înlocuirea capacului decorativ al balamalei în partea dreaptă a corpului cutiei, cele două inserţii pe capacul decorativ al balamalei (aşa cum se arată în figură) ar trebui să fie tăiate).

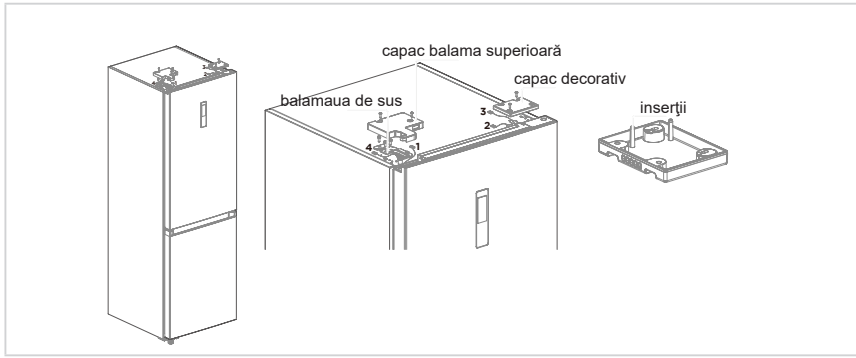

RO

Toate ilustraţiile sunt fără garanţie. Modificările tehnice sunt rezervate.

Picioarele de echilibrare

Pentru a evita vibraţiile, unitatea trebuie să fie nivelată.

Dacă este necesar, reglaţi şuruburile de nivelare pentru a compensa podeaua neuniformă.

Partea din faţă trebuie să fie puţin mai înaltă decât partea din spate pentru a ajuta la închiderea uşii.

Şuruburile de nivelare pot fi rotite cu uşurinţă prin înclinarea uşoară a dulapului.

Rotiţi şuruburile de nivelare în sensul invers acelor de ceasornic pentru a ridica unitatea, în sensul acelor de ceasornic pentru a-l coborî.

Mutarea aparatului

1. Scoateţi toate alimentele din interiorul aparatului.
2. Scoateţi ştecherul, introduceţi-l şi fixaţi-l în cârligul ştecherului din spate sau deasupra aparatului.
3. Piese de bandă, cum ar fi rafturile şi mânerul uşii, pentru a preveni căderea în timpul deplasării aparatului.
4. Mutaţi aparatul în mai mult de două persoane şi cu atenţie. Când transportaţi aparatul la o distanţă lungă, păstraţi aparatul în poziţie verticală.
5. După instalarea aparatului, conectaţi fişa de alimentare la o priză pentru a porni aparatul.

ATENŢIE

Precauţii înainte de operare:
Înainte de a efectua modificări, frigiderul trebuie deconectat de la alimentare.
Trebuie luate măsuri de precauţie pentru a preveni orice vătămare corporală.

Schimbarea luminii

- Orice înlocuire sau întreţinere a lămpilor LED, trebuie realizată de către producător, agentul de servicii sau o persoană similară calificată.

RO

ATENŢIE

Acest produs conţine o sursă de lumină de clasă de eficienţă energetică (G).

Conectarea aparatului

După instalarea aparatului, introduceţi ştecherul într-o priză.

ATENŢIE

După conectarea cablului de alimentare electrică (sau a ştecherului) la priză, aşteptaţi timp de 2 sau 3 ore înainte de a introduce alimentele în frigider. Dacă adăugaţi alimente înainte ca aparatul să se răcească complet, alimentele se pot strica.

Sfaturi pentru economisirea energiei

- Nu amplasaţi aparatul aproape de aparate de gătit, radiatoare sau alte surse de căldură. Dacă temperatura ambiantă este ridicată, compresorul va funcţiona mai frecvent şi pentru perioade mai lungi, ceea ce duce la un consum de energie crescut.
- Asiguraţi-vă că există ventilaţie suficientă la baza aparatului, în părţile laterale ale aparatului şi în spatele aparatului. Nu acoperiţi niciodată orificiile de ventilaţie.
- De asemenea, vă rugăm să păstraţi distanţele menţionate la capitolul „Instalare”.
- Dispunerea sertarelor, poliţelor şi rafturilor precum în figură oferă cel mai eficient mod de utilizare a energiei şi, prin urmare, ar trebui pe cât posibil menţinută. Toate sertarele şi poliţele trebuie să rămână în aparat pentru menţine temperatura stabilă şi pentru a economisi energie.
- Pentru a obţine mai mult spaţiu de stocare (de ex. pentru alimente refrigerate/congelate), sertarele mijlocii pot fi îndepărtate. Sertarele şi poliţele din partea superioară şi din partea inferioară trebuie îndepărtate ultimele dacă este necesar.
- Un compartiment de refrigerare/congelare umplut uniform contribuie la utilizarea optimă a energiei. Prin urmare, evitaţi compartimentele goale sau semigoale.
- Lăsaţi alimentele calde să se răcească înainte de a le introduce în frigider/congelator. Alimentele care s-au răcit deja cresc eficienţa energetică.
- Lăsaţi alimentele congelate să se dezgheţe în frigider. Răceala alimentelor congelate reduce consumul de energie în compartimentul de refrigerare şi creşte astfel eficienţa energetică.
- Deschideţi uşa pentru foarte puţin timp, doar atât cât este necesar, pentru a minimiza pierderea de frig. Deschiderea uşii pentru scurt timp şi închiderea corespunzătoare reduce consumul de energie.
- Garniturile uşii aparatului dvs. trebuie să fie perfect intacte, astfel încât uşile să se închidă corespunzător şi consumul de energie să nu fie crescut inutil.

INSTRUCŢIUNI DE OPERARE

Panou de comandă

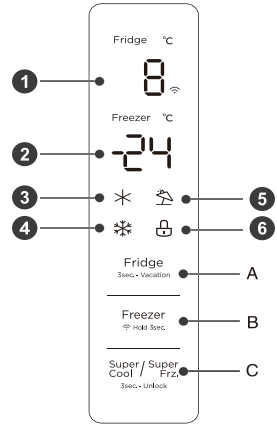

	Afişaj		Buton
1	Zonă de afişare a temperaturii camerei de refrigerare	**A**	Butonul de setare a temperaturii camerei de refrigerare
2	Zonă de afişare a temperaturii compartimentului de congelare	**B**	Butonul de setare a temperaturii camerei de congelare
3	Simbol super-răcire	**C**	Buton super răcire/super congelare
4	Pictogramă super îngheţare		
5	Simbol vacanţă		
6	Simbol de blocare		

ATENŢIE

Panoul de control real poate fi diferit de la un model la altul.

Afişaj

- La prima punere în funcţiune a frigiderului, ecranul de afişare va fi aprins timp de 3 secunde. Apoi, ecranul intră în modul de afişare normală a funcţionării. Prima dată când utilizaţi frigiderul, trebuie să setaţi temperaturile camerei de refrigerare şi a camerei de congelare la 5° C şi -18 °C.
- Când apare eroarea, panoul de afişare arată codul de eroare (a se vedea pagina următoare); în timpul funcţionării normale, panoul de afişare arată temperatura setată a camerei frigorifice, a camerei de îngheţ.
- În condiţii normale, dacă nu există nicio operare manuală a frigiderului timp de 30 de secunde, panoul de control se va bloca automat şi, în stare blocată, lumina afişajului se va stinge după 30 de secunde.

RO

Blocare/deblocare

- În stare neblocată, apăsaţi şi menţineţi apăsat butonul Super Cool / Super Frz 3sec. - Unlock timp de 3 secunde pentru a intra în starea blocată şi va suna soneria de blocare.
- În stare blocată, apăsaţi şi menţineţi apăsat butonul Super Cool / Super Frz 3sec. - Unlock timp de 3 secunde pentru a intra în starea neblocată şi va suna soneria de deblocare.
- După 30 de secunde în care nu a fost acţionat niciun buton, acesta va intra automat în starea blocată, iar panoul de afişaj extern cu sonerie muzicală va emite în acelaşi timp un semnal sonor de blocare.
- Operaţia de declanşare a sunetului alarmei poate fi efectuată şi în starea blocată, celelalte operaţiuni principale trebuind efectuate în starea neblocată.
- În cazul în care operaţia se află în starea blocată, se va afişa o sonerie de eroare.

Setarea temperaturii compartimentului frigorific

- Faceţi clic pe butonul Fridge 3sec. - Vacation pentru a modifica temperatura setată a camerei de refrigerare; la fiecare clic pe butonul de setare a temperaturii camerei de refrigerare, temperatura setată va fi redusă cu 1°C.
- Gama de setare a temperaturii camerei de refrigerare este de 2°C ~ 8°C. Când temperatura setată, este de 2°C.
- Apăsaţi din nou pe buton, iar temperatura setată a camerei de refrigerare va deveni 8°C.

Setarea temperaturii compartimentului de congelare

- Faceţi clic pe butonul Freezer pentru a modifica temperatura setată a camerei de congelare; la fiecare clic pe butonul de setare a temperaturii camerei de congelare, temperatura setată va fi redusă cu 1°C.
- Gama de setare a temperaturii pentru camera de congelare este de -24 ~ -16°C.
- Când temperatura este de -24°C, apăsaţi din nou pe buton, iar temperatura setată a camerei de congelare va deveni -16°C.

RO

ATENŢIE

Setare recomandată: compartimentul frigorific 4 °C, compartimentul de congelare -18°C.

Modul Vacanţă

- Apăsaţi lung butonul de setare a temperaturii de refrigerare (3 s) pentru a seta/anula modul de vacanţă.
- La setarea modului de vacanţă, refrigerarea este oprită, zona de afişare a temperaturii de refrigerare este dezactivată, iar temperatura de congelare este setată automat la -18°C;
- Setarea butoanelor de refrigerare/congelare/super răcire şi super congelare va ieşi din modul de vacanţă.
- La ieşirea din modul de vacanţă, temperatura setată pentru refrigerare va reveni automat la temperatura setată înainte de modul de vacanţă; temperatura setată pentru congelare va reveni automat la temperatura setată înainte de modul de vacanţă; intraţi în modul normal de funcţionare.

Modul super congelare

- Pentru modul super răcire şi super congelare, apăsaţi butonul Super Cool / Super Frz, iar secvenţa de setare este: super răcire -> super congelare -> anulaţi.
- Când setaţi/anulaţi modul super răcire, pictograma super răcire corespunzătoare este activată/dezactivată.
- La setarea modului super răcire, temperatura de refrigerare este setată automat la 2°C.
- La ieşirea din modul super răcire, temperatura setată a camerei de refrigerare va reveni automat la temperatura setată înainte de modul de răcire rapidă.
- Atunci când este setat modul super congelare, pictograma super congelare corespunzătoare este aprinsă.
- Atunci când este setat modul super congelare, temperatura de congelare este setată automat la -24°C.
- La ieşirea din modul super congelare, temperatura setată a compartimentului de congelare va reveni automat la temperatura setată înainte de modul super congelare.
- Modul super răcire este dezactivat automat pentru 6 ore.
- Modul super congelare este dezactivat automat pentru 24 de ore.

ATENŢIE

Funcţia de congelare rapidă are rolul de a menţine valoarea nutritivă a alimentelor din congelator. Aceasta are ca efect congelarea alimentelor în cel mai scurt timp posibil. Dacă se congelează deodată o cantitate mare de alimente, se recomandă ca utilizatorul să activeze funcţia de congelare rapidă şi să introducă alimentele. În acest moment, viteza de congelare a compartimentului de congelare creşte, ceea ce conduce la congelarea rapidă a alimentelor, menţinerea eficientă a valorii nutriţionale şi facilitarea depozitării.

Avertismentul de deschidere şi controlul alarmei

- Dacă uşa frigiderului este deschisă timp de peste 120 de secunde fără a fi închisă, alarma se declanşează şi sună până când uşa frigiderului este închisă; apăsarea oricărei taste va anula alarma.

Indicarea erorii

- Următoarele avertismente care apar pe afişaj indică defecţiunile corespunzătoare ale frigiderului. Deşi frigiderul poate îndeplini încă funcţia de depozitare la rece cu următoarele erori, utilizatorul se va adresa unui specialist de întreţinere pentru reparaţii, pentru a asigura funcţionarea optimizată a aparatului.

Cod eroare	Descrierea erorii
E1	Defectarea senzorului de temperatură al compartimentului frigorific
E2	Defectarea senzorului de temperatură al compartimentului de congelare
E3	Eroare senzor de temperatură a zonei de carne şi peşte
E5	Eroare a circuitului de detectare a îngheţării senzorului de decongelare
E6	Eroare de comunicaţie
E7	Eroare a senzorului de temperatură ambiantă

Sfaturi privind alimentele stocate

Compartimentul de congelare

- Congelatorul este destinat depozitării alimentelor congelate la temperaturi foarte reduse, depozitării pe termen lung a alimentelor congelate şi pentru producţia de gheaţă.
- Folosiţi rafturile din uşa congelatorului pentru a depozita alimente congelate, nu pentru a depozita alimente fierbinţi care urmează să fie congelate.
- Nu puneţi alimente proaspete şi alimente congelate alături unele de celelalte. Alimentele congelate se pot dezgheţa.
- Când se congelează alimente proaspete (precum carne, peşte sau carne tocată), porţionaţi-le în porţii ce pot fi utilizate în acelaşi timp.
- Depozitarea alimentelor congelate: de obicei, instrucţiunile sunt specificate pe ambalaje şi trebuie urmate. Dacă nu există informaţii pe ambalaje, alimentele nu trebuie depozitate pentru mai mult de trei luni de la data achiziţionării.
- Atunci când achiziţionaţi alimente congelate, asiguraţi-vă că acestea au fost congelate la o temperatură adecvată şi că ambalajul nu este deteriorat.
- Alimentele congelate trebuie păstrate în ambalaje adecvate pentru a menţine calitatea şi trebuie reintroduse în compartimentul de congelare cât mai curând posibil.
- Dacă ambalajul unui aliment congelat prezintă umezeală sau proeminenţe anormale, acest lucru este probabil din cauza faptului că a fost depozitat la temperatura nepotrivită şi înseamnă că conţinutul este alterat.
- Perioada de depozitare pentru alimente congelate depinde de temperatura camerei, reglajul termostatului, frecvenţa de deschidere a uşii frigiderului, tipul de aliment şi de durata transportării produsului din magazin până acasă. Urmaţi întotdeauna instrucţiunile imprimate pe ambalaj şi nu depăşiţi niciodată timpul maxim de păstrare specificat pe ambalaj.

Compartiment de răcire

- Pentru a reduce umezeala şi prin urmare formarea de gheaţă, nu introduceţi niciodată în frigider lichide în recipiente neetanşe. Frigul tinde să se concentreze în părţile cele mai reci ale evaporatorului. Depozitarea lichidelor neacoperite duce la nevoia mai frecventă de dezgheţare.

RO

- Nu introduceţi niciodată alimente calde în frigider. Acestea trebuie mai întâi răcite la temperatura camerei şi apoi amplasate în aşa fel încât să se asigure o circulaţie adecvată a aerului în frigider.
- Alimentele sau recipientele alimentare nu trebuie să atingă peretele posterior al frigiderului, deoarece ar putea cauza îngheţarea peretelui. Nu ţineţi deschisă frecvent uşa frigiderului.
- În frigider se pot amplasa carne şi peşte curat (păstrate într-un ambalaj sau într-o folie de plastic) ce pot fi consumate în 1-2 zile.
- Fructele şi legumele neambalate pot fi amplasate în partea destinată fructelor şi legumelor proaspete.

ATENŢIE

Reglajul optim de temperatură pentru fiecare compartiment depinde de temperatură ambiantă. La alegerea unei temperaturi mai mari decât cea optimă se ţine seama de o temperatură ambiantă de 25 °C.

Comandă	TIP de compartimente	Temperatura ţintă de depozitare. [°C]	Alimente adecvate
1	Frigider	+2 ~ +8	Ouăle, alimentele gătite, alimentele ambalate, fructele şi legumele, produsele lactate, prăjiturile, băuturile şi alte alimente nu sunt potrivite pentru congelare.
2	(***)* – Congelator	≤ -18	Fructe de mare (peşte, creveţi, crustacee), produse acvatice de apă dulce şi produse din carne (recomandat pentru 3 luni, cu cât timpul de depozitare este mai lung, cu atât gustul şi valoarea nutritivă se degradează mai puternic), sunt adecvate pentru congelare atunci când sunt proaspete.
3	*** – Congelator	≤ -18	Fructe de mare (peşte, creveţi, crustacee), produse acvatice de apă dulce şi produse din carne (recomandat pentru 3 luni, cu cât timpul de depozitare este mai lung, cu atât gustul şi valoarea nutritivă se degradează mai puternic), sunt adecvate pentru congelare atunci când sunt proaspete.
4	** – Congelator	≤ -12	Fructe de mare (peşte, creveţi, crustacee), produse acvatice de apă dulce şi produse din carne (recomandat pentru 3 luni, cu cât timpul de depozitare este mai lung, cu atât gustul şi valoarea nutritivă se degradează mai puternic), sunt adecvate pentru congelare atunci când sunt proaspete.
5	* – Congelator	≤ -6	Fructe de mare (peşte, creveţi, crustacee), produse acvatice de apă dulce şi produse din carne (recomandat pentru 3 luni, cu cât timpul de depozitare este mai lung, cu atât gustul şi valoarea nutritivă se degradează mai puternic), sunt adecvate pentru congelare atunci când sunt proaspete.
6	0 stele	-6 ~ 0	Carne proaspătă de porc, vită, peşte, pui, unele alimente procesate ambalate etc. (Se recomandă consumul în aceeaşi zi, de preferinţă în cel mult 3 zile). Alimente procesate parţial încapsulate (alimente care nu pot fi congelate).
7	Rece	-2 ~ +3	Carne de porc, carne de vită, carne de pui, produse acvatice de apă dulce etc. proaspete/congelate (7 zile sub 0 °C şi peste 0 °C este recomandat să fie consumate în acea zi, de preferinţă nu mai mult de 2 zile). Fructe de mare (mai puţin de 0 °C timp de 15 zile, nu se recomandă păstrarea la temperaturi mai mari de 0 °C.
8	Alimente proaspete	0 ~ +4	Carne de porc, vită, peşte, pui proaspătă, mâncare gătită etc. (se recomandă să fie consumate în aceeaşi zi, de preferinţă nu după mai mult de 3 zile)
9	Vin	+5 ~ +20	Vin roşu, vin alb, vin spumant etc.

ATENŢIE

Vă rugăm să depozitaţi alimentele diferite în compartimentele corespunzătoare sau în funcţie de temperatura ţintă de depozitare a acestora.

RO

CONFIGURAREA ŞI FUNCŢIONAREA APLICAŢIEI

Descărcaţi aplicaţia SmartHome

Pe o piaţă de aplicaţii (Google Play Store, Apple App Store), căutaţi „SmartHome” şi găsiţi aplicaţia SmartHome. Descărcaţi şi instalaţi-o pe telefon. De asemenea, puteţi descărca aplicaţia scanând codul QR de mai jos.



Înregistraţi-vă şi conectaţi-vă

Deschideţi aplicaţia SmartHome şi creaţi un cont nou pentru a începe (vă puteţi înregistra şi printr-un cont terţ). Dacă aveaţi deja un cont existent, utilizaţi contul pentru a vă conecta.



Conectarea dispozitivelor dvs. la SmartHome

1. Asiguraţi-vă că telefonul dvs. mobil este conectat la o reţea wireless. În caz contrar, mergeţi la Setări şi activaţi reţeaua wireless şi Bluetooth.
2. Vă rugăm să porniţi dispozitivele.
3. Deschideţi aplicaţia SmartHome pe telefon.
4. Dacă apare un mesaj de „Dispozitive inteligente descoperite în apropiere”, faceţi clic pentru a adăuga.



RO

5. Dacă nu apare niciun mesaj, selectaţi „+” pe pagină şi selectaţi dispozitivul dvs. din lista de dispozitive disponibile din apropiere. Dacă dispozitivul dvs. nu este listat, adăugaţi dispozitivul manual după categoria de dispozitiv şi modelul dispozitivului.



6. Conectaţi dispozitivul dvs. la reţeaua wireless urmând instrucţiunile din aplicaţie. În cazul în care conexiunea eşuează, urmaţi instrucţiunile furnizate de aplicaţie pentru a continua operaţiunea.



NOTĂ

1. Asiguraţi-vă că dispozitivele dvs. sunt pornite.
2. Ţineţi telefonul mobil suficient de aproape de dispozitivul dvs. atunci când conectaţi dispozitivul la reţea.
3. Conectaţi telefonul mobil la reţeaua wireless de acasă şi asiguraţi-vă că ştiţi parola reţelei wireless.
4. Verificaţi dacă ruterul wireless acceptă banda de 2,4 GHz şi porniţi-l. Dacă nu sunteţi sigur dacă routerul acceptă banda de 2,4 GHz, contactaţi producătorul routerului.
5. Dispozitivul nu se poate conecta la reţele wireless care necesită autentificare şi care sunt disponibile de obicei în zone publice precum hoteluri, restaurante etc. Conectaţi-vă la o reţea wireless care nu necesită autentificare.
6. Dezactivaţi funcţia WLAN+ (Android) sau WLAN Assistant (iOS) de pe telefonul dvs. mobil atunci când conectaţi dispozitivul la reţea.
7. În cazul în care dispozitivul dvs. s-a conectat la o reţea wireless, însă trebuie reconectat, faceţi clic pe simbolul „+” de pe pagina principală a aplicaţiei şi adăugaţi dispozitivul din nou în funcţie de categoria şi modelul acestuia conform instrucţiunilor din aplicaţie.

CURĂŢAREA ŞI ÎNTREŢINEREA

Decongelarea

- Frigiderul este realizat pe baza principiului răcirii aerului, prin urmare dispune de o funcţie de decongelare automată. Gheaţa formată din cauza schimbării anotimpului sau a temperaturii poate fi de asemenea îndepărtată manual prin deconectarea aparatului de la sursa de alimentare sau prin ştergere cu un prosop uscat.

Curăţarea tăvii din uşă

- Conform săgeţii de direcţie din figura de mai jos, folosiţi ambele mâini pentru a strânge tava şi împingeţi-o în sus, apoi o puteţi scoate.
- După ce aţi spălat tava, puteţi regla înălţimea de instalare în funcţie de cerinţele dvs.

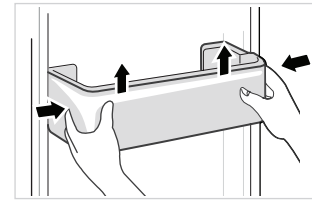

Curăţarea raftului de sticlă

- Deoarece partea cea mai interioară a căptuşelii frigiderului în care contactul cu rafturile are o barieră, veţi ridica rafturile în sus, apoi le veţi putea scoate.
- Reglaţi sau curăţaţi rafturile în funcţie de cerinţele dumneavoastră.

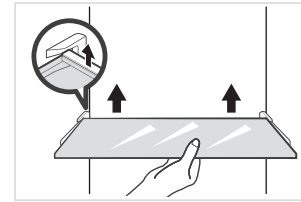

RO

Curăţarea sertarului pentru legume

1. Scoateţi conţinutul sertarului. Apucaţi de mânerul sertarului pentru legume şi trageţi-l complet până când se opreşte.
2. Ridicaţi sertarul pentru legume şi scoateţi-l trăgându-l în afară.

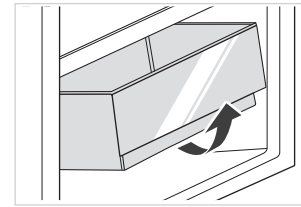

ATENŢIE

Pentru curăţare se recomandă prosoape moi sau burete înmuiat în apă şi detergenţi neutri necorozivi. Congelatorul se curăţă în cele din urmă cu apă curată şi cu o cârpă uscată. Deschideţi uşa pentru uscare naturală înainte ca alimentarea să fie pornită. Nu utilizaţi perii dure, bile de oţel curate, perii de sârmă, abrazivi (cum ar fi pastele de dinţi), solvenţi organici (cum ar fi alcool, acetonă, ulei de banane etc.), apă clocotită, obiecte acide sau alcaline, care pot deteriora suprafaţa frigiderului şi interiorului.

DEPANAREA

Următoarele probleme simple trebuie remediate de utilizator. Adresaţi-vă departamentului de servicii post-vânzare dacă problemele nu se remediază.

Problemă	Cauză posibilă
Funcţionare eşuată	• Verificaţi dacă aparatul este conectat la alimentare sau dacă fişa este conectată corect.
	• Verificaţi dacă tensiunea este prea mică.
	• Verificaţi dacă există o pană de curent sau au sărit siguranţele.
Miros neplăcut	• Alimentele cu mirosuri puternice trebuie să fie bine împachetate.
	• Verificaţi dacă există vreun aliment alterat.
	• Curăţaţi interiorul frigiderului.
Funcţionarea pe termen lung a compresorului	• Funcţionarea îndelungată a frigiderului este normală în timpul verii.
	• când temperatura ambiantă este ridicată, nu se recomandă să ţineţi prea multe alimente în aparat în acelaşi timp.
	• Alimentele ar trebui răcite înainte de a fi introduse în aparat.
	• Uşile sunt deschise prea des.
Lumina nu se aprinde	• Verificaţi dacă frigiderul este conectat la sursa de alimentare şi dacă lumina iluminatoare este deteriorată.
	• Solicitaţi înlocuirea luminii de către un specialist.
Uşa nu poate fi închisă corect	• Uşa este blocată de pachetele cu alimente, deoarece se pun prea multe alimente.
	• Frigiderul este înclinat.
Zgomot puternic	• Verificaţi dacă podeaua este plană şi dacă frigiderul este aşezat stabil.
	• Verificaţi dacă accesoriile sunt introduse în locaţiile corespunzătoare.

RO

Problemă	Cauză posibilă
Etanşarea uşii nu este strânsă	• Îndepărtaţi obiectele străine de pe garnitura uşii.
	• Încălziţi garnitura uşii şi apoi răciţi-o pentru restaurare (sau folosiţi un uscător electric, sau un prosop fierbinte pentru încălzire).
Tava colectoare de apă se revarsă	• Există prea multe alimente în cameră sau alimentele depozitate conţin prea multă apă, ducând la o decongelare puternică.
	• Uşile nu sunt închise în mod corespunzător, rezultând congelare datorită intrării aerului şi o cantitate crescută de apă din cauza decongelării.
Carcasă fierbinte	• Disiparea căldurii condensatorului încorporat prin carcasă, ceea ce este normal. Când carcasa devine fierbinte din cauza temperaturii ambiante ridicate, depozitarea excesivă a alimentelor sau oprirea compresorului, asiguraţi o ventilaţie sonoră pentru a facilita disiparea căldurii.
Condensarea suprafeţei	• Condensarea pe suprafaţa exterioară şi etanşările uşilor frigiderului este normală atunci când umiditatea ambientală este prea mare. Ştergeţi condensul cu un prosop curat.
Zgomot anormal	• Bâzâit: Compresorul poate produce sunete în timpul funcţionării, iar sunetele sunt puternice în special la pornire sau oprire. Acest lucru este normal.
	• Scârţâit: Curgerea agentului frigorific în interiorul aparatului poate produce scârţâit, lucru care este normal.

RO

CE

Midea declară prin prezenta că aparatul cu funcţionalitate SmartHome îndeplineşte cerinţele esenţiale şi alte dispoziţii relevante ale Directivei 2014/53/UE. O declaraţie de conformitate RED pentru aparatul dvs. poate fi găsită online la www.midea.com printre documentele suplimentare de pe pagina produsului.

Bandă de 2,4 GHz: 100 mW max.
Bandă de 5 GHz: 100 mW max.

RO

ANEXĂ

Special pentru noul standard european

Piesele comandate în tabelul următor pot fi achiziţionate de la canalul furnizorului de servicii.

Piesa comandată	Furnizat de	Perioadă minimă necesară de furnizare
Termostate	Personal de întreţinere profesionist	La cel puţin 7 ani de la lansarea pe piaţă a ultimului model
Senzori de temperatură	Personal de întreţinere profesionist	La cel puţin 7 ani de la lansarea pe piaţă a ultimului model
Plăci cu circuite imprimate	Personal de întreţinere profesionist	La cel puţin 7 ani de la lansarea pe piaţă a ultimului model
Surse de lumină	Personal de întreţinere profesionist	La cel puţin 7 ani de la lansarea pe piaţă a ultimului model
Mânerele uşilor	Reparatori profesionişti şi utilizatori finali	La cel puţin 7 ani de la lansarea pe piaţă a ultimului model
Balamale de uşă	Reparatori profesionişti şi utilizatori finali	La cel puţin 7 ani de la lansarea pe piaţă a ultimului model
Tăvi	Reparatori profesionişti şi utilizatori finali	La cel puţin 7 ani de la lansarea pe piaţă a ultimului model
Coşuri	Reparatori profesionişti şi utilizatori finali	La cel puţin 7 ani de la lansarea pe piaţă a ultimului model
Garnituri pentru uşi	Reparatori profesionişti şi utilizatori finali	La cel puţin 10 ani de la lansarea pe piaţă a ultimului model

RO

Stimate client

1. Dacă doriţi să returnaţi sau să înlocuiţi produsul, vă rugăm să contactaţi magazinul de unde l-aţi cumpărat.

(Nu uitaţi să aduceţi factura de cumpărare)

2. Dacă produsul dvs. se defectează şi trebuie reparat, contactaţi furnizorul de servicii post-vânzare.

ATENŢIE

Informaţiile privind modelul din baza de date cu produse, precum şi codul de identificare a modelului pot fi aflate cu ajutorul unui link web obţinut prin scanarea codului QR de pe eticheta de eficienţa energetică a produsului, dacă acest cod există.
Pentru informaţii suplimentare despre eficienţa energetică a aparatului, vizitaţi https://ec.europa.eu şi căutaţi utilizând numele modelului.
Numele modelului poate fi găsit pe plăcuţa indicatoare a aparatului.

Zona cea mai rece a frigiderului

OPŢIONAL: Indicator de temperatură OK

- Indicatorul de temperatură OK poate fi utilizat pentru a determina temperaturi sub +4°C. Reduceţi treptat temperatura dacă semnul nu indică "OK".

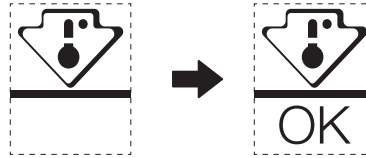

- Pentru a menţine temperatura în această zonă, nu modificaţi poziţia raftului. În frigiderele cu circulaţie forţată a aerului (dotate cu un ventilator sau cu tehnologie care împiedică formarea gheţii în interior), simbolul celei mai reci zone nu este reprezentat, deoarece temperatura internă este omogenă.

Setarea indicatorului de temperatură

- Pentru a vă ajuta să reglaţi frigiderul bine, acesta este dotat cu un indicator de temperatură care va monitoriza temperatura medie în zona cea mai rece.
- AVERTIZARE: Acest indicator este proiectat să funcţioneze numai cu frigiderul dvs. Nu-l folosiţi aşadar într-un alt frigider (de fapt, zona cea mai rece nu este aceeaşi) sau pentru orice altă utilizare.

Verificarea temperaturii în zona cea mai rece

- Cu ajutorului indicatorului de temperatură puteţi verifica regulat dacă temperatura celei mai reci zone este corectă. Într-adevăr, temperatura în interiorul frigiderului depinde de mai mulţi factori precum temperatura ambiantă a camerei, cantitatea de alimente stocată şi frecvenţa de deschidere a uşii. Ţineţi seama de aceşti factori atunci când setaţi aparatul.
- Atunci când indicatorul arată «OK», înseamnă că termostatul este bine reglat şi că temperatura internă este corectă.
- Dacă indicatorul de temperatură devine ALB, înseamnă că temperatura este prea mare; în acest caz, măriţi setarea de control a temperaturii frigiderului şi aşteptaţi timp de 12 ore înainte de a verifica din nou indicatorul. Dacă s-au introdus alimente proaspete sau dacă uşa a fost lăsată deschisă, este posibil ca indicatorul de temperatură să devină ALB după un timp.

RO

БЛАГОДАРНОСТИ

Благодарим Ви, че избрахте Midea! Преди да използвате новия си уред Midea, прочетете внимателно това ръководство, за са сте сигурни, че знаете как да използвате безопасно функциите, които този нов уред предлага.

СЪДЪРЖАНИЕ

БЛАГОДАРНОСТИ ---------- 01

ХАРАКТЕРИСТИКИ ---------- 02

ПРЕГЛЕД НА ПРОДУКТА ---------- 03

МОНТИРАНЕ НА ПРОДУКТА ---------- 04

ИНСТРУКЦИИ ЗА РАБОТА ----------11

НАСТРОЙКА И РАБОТА С ПРИЛОЖЕНИЕТО ---------- 16

ПОЧИСТВАНЕ И ПОДДРЪЖКА ---------- 18

ОТСТРАНЯВАНЕ НА ПРОБЛЕМИ---------- 19

ДОПЪЛНЕНИЕ ---------- 22

BG

ХАРАКТЕРИСТИКИ

Модел на продукта	MDRB521MIC
Номинално напрежение/честота	220-240V~/50Hz
Номинален ток	1,1 A
Общ обем	378 L
Обем на отделението за съхранение на пресни продукти	256 L
Обем за съхранение на замразени храни	122 L
Време за повишаване на температурата	13 h
Капацитет за замразяване	7,5 kg/24 h
Общи размери (Ш x Д x В)	595x700x2010 mm

Smart Home

Модел на модула за безжична мрежа	MWB-S-WB01
Стандартно	IEEE 802.11b/g/n
Тип на антената	Електронна платка на антената
Честотен диапазон	2400-2483,5 MHz
Работна температура	0 °C ~ 85 °C /32 °F ~ 185 °F Работна влажност: 10% ~ 85%
Захранване	DC5V/500mA максимум Мощност на предаване: <20dBm

BG

ПРЕГЛЕД НА ПРОДУКТА

Наименования на компонентите

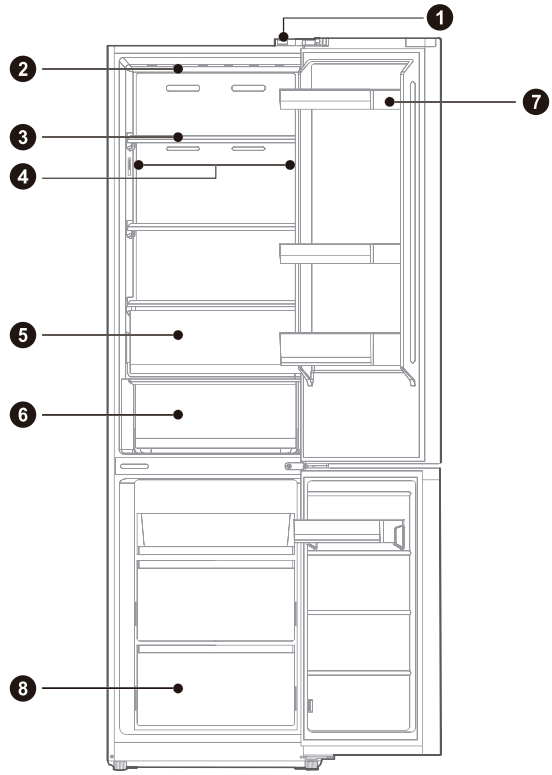

BG

1	Прекъсвач на вратата	**5**	Кутия за плодове и зеленчуци
2	LED осветление	**6**	Кутия за месо и риба
3	Рафт	**7**	Рафт на вратата
4	LED осветление (за някои модели)	**8**	Чекмедже

ЗАБЕЛЕЖКА

Горното изображение е само за справка. Действителната конфигурация зависи от самия продукт или дистрибутора.

МОНТИРАНЕ НА ПРОДУКТА

Инструкции за монтиране

За хладилни уреди с климатичен клас

- В зависимост от климатичния клас този хладилник е предназначен за употреба при посочените в следната таблица температурни диапазони.
- Климатичният клас е посочен на табелката на уреда. Продуктът може да не работи оптимално при температури извън посочения диапазон.
- Климатичният клас на продукта е посочен върху неговия етикет.

Температурен диапазон на ефективност

- Продуктът е проектиран да работи нормално в указания за неговия клас температурен диапазон.

Клас	Символ	Диапазон на околната температура ° C	
		IEC 62552 (ISO 15502)	ISO 8561
Разширен клас за умерен климат	SN	+10 до +32	+10 до +32
Клас за умерен климат	N	+16 до +32	+16 до +32
Клас за субтропичен климат	ST	+16 до +38	+18 до +38
Клас за тропичен климат	T	+16 до +43	+18 до +43

Размери и отстояния

- Твърде малкото разстояние от околните предмети може да доведе до влошаване на способностите за замразяване и увеличаване на разходите за електричество. Когато инсталирате уреда, осигурете поне 100 mm разстояние от всички околни стени.

BG

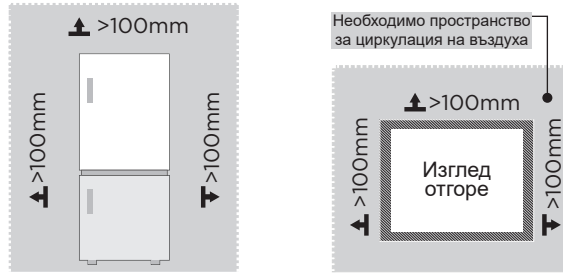

ЗАБЕЛЕЖКА

Горното изображение е само за справка. Действителната конфигурация зависи от самия продукт или дистрибутора.

Диаграма на изискванията за пространство (при отворена врата и при затворена врата)

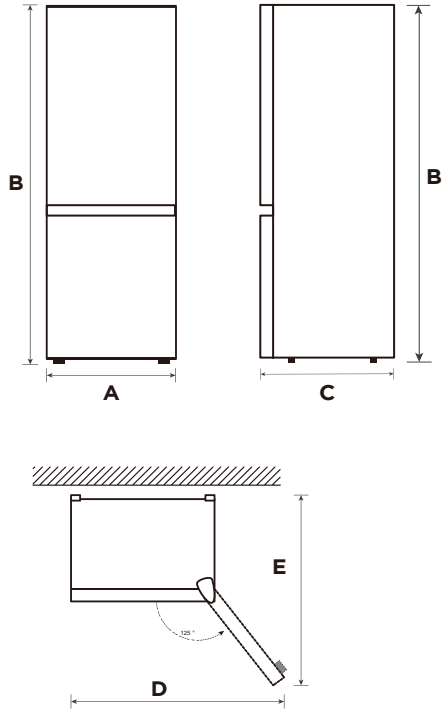

BG

Ширина	Обща височина	Дълбочина	Ширина при отворени врати на 125°	Дълбочина при отворени врати на 125°
A	B	C	D	E
595	2010	700	920	1168

Забележка: Всички размери са в mm.

Смяна на посоката на отваряне на вратата от дясно наляво

Списък с инструменти, които да се осигурят от потребителя	
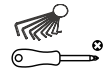	Кръстата отвертка
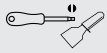	Шпакла, тънка права отвертка
	Гаечен ключ 8 mm (5/16”)
	Самозалепваща лента

1. Изключете уреда, преди да извършите това действие. Извадете храната от рафтовете на вратата.
2. Свалете декоративното капаче на горната лява панта, капачето на горната дясна панта, отвийте горната дясна панта и изключете дясната сигнална линия (клема 1, 2 на сигналната линия) в горната част на корпуса на кутията.

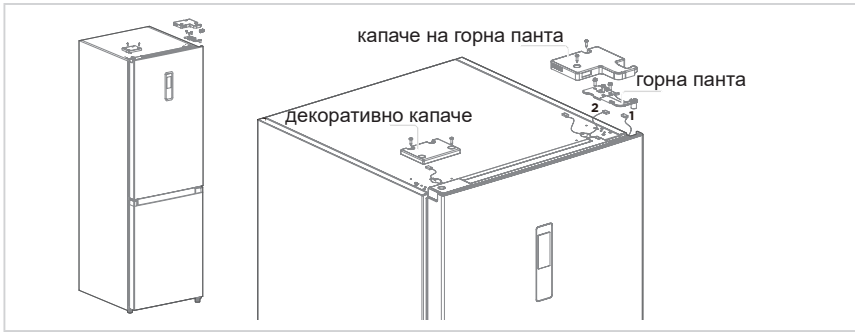

3. Свалете корпуса на хладилната врата (внимавайте да не загубите малки части като кожуха на оста и стопера на вратата); Свалете средната панта и декоративното капаче на отвора за пантата от другата страна.

BG



4. Свалете корпуса на вратата на фризера (внимавайте да не изгубите малки части като кожуха на оста и стопера на вратата). Свалете пантата и настройте ъгъла. Свалете и монтирайте оста на долната панта от другата страна на пантата и монтирайте модифицираната долна панта от другата страна на кутията.

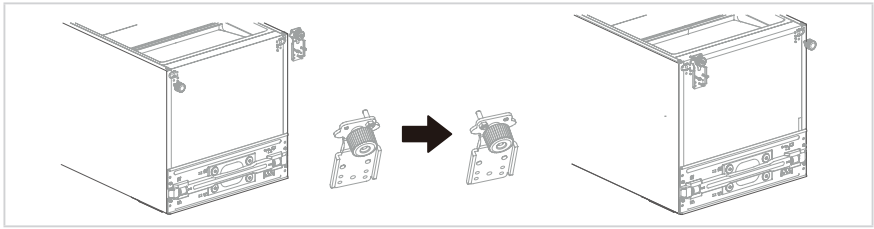

5. Смяна на посоката на отваряне на вратата на хладилника:
   1) Отстранете защитното покритие на капачето в горния край на вратата на хладилника, както и лявото декоративно капаче. Монтирайте кожуха на горната ос и сигналната линия на корпуса на вратата от другата страна и поставете капачето в горния край. Вземете дясното декоративно капаче от торбичката с аксесоари и го монтирайте в горния край от другата страна.
   2) Отстранете самозаключващия се механизъм на вратата, стопера на вратата и кожуха на оста на вратата на хладилника, извадете левия самозаключващ се механизъм за врата от торбичката с аксесоари, монтирайте го от лявата страна на долното крайно капаче на вратата на хладилника, сменете стопера на вратата и кожуха на оста от лявата страна на долното крайно капаче на вратата на хладилника.

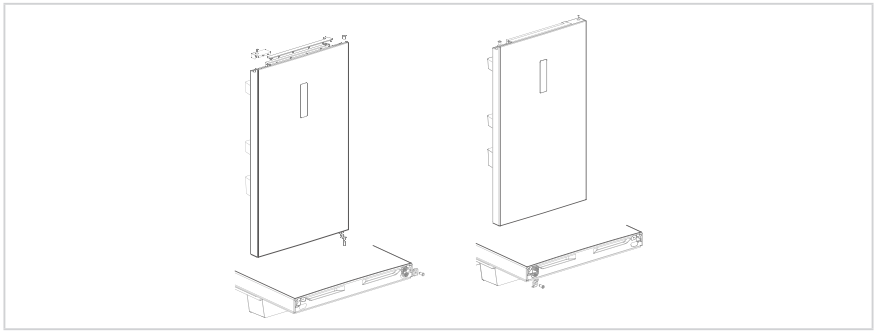

6. Смяна на посоката на отваряне на вратата на фризера:
   1) Свалете кожуха на оста и капачката на горното крайно капаче на вратата на фризера и ги монтирайте на съответните места вляво и вдясно на противоположната страна.
   2) Отстранете самозаключващия се механизъм на вратата, стопера на вратата и кожуха на оста на вратата на фризера, извадете левия самозаключващ се механизъм за врата от торбичката с аксесоари, монтирайте го от лявата страна на долното крайно капаче на вратата на фризера, сменете стопера на вратата и кожуха на оста от лявата страна на долното крайно капаче на вратата на фризера.

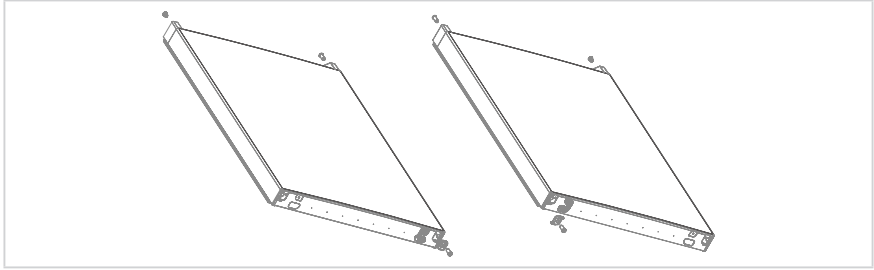

7. Монтирайте вратата на фризера със сменена посока на отваряне на долната панта, след това монтирайте средната панта и поставете декоративното капаче върху отвора за панти.

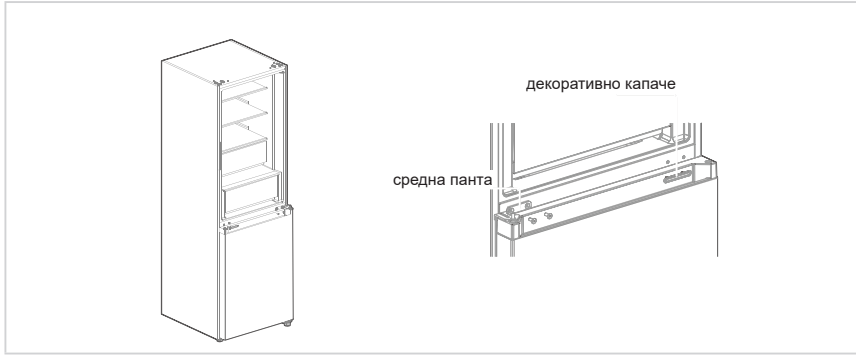

8. Извадете капачето на горната лява панта и самата горна лява панта от торбичката с аксесоари. Поставете корпуса на вратата на хладилника на средната панта и монтирайте горната лява панта. Свържете горната сигналната линия 4 на хладилника към сигналната линия 1 на корпуса на вратата и свържете сигналната линия 2 към сигналната линия 3. Накрая, сменете декоративното капаче на пантите от дясната страна на корпуса на кутията (забележка: при смяна на декоративното капаче на пантите от дясната страна на корпуса на кутията, двете вложки на декоративното капаче на пантите (както е показано на фигурата) трябва да бъдат отрязани).

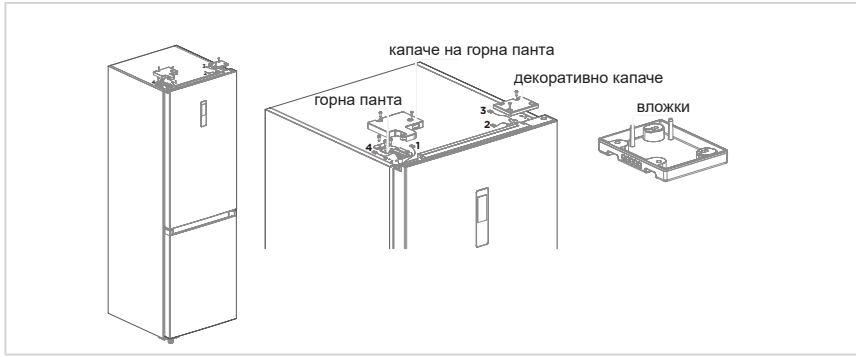

BG

Няма гаранция за изображенията. Запазва се възможността за технически промени.

Крачета за нивелиране

За да се избегне образуването на вибрации, уредът трябва да бъде нивелиран.

Ако е необходимо, регулирайте нивелиращите винтове, за да компенсирате неравности в пода.

Предната част трябва да е разположена малко по-високо от задната, за да спомогне за затварянето на вратата.

Нивелиращите винтове могат да се навиват лесно, като уредът леко се наклони.

Навийте нивелиращите винтове по посока, обратна на часовниковата стрелка, за да повдигнете уреда, и по посока на часовниковата стрелка, за да го спуснете.

Преместване на уреда

1. Извадете храната от уреда.
2. Извадете щепсела на захранването и го фиксирайте на специално предназначената за него кука от задната страна или в горната част на уреда.
3. Залепете с тиксо отделните части, като рафтовете и дръжката на вратата, за да предотвратите изпадане по време на преместването.
4. Уредът трябва да се премества внимателно от повече от двама души. При транспортиране на уреда на дълго разстояние го дръжте изправен.
5. След като монтирате уреда, свържете захранващия щепсел към контакта и го включете.

ЗАБЕЛЕЖКА

Предпазни мерки преди работа:
Преди извършването на промени, хладилникът трябва да бъде изключен от захранването.
Трябва да се вземат предпазни мерки, за да се предотвратят наранявания.

Смяна на крушката

- Всяко смяна или ремонт на ЛЕД лампите трябва да се извършва от производителя, неговия сервизен представител или подобно квалифицирано лице.

BG

ЗАБЕЛЕЖКА

В този продукт има източник на светлина от клас на енергийна ефективност (G).

Свързване на уреда

След като монтирате уреда, свържете захранващия щепсел към контакта.

ЗАБЕЛЕЖКА

След като свържете захранващия кабел (или щепсел) към контакта, изчакайте 2 ~ 3 часа преди да поставите храна в уреда. Ако добавите храна преди пълното охлаждане на уреда, тя може да се развали.

Съвети за енергоспестяване

- Не поставяйте уреда в близост до готварски печки, радиатори или други източници на топлина. Ако околната температура е висока, компресорът ще се включва по-често и за по-дълги периоди от време, което води до повишено потребление на електроенергия.
- Осигурете да има достатъчна вентилация в основата на уреда, около неговите страни и при задната част. Никога не покривайте вентилационните отвори.
- Моля, също така спазвайте размерите на отстоянията, дадени в глава „Монтаж“.
- Показаното на илюстрацията разположение на чекмеджета, рафтове и стелажи предлага най-ефективно потребление на енергията и поради това трябва да се запази, доколкото е възможно. Всички чекмеджета и рафтове трябва да останат в уреда, за да се поддържа постоянна температура и да се спестява енергия.
- За да получите по-голямо пространство за съхранение (напр. за обемни храни), средните чекмеджета могат да се премахнат. Горните и долните чекмеджета и рафтове трябва да се изваждат последни при необходимост.
- Равномерното напълване на отделенията на хладилника/фризера допринася за оптимално използване на енергията. Поради това избягвайте да оставяте празни или полупразни отделения.
- Оставете топлата храна да се охлади, преди да я поставите в хладилника/фризера. Вече охладената храна подобрява енергийната ефективност.
- Оставете замразената храна да се размрази в хладилника. Студенината на замразената храна намалява енергийното потребление в хладилното отделение и така увеличава енергийната ефективност.
- Отваряйте вратата само за толкова дълго, колкото е необходимо, за да намалите загубата на студ. Краткото отваряне на вратата и доброто ѝ затваряне намалява потреблението на енергия.
- Уплътненията на вратата на вашия уред трябва да са напълно здрави, така че вратата да се затваря правилно и да няма излишно увеличаване на консумацията на енергия.

ИНСТРУКЦИИ ЗА РАБОТА

Панел за управление

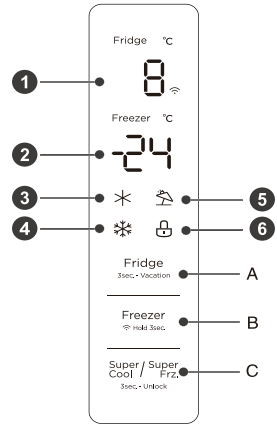

	Дисплей		Бутон
1	Зона за показване на температурата на хладилната камера	**A**	Бутон за настройка на температурата на хладилната камера
2	Зона за показване на температурата на камера на фризера	**B**	Бутон за настройка на температурата на камерата на фризера
3	Икона за супер охлаждане	**C**	Бутон за супер охлаждане/супер замразяване
4	Икона за супер замразяване		
5	Икона Ваканция		
6	Икона заключване		

BG

ЗАБЕЛЕЖКА

Реалният панел за управление може да се различава в различните модели.

Дисплей

- При първото включване на хладилника в захранването, всичко на дисплея ще се покаже за 3 секунди. След това екранът влиза в режим на нормално показване на работата. При първата употреба на хладилника температурата на хладилната камера и температурата на фризера трябва да са зададени съответно на 5°C и -18°C.
- Когато възникне грешка, дисплеят показва кода на грешката (вижте следващата страница). При нормално функциониране, дисплеят показва зададената температура на хладилната камера и на камерата за замразяване.
- При нормални условия, ако няма ръчни действия по хладилника за 30 секунди, панелът за управление автоматично ще се заключи, като в заключено състояние светлината на дисплея 🔒 ще изгасне след 30 секунди.

Заключване/отключване

- В отключено състояние натиснете и задръжте бутона Super Cool / Super Frz. 3sec.- Unlock за 3 секунди, за да влезете в заключено състояние и ще се чуе звуков сигнал за заключване.
- В заключено състояние натиснете и задръжте бутона Super Cool / Super Frz. 3sec.- Unlock за 3 секунди, за да влезете в отключено състояние и ще се чуе звуков сигнал за отключване.
- Ако не се извършват действия с бутоните, след 30 секунди автоматично ще влезе в заключено състояние, като в същия момент външното табло на дисплея със звукова сигнализация ще подаде сигнала за заключване.
- Действието за включване на звука на алармата може да се извърши в заключено състояние, а всички други действия трябва да се извършват в отключено състояние.
- Ако действието се извършва в заключено състояние, ще се появи звуков сигнал за грешка.

Настройка на температурата на хладилната камера

- Натиснете бутона Fridge 3sec.- Vacation, за да промените зададената температура на хладилната камера. Всяко натискане на бутона за регулиране на температурата на хладилната камера намалява зададената температура с 1°C.
- Диапазонът за регулиране на температурата на хладилната камера е 2°C ~ 8°C. Когато зададената температура е 2°C,
- натиснете бутона отново и зададената температура на хладилната камера ще се промени на 8°C.

Настройка на температурата на камерата за замразяване

- Натиснете бутона Freezer, за да промените зададената температура на камерата за замразяване. Всяко натискане на бутона за регулиране на температурата на камерата за замразяване намалява зададената температура с 1°C.
- Диапазонът за регулиране на температурата на камерата за замразяване е -24°C ~ -16°C.
- Когато температурата е -24°C, натиснете бутона отново и зададената температура на камерата за замразяване ще се промени на -16°C.

BG

ЗАБЕЛЕЖКА

Препоръчителна настройка: Хладилна камера 4°C, камера за замразяване -18°C.

Режим Ваканция

- Натиснете продължително бутона за регулиране на температурата на хладилника (3 сек), за да зададете/изключите режима за ваканция.
- Когато зададете режима за ваканция, охлаждането се изключва, зоната за показване на температурата на охлаждане угасва, а замразяването автоматично се настройва на -18°C.
- Регулирането на бутоните за охлаждане, замразяване, супер охлаждане и супер замразяване ще изключат режима за ваканция.
- При излизане от режима за ваканция, температурата на охлаждане автоматично ще се върне на зададената температура преди влизането в режима за ваканция; температурата за замразяване автоматично ще се върне на температурата отпреди режима за ваканция; уредът ще влезе в нормален режим на работа.

Режим Супер замразяване

- За режими супер охлаждане и супер замразяване натиснете бутона Super Cool / Super Frz. Step- Unlock; последователността за настройка е: супер охлаждане -> супер замразяване -> изключване.
- При задаване/изключване на режима за супер охлаждане, съответната икона за супер охлаждане е включена или изключена.
- При активиране на режима за супер охлаждане, охлаждането автоматично ще бъде зададено на 2°C.
- Когато прекратите режима на супер охлаждане, зададената температурата в хладилното помещение автоматично ще се върне към зададената температура отпреди стартирането на режима на бързо охлаждане.
- Когато режимът за супер замразяване е зададен, се включва съответната икона за супер замразяване.
- Когато е зададен режим за супер замразяване, температурата на замразяване автоматично се задава на -24°C.
- Когато прекратите режима на супер замразяване, зададената температурата в отделението на фризера автоматично ще се върне към зададената температура отпреди стартирането на режима на супер замразяване.
- Режимът за супер охлаждане е автоматично деактивиран за 6 часа.
- Режимът за супер замразяване е автоматично деактивиран за 24 часа.

ЗАБЕЛЕЖКА

Функцията за бързо замразяване е предназначена да поддържа хранителната стойност на храната във фризера. С нея замразявате храна изключително бързо. Ако замразявате голямо количество храна наведнъж, се препоръчва потребителят да включи функцията за бързо замразяване и да постави храната. По това време скоростта на замразяване на отделението на фризера се увеличава, благодарение на което храната замръзва бързо, ефективно се съхранява хранителната ѝ стойност и се улеснява нейното съхранение.

Предупреждение при отваряне и контрол на алармата

- Ако вратата на хладилника е отворена в продължение на 120 секунди, без да се затваря, ще се включи звукова аларма, докато вратата на хладилника не бъде затворена; всяко копче ще изключи звуковата аларма.

Индикация за неизправност

- Следните предупредителни сигнали, които се появяват на дисплея, показват съответните неизправности на хладилника. Макар хладилникът да продължи да има функцията за съхранение на хладно при следните грешки, потребителят трябва да се свърже със специалист по поддръжка, за да се осигури оптималната експлоатация на уреда.

Код за грешка	Описание на повредата
E1	Грешка в датчика за температурата на хладилната камера
E2	Грешка в датчика за температурата на камерата за замразяване
E3	Неизправност на датчика на зоната за месо и риба
E5	Грешка във веригата на датчика за отчитане на размразяване на фризера
E6	Комуникационна грешка
E7	Грешка в датчика за околната температура

BG

Съвети за замразяване на храни

Фризерно отделение

- Фризерът е предназначен само за съхранение на храна, която е замразена при много ниска температура, за дългосрочно съхраняване на замразена храна и за създаване на лед.
- Използвайте рафтовете на вратата на фризера само за съхранение на вече замразена храна и не поставяйте там топла храна, която трябва да се замрази.
- Не поставяйте прясна и замразена храна една до друга. Замразената храна може да се размрази.
- При замразяване на прясна храна (като месо, риба или нарязано месо), нарежете я на части, които могат да се използват наведнъж.
- Съхранение на замразена храна: обикновено на опаковките са указани инструкции, които трябва да се спазват. Ако на опаковката няма указана информация, храната не трябва да се съхранява за повече от три месеца след датата на закупуване.
- При закупуване на замразена храна се уверете, че е замразена при подходяща температура и че опаковката не е повредена.
- Замразената храна трябва да се държи в подходящи опаковки, които да запазват качеството ѝ, и трябва да се върне в отделението на фризера възможно най-скоро.
- Ако по опаковката на замразена храна има влага или е необичайно подута, е възможно храната да е била съхранявана при неподходяща температура и да е развалена.
- Времето на съхранение на замразена храна зависи от стайната температура, настройката на термостата, честотата на отваряне на вратата на фризера, типа на храната и времето за транспортиране на храната от магазина до дома. Винаги следвайте отпечатаните на опаковката инструкции и не превишавайте посоченото на нея максимално време на съхранение.

Отделение за охлаждане

- За да намалите влагата и последващото натрупване на лед, никога не поставяйте в хладилника течности в недобре затворени съдове. Ледът се образува най-напред по най-хладните части на изпарителя. Съхраняването на непокрити течности води до много по-често необходимост от размразяване.
- Никога не поставяйте топла храна в хладилника. Тя най-напред трябва да се охлади до стайна температура и след това да се постави по такъв начин, че да осигури достатъчна въздушна циркулация в хладилника.
- Храните или съдовете с храни не трябва да докосват задната стена на хладилника, тъй като могат да залепнат към нея. Не отваряйте често вратата на хладилника.
- Месото и чистата риба (опакована в пластмасово фолио) може да се постави в хладилника и може да се използва в рамките на 1 ~ 2 дни.
- Плодовете и зеленчуците без опаковки могат да се поставят в специално отредената за свежи плодове и зеленчуци част.

ЗАБЕЛЕЖКА

Оптималната температурна настройка на всяко отделение зависи от околната температура. Дадената по-горе оптимална температура е при околна температура от 25 °C.

Ред	ТИП на отделенията	Целева температура на съхранение [°C]	Подходящи храни
1	Хладилник	+2 ~ +8	Яйца, готвена храна, пакетирана храна, плодове и зеленчуци, млечни продукти, сладкиши, напитки и други храни, които не са подходящи за замразяване.
2	(***)*-Фризер	≤ -18	Морски дарове (риба, скариди, миди), сладководни рибни продукти и месни продукти (препоръчва се съхранение за 3 месеца, като по-дългото съхраняване влошава вкусовите и хранителните качества), подходящо за замразени пресни храни.
3	***-Фризер	≤ -18	Морски дарове (риба, скариди, миди), сладководни рибни продукти и месни продукти (препоръчва се съхранение за 3 месеца, като по-дългото съхраняване влошава вкусовите и хранителните качества), подходящо за замразени пресни храни.
4	**-Фризер	≤ -12	Морски дарове (риба, скариди, миди), сладководни рибни продукти и месни продукти (препоръчва се съхранение за 3 месеца, като по-дългото съхраняване влошава вкусовите и хранителните качества), подходящо за замразени пресни храни.
5	*-Фризер	≤ -6	Морски дарове (риба, скариди, миди), сладководни рибни продукти и месни продукти (препоръчва се съхранение за 3 месеца, като по-дългото съхраняване влошава вкусовите и хранителните качества), подходящо за замразени пресни храни.
6	0 звезди	-6 ~ 0	Прясно свинско, телешко месо, риба, пиле, някои пакетирани обработени храни и др. (препоръчва се да се консумира в рамките на деня, за предпочитане след не повече от 3 дни). Частично капсулирани обработени храни (неподходящи за замразяване продукти).
7	Охлаждане	-2 ~ +3	Прясно/замразено свинско, телешко месо, пиле, сладководни рибни продукти и др. (7 дни под 0°C, а над 0°C се препоръчва да се консумира в рамките на деня, за предпочитане след не повече от 2 дни). Морски дарове (под 0°C за 15 дни, не се препоръчва съхранение над 0°C).
8	Пресни храни	0 ~ +4	Прясно свинско, телешко месо, риба, пиле, готвена храна и др. (препоръчва се да се консумира в рамките на деня, за предпочитане след не повече от 3 дни)
9	Вино	+5 ~ +20	Червено вино, бяло вино, пенливо вино и др.

ЗАБЕЛЕЖКА

съхранявайте различните храни в зависимост от препоръчаните отделения или целева температура на съхранение на закупените продукти.

BG

НАСТРОЙКА И РАБОТА С ПРИЛОЖЕНИЕТО

Изтегляне на приложението SmartHome

В магазина за приложения (Google Play Store, Apple App Store), потърсете „SmartHome“ и намерете приложението SmartHome. Свалете го и го инсталирайте на телефона си. Можете да го свалите също и като сканирате долния QR код.



Регистриране и влизане

Отворете приложението SmartHome и създайте нов профил (можете да се регистрирате и със своя профил от други приложения). Ако вече сте създали профил, използвайте го, за да влезете.



Свързване на устройствата със SmartHome

1. Уверете се, че мобилният телефон е свързан към безжична мрежа. Ако не е, влезте в Настройки и активирайте опцията за безжични мрежи и Bluetooth.
2. Включете уредите си.
3. Отворете приложението SmartHome на телефона.
4. Ако се появи съобщение „Открити са смарт устройства наблизо“, натиснете го, за да добавите устройството.



BG

5. Ако не се появи съобщение, натиснете знака „+“ на екрана и изберете своето устройство от списъка с налични наблизо устройства. Ако устройството ви не е показано в списъка, добавете го ръчно, като въведете неговата категория и модел.



6. Свържете устройството към безжичната мрежа съгласно инструкциите в приложението. Ако връзката прекъсне, следвайте указанията в приложението, за да продължите работа.



БЕЛЕЖКА

1. Уверете се, че устройствата ви са включени.
2. Дръжте мобилния си телефон достатъчно близо до своето устройство, когато свързвате устройството към мрежата.
3. Свържете мобилния си телефон към домашната безжична мрежа и се уверете, че знаете паролата ѝ.
4. Проверете дали вашият безжичен рутер поддържа честота от 2,4 GHz и го включете. Ако не знаете дали рутерът ви поддържа 2,4 GHz канал, свържете се с производителя на рутера.
5. Устройството не може да се свърже с такава безжична мрежа, която изисква удостоверяване и обикновено се намира в обществени зони като хотели, ресторанти и т.н. Свържете се с безжична мрежа, която не изисква удостоверяване.
6. Изключете функцията WLAN+ (Android) или WLAN Assistant (iOS) на своя мобилен телефон, когато свързвате устройството си към мрежата.
7. Ако устройството вече е било свързано към дадена безжична мрежа, но трябва да се свърже отново с нея, натиснете „+“ на началната страница на приложението и добавете отново устройството по категория и модел съгласно инструкциите в приложението.

ПОЧИСТВАНЕ И ПОДДРЪЖКА

Размразяване

- Хладилникът е проектиран на принципа на въздушното охлаждане и затова има функция за автоматично размразяване. Скрежът, образуван заради смяната на сезона или промяна в температурата, може да бъде отстранен също и ръчно, като изключите уреда от захранването или като забършете със суха кърпа.

Почистване на тавата на вратата

- Според посоката на стрелката на фигурата по-долу, стиснете с две ръце тавата и я натиснете нагоре, за да я извадите.
- След като измиете изваденатa тава, можете да регулирате височината, на която да я поставите според вашите предпочитания.

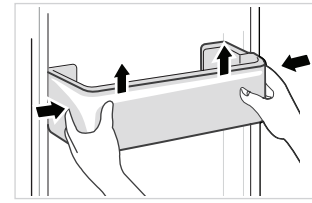

Почистване на стъкления рафт

- Тъй като на най-вътрешната част на облицовката на хладилника, където се опират рафтовете, има заден ограничител, трябва да повдигнете рафтовете нагоре, за да можете да ги извадите.
- Регулирайте и почиствайте рафтовете според вашите изисквания.

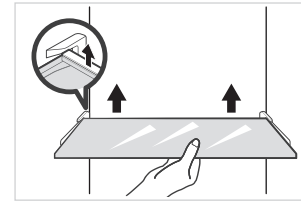

BG

Почистване на чекмеджето за зеленчуци

1. Извадете съдържанието на чекмеджето. Хванете дръжката на чекмеджето за зеленчуци и го издърпайте докрай, докато не спре.
2. Повдигнете чекмеджето за зеленчуци и го извадете, като го издърпате навън.

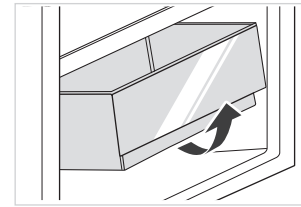

ЗАБЕЛЕЖКА

За почистването се препоръчва използването на меки кърпи или гъби, потопени във вода и некорозивни неутрални миещи препарати. Накрая фризерът трябва да се почисти с чиста вода и суха кърпа. Отворете вратата, за да изсъхне естествено, преди включване на захранването. Не използвайте твърди четки, стоманени телчета, метални четки, абразиви, като паста за зъби, органични разтворители, като алкохол, ацетон, бананово масло и пр., вряла вода, киселина или алкални предмети, защото могат да увредят външната повърхност и вътрешността на хладилника.

ОТСТРАНЯВАНЕ НА ПРОБЛЕМИ

Следните прости проблеми могат да се разрешат от потребителя. Обадете се на сервизния отдел, ако проблемите не бъдат отстранени.

Проблем	Възможна причина
Неуспешна работа	• Проверете дали уредът е свързан към захранването или щепселът е добре вкаран в контакта.
	• Проверете дали напрежението е твърде ниско.
	• Проверете дали има прекъсване на тока или изключени частични вериги.
Миризма	• Ароматните храни трябва да бъдат опаковани плътно.
	• Проверете дали няма развалена храна.
	• Почистете вътрешността на хладилника.
Продължителна работа на компресора	• Продължителната работа на хладилника е нормална през лятото.
	• Когато околната температура е висока, не е препоръчително да държите твърде много храна в уреда по едно и също време.
	• Храната трябва да се охлади преди да се сложи в уреда.
	• Вратите се отварят твърде често.
Лампите не светват	• Проверете дали хладилникът е свързан към електрозахранването и дали лампата не е повредена.
	• Лампата трябва да се смени от специалист.
Вратата не може да се затвори правилно	• Вратата не се движи заради пакети с храна, поставена е твърде много храна.
	• Хладилникът е наклонен.
Силен шум	• Проверете дали подът е равен и дали хладилникът е поставен правилно.
	• Проверете дали аксесоарите са поставени на правилните места.

BG

Проблем	Възможна причина
Уплътнението на вратата не е здраво	• Почистете уплътнението на вратата.
	• Нагрейте уплътнението на вратата, а после го охладете, за да се възстанови (или го продухайте с електрически сешоар или използвайте гореща кърпа за загряване).
Съдът за вода прелива	• В камерата има твърде много храна или съхраняваната храна съдържа твърде много вода, което води до силно размразяване.
	• Вратите не са затворени правилно, което води до заскрежаване заради влизането на въздух и повече вода заради размразяването.
Горещ корпус	• Разсейване на топлината на вградения кондензатор през корпуса, което е нормално. Когато корпусът се нагрее поради висока околна температура, съхранението на твърде много храна или изключването на компресора, осигурете добра вентилация за улесняване на разсейването на топлината.
Кондензация по повърхността	• Кондензацията по външната повърхност и уплътненията на вратите на хладилника е нещо нормално, когато влажността на околната среда е твърде висока. Просто избършете кондензата с чиста кърпа.
Необичаен шум	• Бръмчене: Компресорът може да бръмчи по време на работа, а бръмченето е силно особено при включване и спиране. Това е нормално.
	• Скърцане: Хладилният агент, който тече вътре в уреда, може да предизвика скърцане, което е нормално.

CE

С настоящото Midea декларира, че уредът с функционалност SmartHome отговаря на основните изисквания и други подходящи разпоредби на Директива 2014/53/ЕС. Подробна RED Декларация за съответствие се намира на адрес www.midea.com, заедно с допълнителни документи на продуктовата страница на вашия уред.

CE

2,4 GHz диапазон: 100 mW макс.
5 GHz диапазон: 100 mW макс.

BG

ДОПЪЛНЕНИЕ

Специално за новия европейски стандарт

Описаните в долната таблица резервни части могат да се получат по реда, определен от доставчика на услуги.

Поръчана част	Предоставена от	Минимално време, необходимо за предоставяне
Термостати	Професионален обслужващ персонал	Поне 7 години след пускането на пазара на последния модел
Температурни датчици	Професионален обслужващ персонал	Поне 7 години след пускането на пазара на последния модел
Печатни електронни платки	Професионален обслужващ персонал	Поне 7 години след пускането на пазара на последния модел
Източници на светлина	Професионален обслужващ персонал	Поне 7 години след пускането на пазара на последния модел
Дръжки за врата	Професионални сервизни техници и крайни потребители	Поне 7 години след пускането на пазара на последния модел
Панти за вратите	Професионални сервизни техници и крайни потребители	Поне 7 години след пускането на пазара на последния модел
Тави	Професионални сервизни техници и крайни потребители	Поне 7 години след пускането на пазара на последния модел
Кошници	Професионални сервизни техници и крайни потребители	Поне 7 години след пускането на пазара на последния модел
Уплътнения на вратите	Професионални сервизни техници и крайни потребители	Поне 10 години след пускането на пазара на последния модел

BG

Уважаеми клиенти,

1. Ако искате да върнете или замените продукта, моля, свържете се с магазина, от който сте го купили.

(Не забравяйте да донесете фактурата за покупката)

2. Ако вашият продукт се повреди и трябва да се поправи, моля, свържете се с представител, предлагащ следпродажбено обслужване.

ЗАБЕЛЕЖКА

Информацията за модела в продуктовата база данни, както и идентификаторът на модела, могат да бъдат получени на уеб връзката, сканирана чрез QR кода (ако е наличен) на етикета за енергийна ефективност на продукта.
За повече информация относно енергийната ефективност на уреда вижте https://ec.europa.eu и потърсете името на модела.
Името на модела е посочено на етикета с характеристики на уреда.

Най-студена зона на хладилника

ОПЦИОНАЛНО: Индикатор за добра температура

- Индикаторът за добра температура може да се използва за определяне на температури под +4°C. Постепенно намалете температурата, ако знакът не показва „OK“.

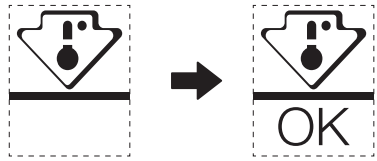

- За да осигурите правилната температура в тази зона, не променяйте разположението на този рафт. При хладилниците с принудителен въздух (моделите, снабдени с вентилатор или обезскрежаване) няма символ за най-студена зона, тъй като температурата в тях е равномерно разпределена.

Настройка на температурния индикатор

- С цел по-добра настройка на вашия хладилник, той е снабден с температурен индикатор, който следи средната температура в най-студената зона.
- ПРЕДУПРЕЖДЕНИЕ: Този индикатор е предназначен да работи единствено с вашия хладилник. Не го използвайте за друг хладилник (където най-студената зона е различна) или по какъвто и да е друг начин.

Проверка на температурата в най-студената зона

- С помощта на температурния индикатор можете редовно да проверявате дали температурата в най-студената зона е правилна. Температурата във вътрешността на хладилника в действителност зависи от няколко фактора, сред които са околната температура в помещението, количеството съхранявана храна и честотата на отваряне на вратата. Вземете предвид тези фактори, когато настройвате уреда.
- Когато индикаторът показва „OK“, това означава, че термостатът е настроен подходящо и вътрешната температура е правилна.
- Ако цветът на температурния индикатор стане БЯЛ, това означава, че температурата е твърде висока. В такъв случай увеличете настройката за температурата на хладилника и изчакайте 12 часа, преди да проверите индикатора отново. Възможно е индикаторът да стане БЯЛ известно време след добавяне на нова храна или след като вратата била оставена отворена.

BG

PADĖKOS LAIŠKAS

Dėkojame, kad pasirinkote „Midea“! Prieš naudodamiesi naujuoju „Midea“ gaminiu, atidžiai perskaitykite šį vadovą ir įsitikinkite, kad žinote, kaip saugiai naudotis naujojo prietaiso savybėmis ir funkcijomis.

TURINYS

PADĖKOS LAIŠKAS ---------- 01

SPECIFIKACIJOS ---------- 02

GAMINIO APŽVALGA---------- 03

GAMINIO MONTAVIMAS ---------- 04

NAUDOJIMO INSTRUKCIJOS----------11

PROGRAMĖLĖS NUSTATYMAS IR NAUDOJIMAS ---------- 16

VALYMAS IR PRIEŽIŪRA ---------- 18

TRIKČIŲ ŠALINIMAS ---------- 19

PRIEDAS---------- 22

LT

SPECIFIKACIJOS

Gaminio modelis	MDRB521MIC
Vardinė įtampa / dažnis	220–240 V~ / 50 Hz
Vardinė srovė	1,1 A
Bendroji talpa	378L
Šviežių maisto produktų laikymo skyriaus talpa	256L
Šaldytų maisto produktų laikymo skyriaus talpa	122L
Temperatūros didėjimo laikas	13h
Šaldymo geba	7,5 kg / 24 val.
Bendrieji matmenys (P x G x A)	595x700x2010 mm

Smart Home

Belaidžio tinklo modulio modelis	MWB-S-WB01
Standartinis	IEEE 802.11b/g/n
Antenos tipas	Spausdintinės plokštės antena
Dažnių diapazonas	2400–2483,5 MHz
Eksploatavimo temperatūra	0 °C~ 85 °C /32 °F~185 °F Eksploatavimo drėgnumas: 10 % ~ 85 %
Maitinimo įėjimas	Nuolatinė srovė 5 V / 500 mA maksimalus Siuntimo galia: <20 dBm

LT

GAMINIO APŽVALGA

Sudedamųjų dalių pavadinimai

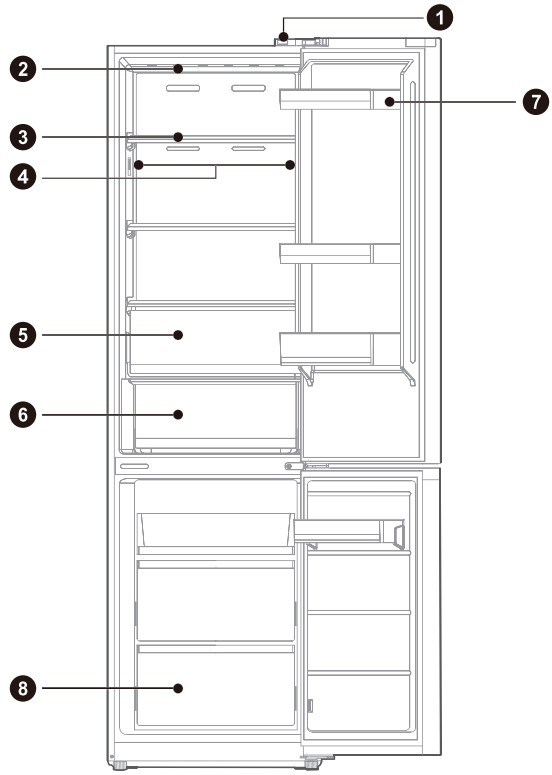

1	Durelių jungiklis	**5**	Vaisių ir daržovių dėžutė
2	LED lemputė	**6**	Mėsos ir žuvies dėžutė
3	Lentyna	**7**	Durelių dėklas
4	LED lemputė (kai kuriems modeliams)	**8**	Stalčius

LT

DĖMESIO

Pirmiau pateiktas paveikslėlis yra tik informacinis. Faktinė konfigūracija priklausys nuo konkretaus gaminio arba jo pardavimo atstovo pareiškimo.

GAMINIO MONTAVIMAS

Montavimo instrukcijos

Šaldymo prietaisams su klimato klase

- Priklausomai nuo klimato klasės, šis šaldytuvas skirtas naudoti aplinkos temperatūrų diapazone, nurodytame šioje lentelėje.
- Klimato klasė nurodyta produkto duomenų lentelėje. Gaminys gali tinkamai neveikti, jei temperatūra yra už nurodyto diapazono ribų.
- Klimato klasę galite rasti gaminio etiketėje.

Efektyvus temperatūros diapazonas

- Gaminys suprojektuotas taip, kad normaliai veiktų temperatūros diapazone, kurį nurodo jo klasės reitingas.

Klasė	Simbolis	Aplinkos temperatūros diapazonas, °C	
		IEC 62552 (ISO 15502)	ISO 8561
Išplėstas vidutinis	SN	Nuo +10 iki +32	Nuo +10 iki +32
Vidutinis	N	Nuo +16 iki +32	Nuo +16 iki +32
Subtropinis	ST	Nuo +16 iki +38	Nuo +18 iki +38
Tropinis	T	Nuo +16 iki +43	Nuo +18 iki +43

Matmenys ir atstumai

- Dėl per mažo atstumo nuo gretimų objektų gali pablogėti užšaldymo galimybės ir padidėti elektros energijos sąnaudos. Montuodami prietaisą palikite daugiau kaip 100 mm atstumą nuo kiekvienos gretimos sienos.

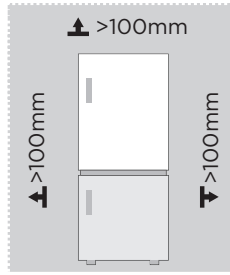

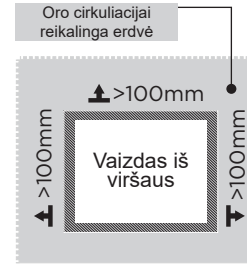

DĖMESIO

Pirmiau pateiktas paveikslėlis yra tik informacinis. Faktinė konfigūracija priklausys nuo konkretaus gaminio arba jo pardavimo atstovo pareiškimo.

Erdvės poreikio diagrama (kai durys atidarytos ir kai durys uždarytos)

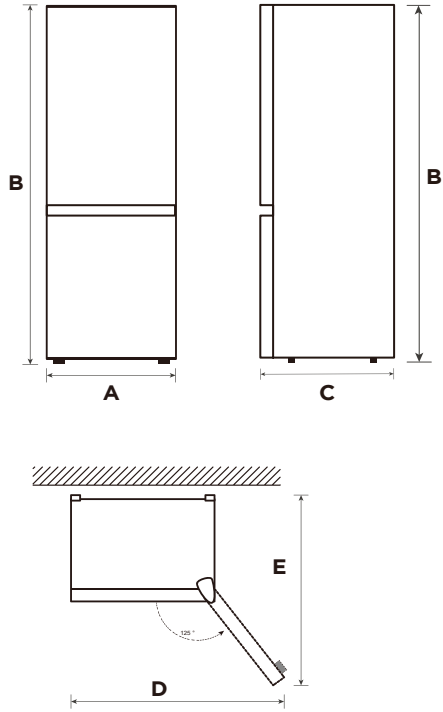

LT

Plotis	Bendras aukštis	Gylis	Plotis – durų atidarymo kampas 125°	Gylis – durų atidarymo kampas 125°
A	B	C	D	E
595	2010	700	920	1168

Pastaba: Visi matmenys pateikti milimetrais.

Durų atidarymo krypties keitimas iš dešinės į kairę

Įrankių, kuriais naudotojas turi pasirūpinti, sąrašas	
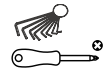	Kryžminis atsuktuvas
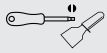	Glaistymo peilis Atsuktuvais plonais ašmenimis
	5/16 col. lizdinis veržliaraktis
	Maskavimo juosta

1. Prieš atlikdami šią operaciją, išjunkite prietaisą. Išimkite visus maisto produktus iš durelių lentynų.
2. Nuimkite viršutinio kairiojo vyrio dangtelio dekoratyvinį dangtelį, viršutinį dešiniojo vyrio dangtelį ir viršutinį dešinįjį vyrį bei atjunkite dešinę signalo liniją (signalo linijos gnybtas 1, 2) dėžutės korpuso viršuje.

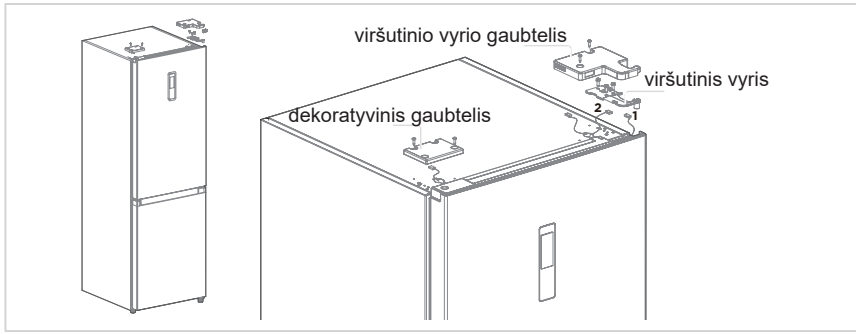

3. Nuimkite šaldytuvo korpuso dureles (nepameskite mažų dalių, tokiu kaip veleno įvorė ir durelių stabdiklis). Išmontuokite vidurinį vyrį ir nuimkite kitoje pusėje įtaisytą vyrio angos dekoratyvinį gaubtelį.

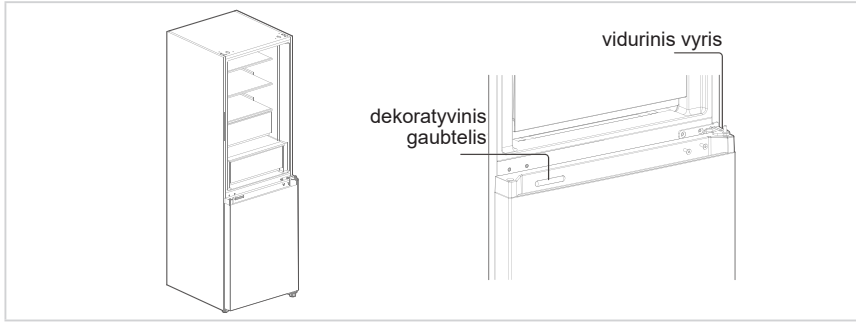

4. Nuimkite šaldiklio durų korpusą (nepameskite smulkių dalių, tokių kaip veleno įvorė ir durų stabdiklis). Išimkite vyrį ir sureguliuokite kampą. Nuimkite ir sumontuokite apatinį vyrio veleną kitoje vyrio pusėje, o modifikuotą apatinį vyrį – kitoje dėžutės pusėje.

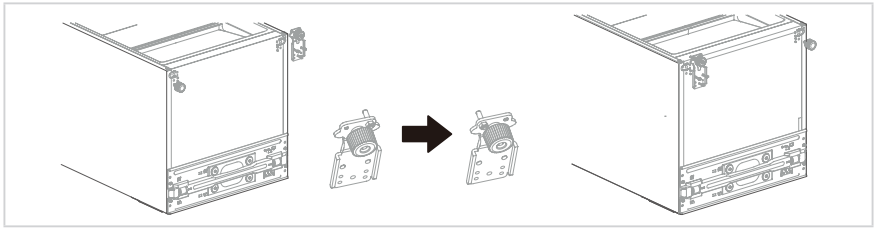

5. Šaldytuvo durelių keitimas:
   1) Nuimkite šaldytuvo durų viršutinio galinio gaubto plokštę ir kairįjį dekoratyvinį dangtelį. Įdėkite viršutinę veleno įvorę ir durų korpuso signalinę liniją į kitą pusę ir uždenkite viršutinę gaubto plokštę. Iš priedų maišelio išimkite tinkamą dekoratyvinį dangtelį ir uždėkite jį kitoje viršutinio gaubto pusėje.
   2) Nuimkite šaldytuvo durų savaime užsiblokuojančias duris, durų stabdiklį ir veleno įvorę, išimkite iš kairės durų savaime užsiblokuojančias dureles iš priedų maišelio, uždėkite jas kairėje šaldytuvo durų apatinio gaubto pusėje, pakeiskite durų stabdiklį ir veleno įvorę kairėje šaldytuvo durelių apatinio gaubto pusėje.

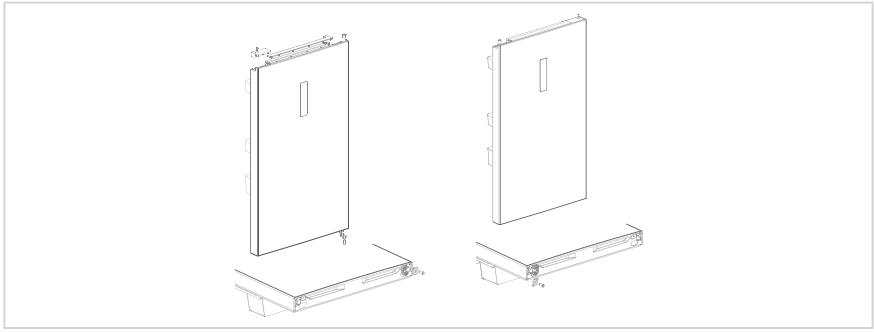

6. Šaldiklio durų keitimas:
   1) Nuimkite veleno įvorę ir viršutinį šaldymo durų gaubto dangtelį bei sumontuokite juos kairėje ir dešinėje apsikeitimo padėtyse.
   2) Nuimkite šaldiklio durų savaime užsiblokuojančias dureles, durų stabdiklį ir veleno įvorę, išimkite iš kairės durų savaime užsiblokuojančias dureles iš priedų maišelio, uždėkite jas kairėje šaldytuvo durų apatinio gaubto pusėje, pakeiskite durų stabdiklį ir veleno įvorę kairėje šaldiklio durų apatinio gaubto pusėje.

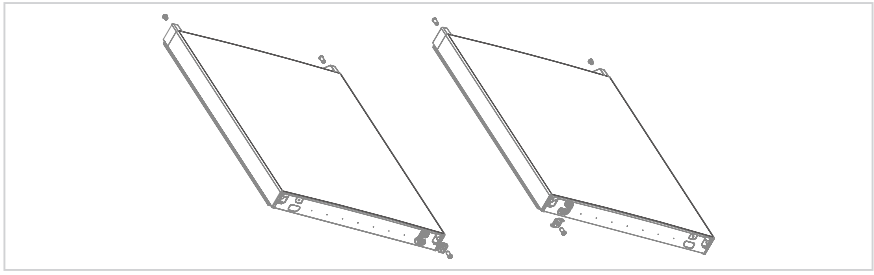

7. Sumontuokite pakeistas šaldiklio dureles ant apatinio vyrio, tada sumontuokite vidurinį vyrį ir uždenkite vyrio angos dekoratyvinį dangtelį.

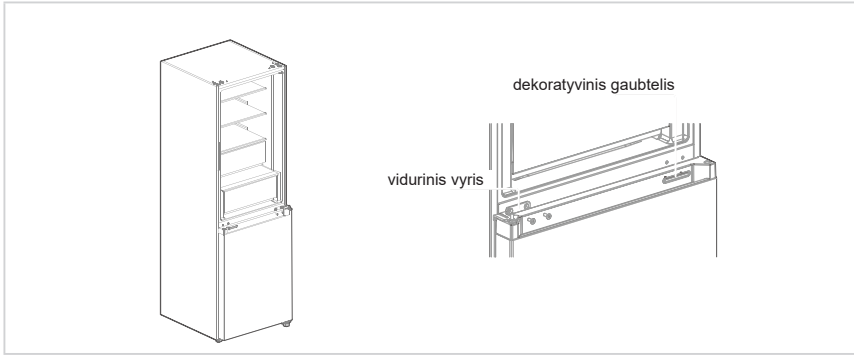

8. Išimkite viršutinį kairįjį vyrio dangtelį ir viršutinį kairįjį vyrį iš priedų maišelio. Uždėkite šaldytuvo durų korpusą ant vidurinio vyrio ir uždėkite viršutinį kairį vyrį. Prijunkite viršutinę šaldytuvo signalo liniją 4 prie durų korpuso signalo linijos 1, o signalo liniją 2 – prie signalinės linijos 3. Galiausiai uždėkite dekoratyvinį vyrių dangtelį dešinėje dėžutės pusėje (pastaba: keičiant vyrių dekoratyvinį dangtelį į dešinę dėžutės korpuso pusę, du įdėklai ant vyrių dekoratyvinio dangtelio (kaip parodyta paveikslėlyje) bus nupjauti).

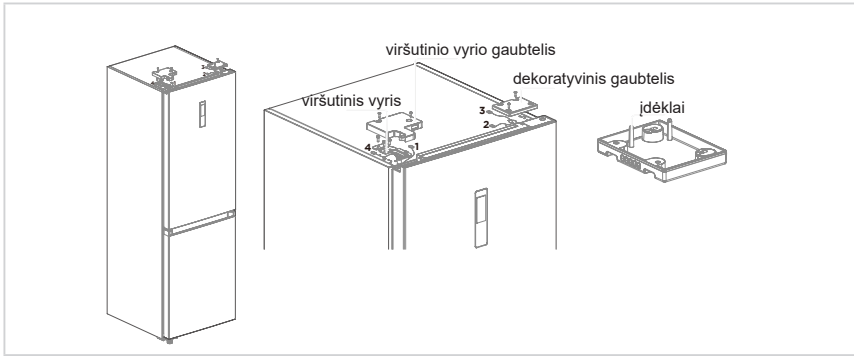

LT

Visos iliustracijos pateikiamos be garantijos. Pasiliekami techniniai pakeitimai.

Išlyginančios kojelės

Kad išvengtumėte vibracijos, prietaisas turi būti suniveliuotas.

Jei reikia, sureguliuokite niveliavimo varžtus, kad būtų kompensuoti grindų nelygumai.

Priekinė dalis turėtų būti šiek tiek aukščiau nei galinė, kad būtų lengviau uždaryti duris.

Niveliavimo varžtus galima lengvai pasukti šiek tiek pakreipus spintelę.

Pasukite niveliavimo varžtus prieš laikrodžio rodyklę  , kad pakeltumėte įrenginį, o pagal laikrodžio rodyklę  – kad nuleistumėte.

Prietaiso perkėlimas

1. Iš prietaiso išimkite visus maisto produktus.
2. Ištraukite maitinimo kištuką, įkiškite jį ir pritvirtinkite prie maitinimo kištuko kabliuko, esančio prietaiso gale arba viršuje.
3. Tokias dalis, kaip lentynos ir durelių rankena, apklijuokite lipnia juosta, kad judant prietaisui jos nenukristų.
4. Prietaisą atsargiai turi perkelti daugiau nei du žmonės. Jei prietaisą reikia perkelti dideliu atstumu, laikykite jį vertikalioje padėtyje.
5. Sumontavę prietaisą, įjunkite maitinimo kištuką į kištukinį lizdą ir įjunkite prietaisą.

DĖMESIO

Atsargumo priemonės prieš operaciją:
Prieš atliekant pakeitimus, šaldytuvas turi būti atjungtas nuo elektros tinklo.
Reikia imtis atsargumo priemonių, kad būtų išvengta sužalojimų.

Lempučių keitimas

- Bet kokį šviesos diodų lempučių pakeitimą arba techninę priežiūrą turi atlikti gamintojas, jo techninės priežiūros agentas arba panašus kvalifikuotas asmuo.

DĖMESIO

Šiame gaminyje yra energijos vartojimo efektyvumo klasės (G) šviesos šaltinis.

LT

Prietaiso prijungimas

Sumontavę prietaisą, įjunkite maitinimo kištuką į kištukinį lizdą.

DĖMESIO

Prijungę maitinimo laidą (arba kištuką) prie elektros lizdo, palaukite 2 ar 3 valandas ir tik tada dėkite maistą į prietaisą. Jei įdėsite maisto produktų, kol prietaisas visiškai neatvėso, maistas gali sugesti.

Energijos taupymo patarimai

- Nestatykite prietaiso šalia viryklių, radiatorių ar kitų šilumos šaltinių. Jei aplinkos temperatūra aukšta, kompresorius veikia dažniau ir ilgiau, todėl sunaudojama daugiau energijos.
- Užtikrinkite, kad prietaiso apačioje, prietaiso šonuose ir prietaiso gale būtų pakankama ventiliacija. Niekada neuždenkite ventiliacijos angų.
- Taip pat laikykitės skyriuje „Montavimas“ pateiktų atstumų matmenų.
- Iliustracijoje parodytas stalčių, lentynų ir stelažų išdėstymas užtikrina efektyviausią energijos naudojimą, todėl turėtų būti kiek įmanoma išlaikytas. Visi stalčiai ir lentynos turėtų likti prietaise, kad temperatūra išliktų stabili ir būtų taupoma energija.
- Norint gauti didesnę sandėliavimo erdvę (pvz., dideliems šaldytiems ir (arba) užšaldytiems produktams), vidurinius stalčius galima išimti. Jei reikia, viršutinius ir apatinius stalčius bei lentynas reikia išimti paskiausiai.
- Tolygiai užpildytas šaldytuvo ir (arba) šaldiklio skyrius padeda optimaliai naudoti energiją. Todėl venkite tuščių arba pusiau tuščių skyrių.
- Prieš dėdami šiltą maistą į šaldytuvą / šaldiklį leiskite jam atvėsti. Jau atvėsęs maistas padidina energijos vartojimo efektyvumą.
- Leiskite šaldytuve užšaldytiems maisto produktams atitirpti. Dėl šaldytų maisto produktų šalčio šaldytuvo skyriuje sunaudojama mažiau energijos, todėl padidėja energijos vartojimo efektyvumas.
- Dureles atidarykite tik trumpam, kad sumažintumėte šalčio nuostolius. Trumpam atidarę duris ir tinkamai jas uždarę sumažinsite energijos suvartojimą.
- Jūsų prietaiso durelių sandarikliai turi būti visiškai nepažeisti, kad durelės tinkamai užsidarytų ir be reikalo nedidėtų energijos sąnaudos.

NAUDOJIMO INSTRUKCIJOS

Valdymo skydelis

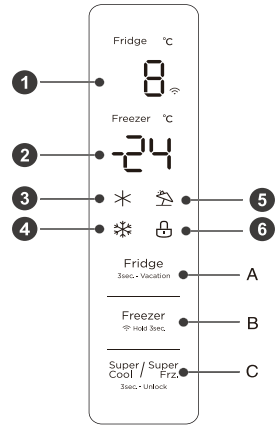

	Ekranas		Mygtukas
1	Vėsinimo kameros temperatūros rodymo sritis	**A**	Vėsinimo kameros temperatūros nustatymo mygtukas
2	Šaldymo kameros temperatūros rodymo sritis	**B**	Šaldymo kameros temperatūros nustatymas
3	Intensyvaus vėsinimo piktograma	**C**	Intensyvaus vėsinimo / intensyvaus šaldymo mygtukas
4	Intensyvaus šaldymo piktograma		
5	Atostogų piktograma		
6	Užrakinimo piktograma		

DĖMESIO

Faktinis valdymo skydelis gali skirtis priklausomai nuo modelio.

LT

Ekranas

- Pirmą kartą įjungus šaldytuvo maitinimą, ekranas bus rodomas 3 sekundes. Tada ekranas persijungs į įprastą veikimo ekraną. Pirmą kartą naudojant šaldytuvą, vėsinimo kameros, temperatūros ir šaldymo kameros temperatūra turi būti atitinkamai 5° C ir –18 °C.
- Kai įvyksta klaida, ekrano skydelyje rodomas klaidos kodas (žr. kitą puslapį); normaliai veikiant, ekrano skydelyje rodoma nustatyta atvėsinimo kameros, šaldymo kameros temperatūra.
- Įprastomis aplinkybėmis, jei 30 šaldytuvas nėra valdomas rankiniu būdu, valdymo skydelis automatiškai užrakinamas, o prietaisui esant užrakintos būsenos, ekrano apšvietimo lemputė išsijungia po 30 sekundžių.

Užrakinti/atrakinti

- Neužrakinimo būsenoje paspauskite ir 3 sekundes palaikykite mygtuką Super Cool / Super Frz. (3sec. - Unlock), kad įjungtumėte užrakinimo būseną, ir pasigirs užrakinimo signalas.
- Esant užrakintai būsenai, paspauskite ir 3 sekundes palaikykite mygtuką Super Cool / Super Frz. (3sec. - Unlock), kad įjungtumėte atrakinimo būseną, ir pasigirs atrakinimo signalas.
- Po 30 sekundžių mygtuko nenaudojimo, jis automatiškai pereina į užrakinimo būseną, o išorinis ekrano skydas su muzikos garsiniu signalu tuo pačiu metu suaktyvins ir užrakto garsinį signalą.
- Pavojaus signalo garso išjungimo operaciją galima atlikti užrakinimo būsenoje, o visas kitas pagrindines operacijas reikia atlikti atrakinimo būsenoje.
- Jei operacija yra užrakintos būsenos, bus rodomas klaidos signalas.

Šaldytuvo kameros temperatūros nustatymas

- Spustelėkite mygtuką Fridge (3sec. - Vacation), kad pakeistumėte nustatytą vėsinimo kameros temperatūrą. Kiekvieną kartą paspaudus vėsinimo kameros temperatūros reguliavimo mygtuką, nustatyta temperatūra bus sumažinta 1 °C.
- Vėsinimo kameros temperatūros nustatymo diapazonas yra 2–8 °C. Kai nustatyta temperatūra yra 2 °C.
- Spustelėkite mygtuką dar kart ir nustatyta vėsinimo kameros temperatūra pasikeis į 8 °C.

Šaldymo kameros temperatūros nustatymas

- Spustelėkite mygtuką Freezer, kad pakeistumėte nustatytą šaldymo kameros temperatūrą. Kiekvieną kartą paspaudus šaldymo kameros temperatūros reguliavimo mygtuką, nustatyta temperatūra bus sumažinta 1 °C.
- Šaldymo kameros temperatūros nustatymo diapazonas yra nuo –24 iki maždaug –16 °C.
- Kai temperatūra bus –24 °C, dar kartą spustelėkite mygtuką ir nustatyta šaldymo kameros temperatūra pasikeis į –16 °C.

DĖMESIO

Rekomenduojamas nustatymas: šaldytuvo kamera 4 °C, šaldymo kamera –18 °C.

Atostogų režimas

LT

- Norėdami nustatyti ar atšaukti atostogų režimą, paspauskite ir palaikykite vėsinimo temperatūros reguliavimo mygtuką (3 s).
- Nustatant atostogų režimą, vėsinimas išjungiamas, vėsinimo temperatūros rodymo sritis užgesinama, o šaldymas automatiškai nustatomas į –18 °C;
- Reguliuojant vėsinimo / šaldymo /intensyvaus vėsinimo ir intensyvaus šaldymo mygtukus, atostogų režimas bus išjungtas.
- Išėjus iš atostogų režimo, nustatyta vėsinimo temperatūra automatiškai grįš į nustatytą temperatūrą prieš atostogų režimą; nustatyta šaldymo temperatūra automatiškai grįš į nustatytą temperatūrą prieš atostogų režimą; įjunkite įprastą darbo režimą.

Intensyvaus šaldymo režimas

- Intensyvaus vėsinimo ir intensyvaus šaldymo režimas, paspauskite Super / Super Cool / Frz. 3sec.- Unlock mygtuką, nustatymų seka yra: intensyvus vėsinimas -> intensyvus šaldymas -> atšaukti.
- Nustatant ar atšaukiant intensyvaus vėsinimo režimą, atitinkama intensyvaus vėsinimo piktograma yra įjungta / išjungta.
- Nustačius intensyvaus vėsinimo režimą, vėsinimo sistema automatiškai nustato 2 °C.
- Išėjus iš intensyvaus vėsinimo režimo, nustatyta vėsinimo kameros temperatūra automatiškai grįš į nustatytą temperatūrą prieš sparčiojo vėsinimo režimą.
- Nustačius intensyvaus šaldymo režimą, užsidega atitinkama intensyvaus šaldymo režimo piktograma.
- Nustačius intensyvaus šaldymo režimą, šaldymo temperatūra automatiškai nustatoma į –24 °C.
- Išėjus iš intensyvaus šaldymo režimo, nustatyta šaldymo skyriaus temperatūra automatiškai grįš į nustatytą temperatūrą prieš intensyvaus šaldymo režimą.
- Intensyvaus vėsinimo režimas automatiškai išjungiamas 6 valandoms.
- Intensyvaus šaldymo režimas automatiškai išjungiamas 24 valandoms.

DĖMESIO

Sparčiojo šaldymo funkcija skirta išsaugoti šaldiklyje esančių maisto produktų maistinę vertę. Jos dėka maisto produktai užšąla per trumpiausią laiką. Jei vienu metu užšaldomas didelis maisto produktų kiekis, rekomenduojama įjungti greitojo šaldymo funkciją ir įdėti maistą. Tuo momentu skyriaus šaldymo greitis padidėja, todėl maistas greitai užšąla, efektyviai užrakina maistines medžiagas ir supaprastina produktų laikymą.

Įspėjimo apie atidarymą ir pavojaus signalo valdymas

- Kai šaldytuvo durelės atidarytos 120 sekundžių, garsinis signalas skambės tol, kol jos bus uždarytos; arba paspauskite bet kurį mygtuką, kad atšauktumėte garsinį signalą.

Trikčių rodmenys

- Toliau pateikti įspėjimai ekrane nurodo atitinkamus šaldytuvo gedimus. Nors esant šioms triktims šaldytuve vis tiek gali veikti šaldymo funkcija, naudotojas turi susisiekti su techninės priežiūros specialistu, siekiant užtikrinti optimalų prietaiso veikimą.

Trikties kodas	Trikčių aprašymas
E1	Šaldytuvo skyriaus temperatūros jutiklio gedimas
E2	Šaldymo kameros temperatūros jutiklio gedimas
E3	Mėsos ir žuvies zonos temperatūros jutiklio gedimas
E5	Šaldymo atšildymo jutiklio aptikimo grandinės klaida
E6	Ryšio klaida
E7	Aplinkos temperatūros jutiklio klaida

Patarimai, kaip laikyti maistą

Šaldiklio skyrius

- Šaldiklis skirtas labai žemoje temperatūroje užšaldytiems maisto produktams laikyti, ilgalaikiam užšaldytų maisto produktų laikymui ir ledo gamybai.
- Šaldiklio durelėse esančias lentynas naudokite tik užšaldytiems maisto produktams laikyti, o ne karštam maistui, skirtam užšaldyti, laikyti.
- Nedėkite greta šviežio ir šaldyto maisto. Užšaldytas maistas gali atšilti.
- Šaldydami šviežius maisto produktus (pvz., mėsą, žuvį ar pjaustytą mėsą), supjaustykite juos dalimis, kurias galima naudoti vienu metu.
- Šaldytų maisto produktų laikymas: paprastai ant pakuočių pateikiamos instrukcijos, kurių būtina laikytis. Jei ant pakuotės nėra informacijos, maisto produktai neturėtų būti laikomi ilgiau nei tris mėnesius nuo įsigijimo datos.
- Pirkdami šaldytą maistą įsitikinkite, kad jis buvo užšaldytas tinkamoje temperatūroje ir kad pakuotė nepažeista.
- Užšaldytas maistas turi būti laikomas tinkamose pakuotėse, kad išliktų kokybiškas, ir kuo greičiau grąžinamas į šaldiklio skyrių.
- Jei šaldyto maisto pakuotėje yra drėgmės ar neįprastų iškilimų, tikėtina, kad ji buvo laikoma netinkamoje temperatūroje ir jos turinys sugedęs.
- Užšaldytų maisto produktų laikymo trukmė priklauso nuo patalpos temperatūros, termostato nustatymų, šaldiklio durelių atidarymo dažnumo, maisto produkto rūšies ir jo gabenimo iš parduotuvės į namus laiko. Visada laikykitės ant pakuotės išspausdintų nurodymų ir neviršykite ant pakuotės nurodyto maksimalaus laikymo laiko.

Vėsinimo skyrius

- Kad sumažintumėte drėgmės ir vėliau susidariusio ledo kiekį, niekada nedėkite skysčių į šaldytuvą neuždarytose talpyklose. Šaltis dažniausiai susitelkia vėsiausiose garintuvo dalyse. Laikant neuždengtus skysčius, juos reikia dažniau atitirpinti.
- Niekada nedėkite šiltų maisto produktų į šaldytuvą. Pirmiausia jie turi būti atvėsinti kambario temperatūroje, o tada padėti į šaldytuvą taip, kad būtų užtikrinta tinkama oro cirkuliacija.
- Maisto produktai ar indai neturėtų liesti galinės šaldytuvo sienelės, nes jie gali prišalti prie sienelės. Nuolat neatidarinėkite šaldytuvo durelių.
- Mėsą ir švarią žuvį (supakuotą į pakuotę arba plastikinę plėvelę) galima įdėti į šaldytuvą, kad ją būtų galima sunaudoti per 1–2 dienas.
- Vaisius ir daržoves be pakuočių galima dėti į šviežiems vaisiams ir daržovėms skirtą dalį.

LT

DĖMESIO

Optimalus kiekvieno skyriaus temperatūros nustatymas priklauso nuo aplinkos temperatūros. Aukštesnė nei optimali temperatūra apskaičiuota esant 25 °C aplinkos temperatūrai.

Seka	Skyriai TIPAS	Tikslinė laikymo temp. [°C]	Tinkamas maistas
1	Šaldytuvas	+2 ~ +8	Kiaušiniai, virtas maistas, supakuotas maistas, vaisiai ir daržovės, pieno produktai, pyragai, gėrimai ir kiti maisto produktai šaldymui netinka.
2	(***)*- šaldiklio	≤ -18	Jūros gėrybės (žuvis, krevetės, vėžiagyviai), gėlavandeniai vandens produktai ir mėsos produktai (rekomenduojama laikyti 3 mėnesius, kuo ilgesnis laikymo laikas, tuo prastesnis skonis ir maistingumas), tinka šaldytiems šviežiems maisto produktams.
3	***-šaldiklio	≤ -18	Jūros gėrybės (žuvis, krevetės, vėžiagyviai), gėlavandeniai vandens produktai ir mėsos produktai (rekomenduojama laikyti 3 mėnesius, kuo ilgesnis laikymo laikas, tuo prastesnis skonis ir maistingumas), tinka šaldytiems šviežiems maisto produktams.
4	**-šaldiklio	≤ -12	Jūros gėrybės (žuvis, krevetės, vėžiagyviai), gėlavandeniai vandens produktai ir mėsos produktai (rekomenduojama laikyti 3 mėnesius, kuo ilgesnis laikymo laikas, tuo prastesnis skonis ir maistingumas), tinka šaldytiems šviežiems maisto produktams.
5	*-šaldiklio	≤ -6	Jūros gėrybės (žuvis, krevetės, vėžiagyviai), gėlavandeniai vandens produktai ir mėsos produktai (rekomenduojama laikyti 3 mėnesius, kuo ilgesnis laikymo laikas, tuo prastesnis skonis ir maistingumas), tinka šaldytiems šviežiems maisto produktams.
6	0-žvaigždučių	-6 ~ 0	Šviežia kiauliena, jautiena, žuvis, vištiena, kai kurie supakuoti perdirbti maisto produktai ir t. t. (Rekomenduojama suvalgyti tą pačią dieną, pageidautina ne vėliau kaip per 3 dienas). Iš dalies hermetizuoti perdirbti maisto produktai (neužšaldomas maistas).
7	Vėsinimo	-2 ~ +3	Šviežia ar šaldyta kiauliena, jautiena, vištiena, gėlavandeniai produktai ir t. t. (7 dienas iki 0 °C ir daugiau kaip 0 °C rekomenduojama suvartoti tą pačią dieną, pageidautina ne vėliau kaip per 2 dienas). Jūros gėrybės (mažiau nei 0 per 15 dienų, nerekomenduojama laikyti aukštesnėje kaip 0 °C temperatūroje).
8	Šviežias maistas	0 ~ +4	Šviežia kiauliena, jautiena, žuvis, vištiena, virtas maistas ir t. t. (Rekomenduojama suvalgyti per tą pačią dieną, pageidautina ne ilgiau kaip per 3 dienas)
9	Vynas	+5 ~ +20	Raudonasis vynas, baltasis vynas, putojantis vynas ir t. t.

DĖMESIO

laikykite skirtingus maisto produktus, atsižvelgdami į įsigytų maisto produktų skyrius arba tikslinę laikymo temperatūrą.

LT

PROGRAMĖLĖS NUSTATYMAS IR NAUDOJIMAS

Atsisiųskite programėlę „SmartHome“

Programėlių parduotuvėse („Google Play Store“, „Apple App Store“) ieškokite „SmartHome“ ir raskite programėlę „SmartHome“. Atsisiųskite ir įdiekite ją savo telefone. Programėlę taip pat galite atsisiųsti nuskaitydami toliau pateiktą QR kodą.



Registravimasis ir prisijungimas

Norėdami pradėti naudotis, atverkite programėlę „SmartHome“ ir sukurkite naują paskyrą (taip pat galite registruotis per trečiojo asmens paskyrą). Jei jau turėjote šią paskyrą anksčiau, pasinaudokite ja prisijungimui.



Savo įrenginius prijunkite prie „SmartHome“

1. Įsitikinkite, kad mobilusis telefonas prijungtas prie belaidžio tinklo. Jei taip nėra, eikite į Nustatymai ir įjunkite belaidžius tinklus ir „Bluetooth“.
2. Įjunkite savo įrenginius.
3. Savo telefone atverkite programėlę „SmartHome“.
4. Jei pasirodys pranešimas „Išmanieji įrenginiai aptikti netoliese“, spustelėkite, kad pridėtumėte juos.



5. Jeigu nepasirodys joks pranešimas, pasirinkite „+“ puslapyje ir pasirinkite savo įrenginį netoliese esančių galimų įrenginių sąraše. Jeigu jūsų įrenginio sąraše nėra, pridėkite jį rankiniu būdu pagal įrenginio kategoriją ir modelį.



6. Prijunkite įrenginį prie belaidžio tinklo pagal programėlėje pateiktus nurodymus. Nepavykus prijungti, vadovaukitės programėlėje pateiktais nurodymais, kad galėtumėte tęsti veiksmus.



LT

PASTABA

1. Įsitikinkite, kad jūsų įrenginiai įjungti.
2. Kai prijungiate įrenginį prie tinklo, laikykite mobilųjį telefoną pakankamai arti jo.
3. Prijunkite mobilųjį telefoną prie namų belaidžio tinklo ir įsitikinkite, kad žinote belaidžio tinklo slaptažodį.
4. Patikrinkite, ar jūsų belaidis maršrutizatorius palaiko 2,4 GHz dažnių juostą, ir jį įjunkite. Jei nesate tikri, ar maršrutizatorius palaiko 2,4 GHz juostą, kreipkitės į maršrutizatoriaus gamintoją.
5. Įrenginys negali prisijungti prie belaidžio tinklo, kuriame reikalaujama autentifikavimo, ir paprastai jis naudojamas viešose vietose, pvz., viešbučiuose, restoranuose ir pan. Prisijunkite prie belaidžio tinklo, kuriame nereikalaujama autentifikavimo.
6. Jungdami įrenginį prie tinklo išjunkite mobiliojo telefono WLAN+ („Android“) arba WLAN asistento (iOS) funkciją.
7. Jei jūsų įrenginys anksčiau buvo prisijungęs prie belaidžio tinklo, bet jį reikia prijungti iš naujo, spustelėkite „+“ programos pagrindiniame puslapyje ir vėl pridėkite savo įrenginį pagal įrenginio kategoriją ir modelį, kaip nurodyta programos instrukcijose.

VALYMAS IR PRIEŽIŪRA

Atšildymas

- Šaldytuvas pagamintas pagal oro aušinimo principą, todėl jame įdiegta automatinio atšildymo funkcija. Šerkšną, susidariusį dėl sezoniškumo ar temperatūros pasikeitimo, taip pat galima pašalinti rankiniu būdu, atjungiant prietaisą nuo maitinimo šaltinio arba nušluostant sausu rankšluosčiu.

Durelių dėklo valymas

- Pagal krypties rodyklę žemiau esančiame paveikslėlyje abiem rankomis suspauskite dėklą ir pastumkite jį aukštyn, kad galėtumėte išimti.
- Išplovę dėklą, kurį išėmėte, galite nustatyti jo montavimo aukštį pagal poreikį.

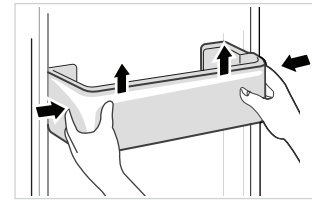

Stiklinės lentynėlės valymas

- Vidinėje šaldytuvo įdėklo dalyje lentynėlės liečiasi su stabdikliu, todėl norėdami išimti lentynėles, pakelkite jas aukštyn.
- Sureguliuokite arba išvalykite lentynėles pagal poreikį.

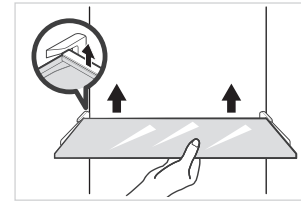

Daržovių stalčiaus valymas

1. Ištuštinkite stalčių. Laikykite daržovių stalčiaus rankeną ir ištraukite jį iki galo, kol jis sustos.
2. Pakelkite daržovių stalčių į viršų ir išimkite jį ištraukdami.

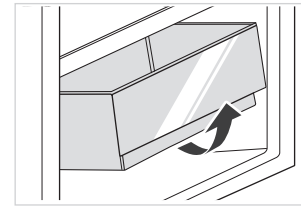

LT

DĖMESIO

Valyti rekomenduojama minkštais rankšluosčiais arba kempine, sušlapinta vandeniu, ir neėsdinančiais neutraliais plovikliais. Šaldiklį galutinai nuvalykite švariu vandeniu ir sausu skudurėliu. Prieš įjungdami maitinimą, atidarykite dureles, kad vidus natūraliai išdžiūtų. Šaldytuvui valyti nenaudokite kietų šepetėlių, plieninių rutuliukų, vielinių šepetėlių, abrazyvinių medžiagų (pvz., dantų pastos), organinių tirpiklių (pvz., alkoholio, acetono, bananų aliejaus ir kt), verdančio vandens, rūgštinių ar šarminių elementų, kurie gali pažeisti šaldytuvo paviršių ir vidų.

TRIKČIŲ ŠALINIMAS

Toliau nurodytas paprastas problemas gali išspręsti pats naudotojas. Jei problemų išspręsti nepavyksta, skambinkite garantinio aptarnavimo skyriui.

Problema	Galima priežastis
Prietaisas neveikia	• Patikrinkite, ar prietaisas prijungtas prie maitinimo šaltinio ir ar kištukas laikosi tvirtai.
	• Patikrinkite, ar ne per žema įtampa.
	• Patikrinkite, ar nėra maitinimo tiekimo sutrikimo ir ar neatsijungė grandinės dalis.
Nemalonus kvapas	• Nemalonius kvapus skleidžiantys maisto produktai turi būti sandariai suvynioti.
	• Patikrinkite, ar nėra supuvusio maisto.
	• Išvalykite šaldytuvo vidų.
Ilgai veikiantis kompresorius	• Ilgas šaldytuvo veikimas vasarą yra normalus.
	• Kai aplinkos temperatūra yra aukšta, nerekomenduojama vienu metu prietaise laikyti per daug maisto.
	• Prieš įdedant maistą į prietaisą, jis turi būti atvėsinamas.
	• Durelės darinėjamos per dažnai.
Lemputės neužsidega	• Patikrinkite, ar šaldytuvas prijungtas prie maitinimo šaltinio ir ar nepažeista apšvietimo lemputė.
	• Lemputę turi pakeisti specialistas.
Durelių nepavyksta tinkamai uždaryti	• Durelės užstrigo dėl maisto pakuočių; įdėta pernelyg daug maisto.
	• Šaldytuvas pakrypęs.
Didelis triukšmas	• Patikrinkite, ar grindys lygios ir ar šaldytuvas padėtas stabiliai.
	• Patikrinkite, ar priedai yra išdėstyti reikiamose vietose.

LT

Problema	Galima priežastis
Durelių sandariklis nesandarus	• Pašalinkite pašalines medžiagas nuo durelių sandariklio.
	• Pašildykite durų sandariklį ir atvėsinkite jį, kad atkurtumėte (arba papūskite jį elektriniu džiovintuvu ar sušildykite karštu rankšluosčiu).
Perpildytas vandens indas	• Kameroje yra per daug maisto produktų arba laikomuose maisto produktuose yra per daug vandens, todėl įvyksta pernelyg didelis atitirpimas.
	• Durelės nėra tinkamai uždarytos, todėl patekus orui ir padaugėjus vandens dėl atšildymo, susiformuoja šerkšnas.
Karštas korpusas	• Integruoti kondensatoriaus šiluma išsklaidoma per korpusą; tai yra normalu. Jei korpusas įkaista dėl aukštos aplinkos temperatūros, per didelio maisto kiekio arba kompresoriaus išjungimo, užtikrinkite tinkamą ventiliaciją, kad padėtumėte išsklaidyti šilumą.
Paviršiaus kondensacija	• Kondensacija ant šaldytuvo išorinio paviršiaus ir durelių sandariklių yra normalus reiškinys, kai aplinkos drėgmė yra per didelė. Tiesiog nuvalykite kondensatą švariu rankšluosčiu.
Neįprastas garsas	• Zvimbimas: Veikdamas kompresorius gali zvimbti, ir zvimbimai yra garsūs, ypač paleidžiant ar sustabdant. Tai normalu.
	• Girgždėjimas: Šaldalas, tekantis prietaiso viduje, gali sukelti girgždėjimą. Tai yra normalu.

CE

„Midea“ pareiškia, kad prietaisas su „SmartHome“ funkcija atitinka esminius reikalavimus ir kitas atitinkamas Direktyvos 2014/53/ES nuostatas. Išsamią RED atitikties deklaraciją rasite internete adresu www.midea.com tarp papildomų dokumentų savo prietaiso gaminio puslapyje.

CE

2,4 GHz juosta: 100 mW maks.
5 GHz juosta: 100 mW maks.

LT

PRIEDAS

Speciali informacija pagal naują Europos standartą

Užsakytas dalis, nurodytas toliau pateiktoje lentelėje, galima įsigyti iš techninės priežiūros paslaugų teikėjo kanalų.

Užsakyta dalis	Suteikia	Minimalus reikalingas pateikimo laikas
Termostatai	Profesionalus techninės priežiūros personalas	Ne mažiau kaip 7 metai po to, kai rinkai buvo pateiktas paskutinis modelis
Temperatūros jutikliai	Profesionalus techninės priežiūros personalas	Ne mažiau kaip 7 metai po to, kai rinkai buvo pateiktas paskutinis modelis
Spausdintinės plokštės	Profesionalus techninės priežiūros personalas	Ne mažiau kaip 7 metai po to, kai rinkai buvo pateiktas paskutinis modelis
Šviesos šaltiniai	Profesionalus techninės priežiūros personalas	Ne mažiau kaip 7 metai po to, kai rinkai buvo pateiktas paskutinis modelis
Durelių rankenos	Profesionalūs remontininkai ir galutiniai naudotojai	Ne mažiau kaip 7 metai po to, kai rinkai buvo pateiktas paskutinis modelis
Durelių vyriai	Profesionalūs remontininkai ir galutiniai naudotojai	Ne mažiau kaip 7 metai po to, kai rinkai buvo pateiktas paskutinis modelis
Dėklai	Profesionalūs remontininkai ir galutiniai naudotojai	Ne mažiau kaip 7 metai po to, kai rinkai buvo pateiktas paskutinis modelis
Krepšiai	Profesionalūs remontininkai ir galutiniai naudotojai	Ne mažiau kaip 7 metai po to, kai rinkai buvo pateiktas paskutinis modelis
Durelių tarpikliai	Profesionalūs remontininkai ir galutiniai naudotojai	Ne mažiau kaip 10 metai po to, kai rinkai buvo pateiktas paskutinis modelis

LT

Gerbiamas kliente,

1. Jei norite grąžinti arba pakeisti produktą, kreipkitės į parduotuvę, kurioje perkate.

(Nepamirškite pasiimti sąskaitos faktūros);

2. Jei jūsų produktas sugedo ir jam reikia remonto, susisiekite su garantinio aptarnavimo paslaugų teikėju.

DĖMESIO

Informaciją apie modelį gaminių duomenų bazėje ir modelio identifikatorių galima gauti naudojant interneto nuorodą, nuskaitytą QR kodu, jei yra, pateiktu gaminio energijos vartojimo efektyvumo etiketėje. Norėdami gauti daugiau informacijos apie prietaiso energijos vartojimo efektyvumą, apsilankykite svetainėje https://ec.europa.eu ir atlikite paiešką pagal modelio pavadinimą.
Modelio pavadinimą rasite prietaiso vardinėje etiketėje.

Šalčiausia šaldytuvo zona

PASIRINKTINAI: Temperatūros indikatorius OK

- Temperatūros indikatoriumi OK galima nustatyti žemesnę nei +4 °C temperatūrą. Palaipsniui mažinkite temperatūrą, jei ženkle nerodoma „OK“.

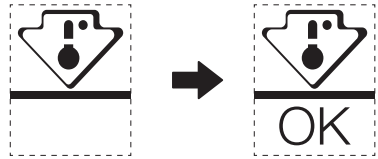

- Siekdami užtikrinti temperatūrą šioje srityje, nekeiskite lentynos padėties. Priverstinio oro šaldytuvuose (su ventiliatoriumi arba modeliai be šerkšno) šalčiausios zonos simbolis nerodomas, nes temperatūra viduje yra vienoda.

Temperatūros indikatoriaus nustatymas

- Kad būtų lengviau tinkamai nustatyti šaldytuvą, jame yra temperatūros indikatorius, kuris leidžia stebėti vidutinę temperatūrą šalčiausioje zonoje.
- ĮSPĖJIMAS: šis indikatorius skirtas veikti tik su jūsų šaldytuvu. Nenaudokite jo kitame šaldytuve (iš tiesų šalčiausia zona nėra ta pati) ar bet kokiai kitai paskirčiai.

Temperatūros tikrinimas šalčiausioje zonoje

- Naudodamiesi temperatūros indikatoriumi galite reguliariai tikrinti, ar šalčiausios zonos temperatūra yra tinkama. Iš tiesų šaldytuvo vidaus temperatūra priklauso nuo kelių veiksnių, tokių kaip kambario aplinkos temperatūra, laikomo maisto kiekis ir durelių atidarymo dažnis. Parengdami įrenginį atsižvelkite į šiuos veiksnius.
- Kai indikatorius rodo „OK“, termostatas yra gerai sureguliuotas ir vidinė temperatūra yra tinkama.
- Jei temperatūros indikatorius tampa BALTAS, temperatūra yra per aukšta; tokiu atveju padidinkite šaldytuvo temperatūros reguliavimo nustatymą ir palaukite 12 valandų prieš vėl vizualiai patikrindami indikatorių. Įdėjus šviežią maistą arba palikus dureles atidarytas, temperatūros indikatorius po kurio laiko gali tapti BALTAS.

LETRA E FALËNDERIMIT

Ju faleminderit që zgjodhët Midea! Përpara përdorimit të produktit tuaj Midea, ju lutemi që ta lexoni plotësisht këtë manual, për t'u siguruar që të dini të përdorni me siguri veçoritë dhe funksionet që ofron pajisja juaj e re.

PËRMBAJTJA

LETRA E FALËNDERIMIT ---------- 01

SPECIFIKIMET ---------- 02

PAMJE E PËRGJITHSHME E PRODUKTIT ---------- 03

INSTALIMI I PRODUKTIT ---------- 04

UDHËZIMET E PËRDORIMIT ---------- 11

KONFIGURIMI DHE PËRDORIMI I APLIKACIONIT ---------- 16

PASTRIMI DHE MIRËMBAJTJA ---------- 18

ZGJIDHJA E PROBLEMEVE ---------- 19

SHTOJCË ---------- 22

AL

SPECIFIKIMET

Modeli i produktit	MDRB521MIC
Tensioni/frekuenca e klasifikuar	220-240 V~/50 Hz
Rryma nominale	1,1A
Vëllimi total	378L
Vëllimi i dhomës për ruajtjen e ushqimeve të freskëta	256L
Vëllimi i ruajtjes së ushqimeve të ngrira	122L
Koha e rritjes së temperaturës	13h
Kapaciteti i ngrirjes	7,5kg/24h
Përmasat e përgjithshme (Gje x The x La)	595x700x2010mm

Smart Home

Modeli i modulit të rrjetit me valë	MWB-S-WB01
Standard	IEEE 802.11b/g/n
Lloji i antenës	Antenë e montuar PCB
Brezi i frekuencës	2400-2483,5 MHz
Temperatura e përdorimit	0 °C~ 85 °C /32 °F~185 °F Lagështia e përdorimit: 10%~85%
Hyrja e rrymës	DC 5 V/500 mA maksimumi Fuqia e transmetimit: <20 dBm

AL

PAMJE E PËRGJITHSHME E PRODUKTIT

Emrat e përbërësve

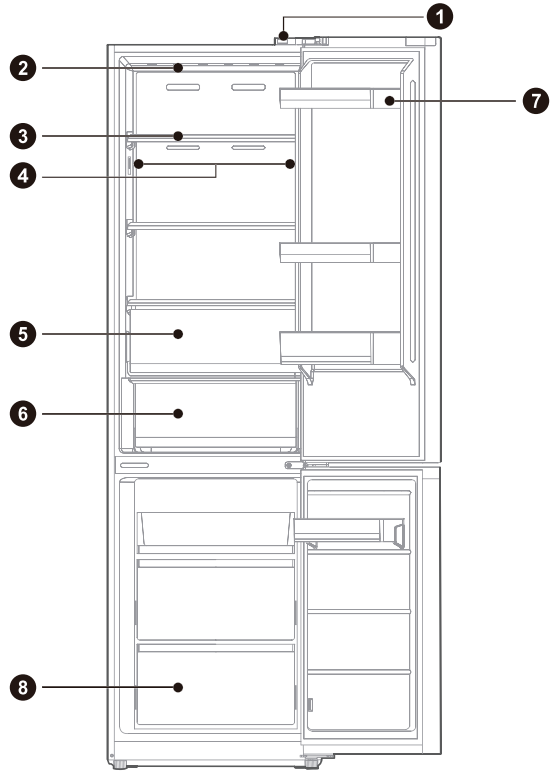

1	Çelësi i derës	**5**	Kutia e frutave dhe perimeve
2	Drita LED	**6**	Kutia e mishit dhe peshkut
3	Raft	**7**	Tabakaja e derës
4	Ndriçimi LED (për disa modele)	**8**	Sirtar

AL

MBANI PARASYSH

Figura e mësipërme është vetëm për referencë. Konfigurimi aktual do të varet nga produkti fizik ose deklarata e distributorit.

INSTALIMI I PRODUKTIT

Udhëzimet e instalimit

Për pajisjet ftohëse me kategori klimaterike

- Në varësi të kategorisë klimaterike, ky frigorifer është bërë që të përdoret në temperatura ambienti siç tregohet në tabelën e mëposhtme.
- Kategoria klimaterike mund të gjendet në etiketën e të dhënave. Produkti mund të mos funksionojë siç duhet në temperatura jashtë kësaj rrezeje.
- Kategorinë klimatike mund ta gjeni në etiketën e produktit.

Rrezja e temperaturës së efektshme

- Produkti bërë që të punojë normalisht në gamën e temperaturave të specifikuar në klasifikim.

Kategoria	Simboli	Diapazoni i temperaturës së ambientit në °C	
		IEC 62552 (ISO 15502)	ISO 8561
Temperaturë mesatare e zgjeruar	SN	+ 10 deri në + 32	+ 10 deri në + 32
Temperaturë mesatare	N	+ 16 deri në + 32	+ 16 deri në + 32
Nëntropikale	ST	+ 16 deri në + 38	+ 18 deri në + 38
Tropikale	T	+ 16 deri në + 43	+ 18 deri në + 43

Përmasat dhe hapësirat

- Distanca shumë e vogël nga sendet e afërta mund të rezultojë në përkeqësim të aftësisë ngrirëse dhe në rritje të kostove të energjisë elektrike. Lejoni më shumë se 100 mm hapësirë nga çdo mur në afërsi kur të instaloni pajisjen.

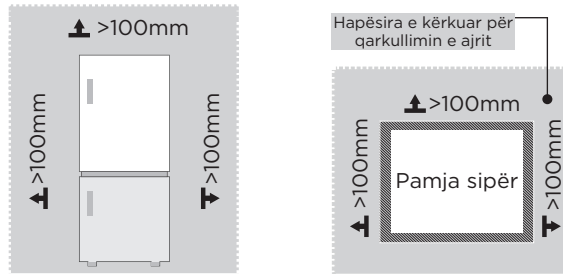

AL

MBANI PARASYSH

Figura e mësipërme është vetëm për referencë. Konfigurimi aktual do të varet nga produkti fizik ose deklarata e distributorit.

Diagrami i kërkesës së hapësirës (kur dera është e hapur dhe kur dera është e mbyllur)

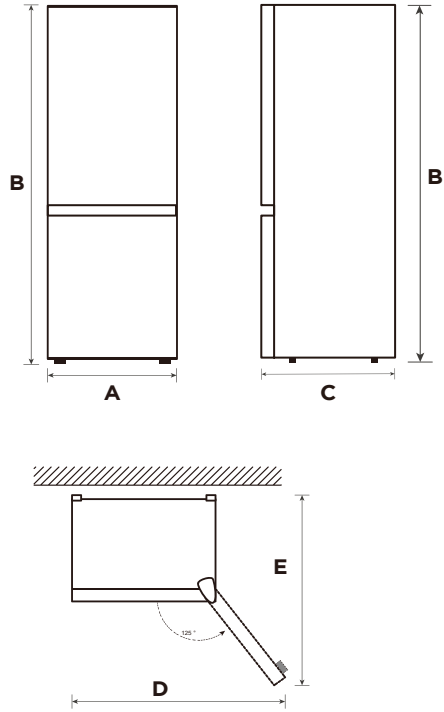

Gjerësia	Lartësia e përgjithshme	Thellësia	Gjerësia me dyer të hapura 125°	Thellësia me dyer të hapura 125°
A	B	C	D	E
595	2010	700	920	1168

Njoftim: Të gjitha përmasat në mm.

AL

Ndryshimi i derës djathtas-majtas

Lista e veglave që duhet të ketë përdoruesi	
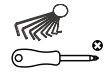	Kaçavidë kryq
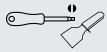	Shpatull, kaçavidë minus
	Çelës 5/16”
	Shirit maskues

1. Ju lutemi fikeni pajisjen para se të kryeni këtë veprim. Hiqni të gjitha ushqimet nga raftet e derës.
2. Hiqeni mbulesën dekorative të kapakut të sipërm majtas të menteshës, kapakun e sipërm djathtas të menteshës dhe menteshën e sipërme djathtas dhe shkëputni linjën e sinjalit të djathtë (terminali i linjës së sinjalit 1, 2) në krye të trupit të kutisë.

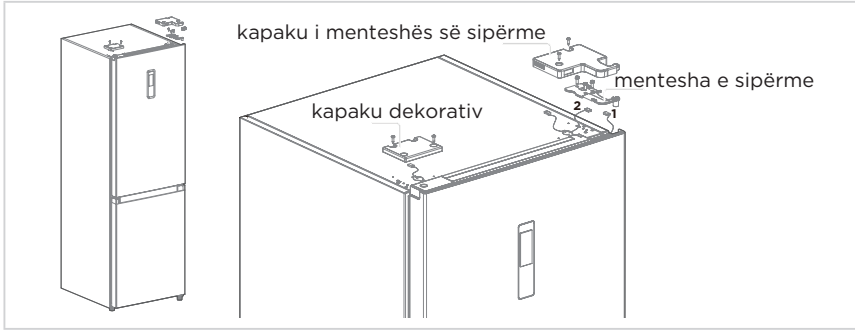

3. Hiqni trupin e derës së frigoriferit (bëni kujdes që të mos humbni pjesët e vogla, si fasheta e boshtit dhe ndalesa e derës). Hiqni menteshën e mesit dhe hiqni kapakun dekorativ të vrimës së menteshës në anën tjetër.

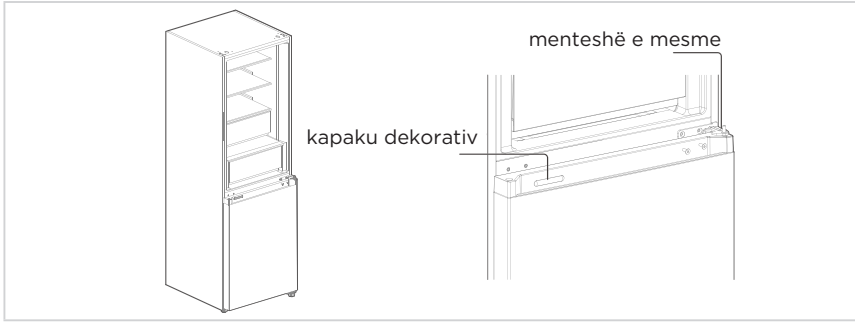

4. Hiqeni trupin e derës së ngrirësit (bëni kujdes të mos humbni pjesët e vogla, si cilindrin e raftit dhe ndalesën në derë); Hiqeni menteshën dhe rregulloni këndin. Hiqeni dhe instaloni boshtin e menteshës së poshtme në anën tjetër të menteshës dhe instaloni menteshën e poshtme të modifikuar në anën tjetër të kutisë.

AL

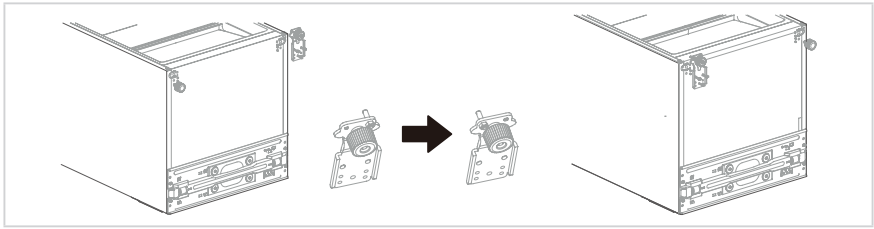

5. Ndryshoni derën e frigoriferit:
   1) Hiqeni pllakën e mbulesës të kapakut të sipërm fundor të derës së frigoriferit dhe mbulesën dekorative të majtë. Instaloni mbajtësen e sipërme të boshtit dhe linjën e sinjalit të trupit të derës në anën tjetër dhe mbuloni pllakën e mbulesës së sipërme fundore. Nxirrni mbulesën e djathtë dekorative nga çanta e aksesorëve dhe instaloheni atë në anën tjetër të kapakut të sipërm fundor.
   2)Hiqeni derën e vet-kyçjes, ndalesën e derës dhe mbajtësen e boshit të derës së frigoriferit, nxirreni derën e majtë të vetë-kyçjes nga çanta e aksesorëve, instaloheni në anën e majtë të kapakut të poshtëm të derës së frigoriferit, ndryshoni ndalesën e derës dhe mbajtësen e boshtit në anën e majtë të kapakut të poshtëm të derës së frigoriferit.

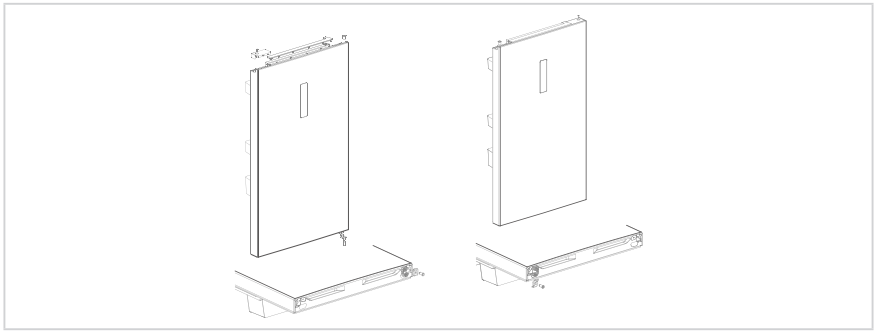

6. Ndryshoni derën e ngrirjes:
   1) Hiqni mbajtësen e boshtit dhe kapakun e mbulesës së sipërme të derës së ngrirjes dhe instalojini ato në pozicionet shkëmbyese majtas dhe djathtas.
   2)Hiqni derën e vet-kyçjes, ndalesën e derës dhe mbajtësen e boshtit të derës së ngrirjes, nxirrni derën e majtë të vet-kyçjes nga çanta e aksesorëve, instaloheni në anën e majtë të mbulesës të poshtme të derës së ngrirjes, ndryshoni ndalesën e derës dhe mbajtësen e boshtit në anën e majtë të kapakut të poshtëm të derës së ngrirjes.

AL

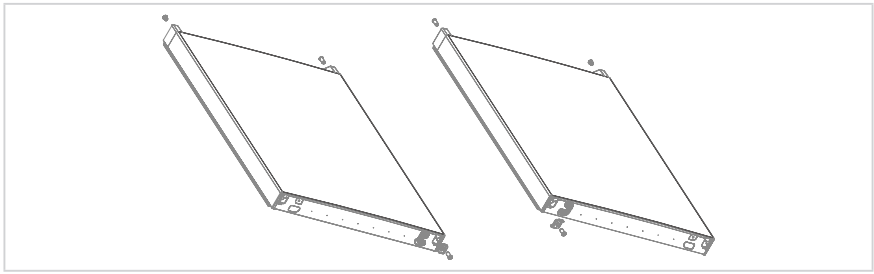

7. Instaloni derën e ngrirjes së zëvendësuar mbi menteshën e poshtme, pastaj instaloni menteshën e mesme dhe mbuloni vrimën e menteshës me mbulesën dekorative.

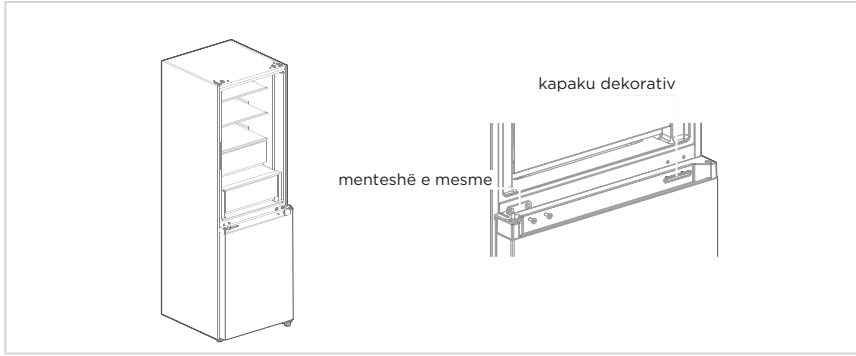

8. Hiqeni mbulesën e sipërme të menteshës dhe menteshën e sipërme të majtë nga çanta e aksesorëve. Vendoseni trupin e derës së frigoriferit mbi menteshën e mesme dhe instaloni menteshën e sipërme majtas. Lidhni linjën 4 të sinjalit të sipërm të frigoriferit me linjën 1 të sinjalit të trupit të derës dhe lidhni linjën 2 të sinjalit me linjën 3 të sinjalit. Së fundmi, vendosni përsëri mbulesën dekorative të menteshës në anën e djathtë të trupit të kutisë (shënim: kur vendosni përsëri mbulesën dekorative të menteshës në anën e djathtë të trupit të kutisë, dy vrimat në kapakun dekorativ të menteshës (siç tregohet në figurë) duhet të priten.)

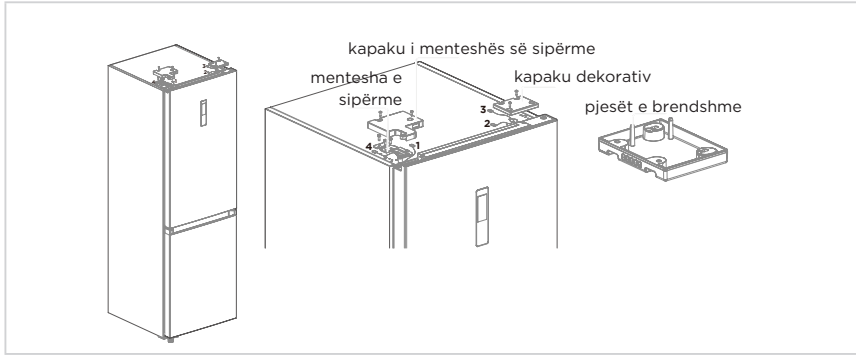

AL

Ilustrimet nuk përbëjnë garanci. Mund të bëhen ndryshime teknike.

Këmbët e nivelimit

Për të shmangur dridhjet, njësia duhet që të nivelohet.

Nëse nevojitet, rregulloni vidat e nivelimit për të kompensuar nivelin e dyshemesë.

Pjesa e përparme duhet të jetë pak më lart sesa e pasmja, për të ndihmuar mbylljen e derës.

Vidat e nivelimit mund të rrotullohen lehtësisht, duke e ngritur pak kabinetin.

Rrotullojini vidat e nivelimit në drejtim të kundërt të akrepave të orës  për ta ngritur njësinë dhe në drejtimin e akrepave të orës  për ta ulur atë.

Lëvizja e pajisjes

1. Hiqni të gjitha ushqimet nga brenda pajisjes.
2. Hiqni spinën e korrentit, vendoseni dhe fiksojeni te kapësja e spinës së korrentit, në pjesën e pasme ose mbi pajisje.
3. Vendosni ngjitëse te raftet dhe doreza e derës, për të parandaluar rënien gjatë lëvizjes së pajisjes.
4. Lëvizeni pajisjen me kujdes me më shumë se dy persona. Kur ta transportoni pajisjen në distancë të gjatë, mbajeni vertikalisht.
5. Pas instalimit të pajisjes, lidhni spinën e korrentit te priza, për të ndezur pajisjen.

MBANI PARASYSH

Masa paraprake përpara përdorimit:
Para se të bëni ndryshime, frigoriferi duhet të shkëputet nga energjia.
Duhet të merren masa parandaluese për të parandaluar dëmtimet fizike.

Ndërrimi i dritës

- Çdo ndërrim ose mirëmbajtje e llambave LED duhet të kryhet nga prodhuesi, agjenti i tij i shërbimit ose nga një person me kualifikim të ngjashëm.

MBANI PARASYSH

Ky produkt përmban një burim drite të kategorisë me kursim energjie (G).

AL

Lidhja e pajisjes

Pas instalimit të pajisjes, lidhni spinën e korrentit te priza.

MBANI PARASYSH

Pas lidhjes së kordonit të furnizimit me energji (ose spinës) me prizën, prisni 2 ose 3 orë përpara se të vendosni ushqime te pajisja. Nëse vendosni ushqime përpara se pajisja të jetë ftohur plotësisht, ushqimet mund të prishen.

Këshilla për kursimin e energjisë

- Mos e vendosni pajisjen pranë sobave, radiatorëve ose burimeve të tjera të nxehtësisë. Nëse temperatura e ambientit është e lartë, kompresori do të punojë më shpesh dhe për kohë më të gjatë, duke shkaktuar rritje të konsumit të energjisë.
- Sigurohuni që në bazament, anash dhe mbrapa pajisjes të ketë ajrim të mjaftueshëm. Asnjëherë mos u mbuloni hapësirat e ajrimit.
- Ju lutemi të respektoni hapësirat e distancave që tregohen te kapitulli "Instalimi".
- Organizimi i sirtarëve, rafteve dhe shinave, siç tregohet në ilustrim, bën të mundur përdorimin më të efektshëm të energjisë dhe prandaj duhet të ruhet sa më shumë të jetë e mundur. Të gjithë sirtarët dhe raftet duhet të qëndrojnë brenda pajisjes për ta mbajtur temperaturën stabël dhe për të kursyer energji.
- Për të pasur hapësirë më të madhe (p.sh. për ushqimet e mëdha të ftohta/të ngrira), sirtarët e mesit mund të hiqen. Sirtarët e sipërm dhe të poshtëm duhet të hiqen të fundit nëse është e nevojshme.
- Nëse frigoriferi/ngrirësi mbushen në mënyrë të njëtrajtshme, kjo bën që përdorimi i energjisë të jetë optimal. Prandaj shmangni sektorët bosh ose gjysmë bosh.
- Lërini ushqimet e ngrohta të ftohen para se t'i futni në frigorifer/ngrirës. Ushqimet që janë ftohur tashmë rritin efikasitetin e energjisë.
- Lërini ushqimet e ngrira të shkrijnë në frigorifer. Ftohtësia e ushqimeve të ngrira ul konsumin e energjisë në sektorin e frigoriferit dhe kështu rrit efikasitetin e energjisë.
- Për të pakësuar humbjen e temperaturës së ftohtë, hapeni derën vetëm për aq sa ju nevojitet. Hapja e derës për kohë të shkurtër dhe mbyllja siç duhet ndihmon në uljen e konsumit të energjisë.
- Gominat e derës së pajisjes duhet të jenë në gjendje perfekte në mënyrë që dyert të mbyllen siç duhet dhe konsumi i energjisë të mos rritet në mënyrë të panevojshme.

AL

UDHËZIMET E PËRDORIMIT

Paneli i kontrollit

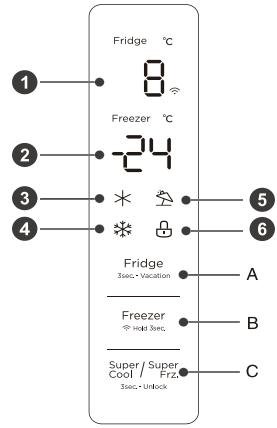

	Ekrani		Butoni
1	Zona e ekranit të temperaturës të dhomës së frigoriferit	A	Butoni i vendosjes së temperaturës të dhomës së frigoriferit
2	Zona e ekranit të temperaturës së dhomës së ngrirjes	B	Butoni i vendosjes së temperaturës së dhomës së ngrirjes
3	Ikona e super ftohjes	C	Butoni i super ftohjes/super ngrirjes
4	Ikona e super ngrirjes		
5	Ikona e pushimeve		
6	Ikona e kyçjes		

MBANI PARASYSH

Paneli i vërtetë i kontrollit mund të ndryshojë në varësi të modelit.

AL

Ekrani

- Herën e parë që ndizet frigoriferi, ekrani do të ndizet për gjithsej 3 sekonda. Më pas ekrani do të kalojë në punim normal. Herën e parë që e përdorni frigoriferin, temperatura e dhomës së ngrirjes dhe temperatura e dhomës së ngrirjes duhet të vendosen përkatësisht në 5° C/-18 °C.
- Kur ndodh gabimi, në panelin e ekranit shfaqet kodi i gabimit (shihni faqen tjetër); gjatë funksionimit normal, paneli i ekranit shfaq temperaturën e vendosur të dhomës së ftohjes ose dhomës së ngrirjes.
- Në rrethana normale, nëse nuk bëhet asnjë veprim manual në frigorifer për 30 sekonda, paneli i kontrollit do të kyçet automatikisht, dhe në gjendje të kyçur, drita e ekranit do të fiket pas 30 sekondash.

Kyçje/hapje

- Në gjendje jo të kyçur, shtypni dhe mbani shtypur butonin Super Cool / Super Frz. (3sec.- Unlock) për 3 sekonda për të hyrë në gjendjen e kyçur, dhe do të bjerë sinjali i kyçjes.
- Në gjendje të kyçur, shtypni dhe mbani shtypur butonin Super Cool / Super Frz. (3sec.- Unlock) për 3 sekonda për të hyrë në gjendjen e hapur, dhe do të bjerë sinjali i hapjes.
- Nëse për 30 sekonda nuk shtypet asnjë buton, do të kalojë automatikisht në gjendje të kyçur, dhe ekrani i jashtëm me sinjalizuesin me muzikë do të bien njëkohësisht.
- Veprimi i lëshimit të tingullit të alarmit nuk mund të bëhet në gjendje të kyçur, dhe të gjitha veprimet e tjera duhet të bëhen në gjendje të hapur.
- Nëse veprimi bëhet në gjendje të kyçur, do shfaqet një sinjal gabimi.

Vendosja e temperaturës së dhomës së frigoriferit

- Klikoni butonin Fridge (3sec.- Vacation) për të ndryshuar temperaturën e vendosur të dhomës së ftohjes. Çdo klikim i butonit të rregullimit të temperaturës së dhomës së ftohjes do të ulë temperaturën me 1°C.
- Rrezja e vendosjes së temperaturës të dhomës së ftohjes është 2°C ~ 8°C. Kur temperatura e vendosur është 2°C.
- Klikoni butonin përsëri, temperatura e vendosur e dhomës së ftohjes do të kalojë në 8°C.

Vendosja e temperaturës së dhomës së ngrirjes

- Klikoni butonin Freezer për të ndryshuar temperaturën e vendosur të dhomës së ngrirjes. Çdo klikim i butonit të rregullimit të temperaturës së dhomës së ngrirjes do të ulë temperaturën e vendosur me 1°C.
- Rrezja e vendosjes së temperaturës për dhomën e ngrirjes është -24 ~ -16°C.
- Kur temperatura është -24°C, klikoni butonin përsëri, temperatura e vendosur e dhomës së ngrirjes do të kalojë në -16°C.

MBANI PARASYSH

Konfigurimi i rekomanduar: dhoma e frigoriferit 4°C, dhoma e ngrirësit -18°C.

Regjimi i pushimeve

- Mbani shtypur butonin e rregullimit të temperaturës së ftohjes (3s) për të vendosur/anuluar modalitetin e pushimeve.
- Kur vendosni modalitetin e pushimeve, ftohja fiket, zona e shfaqjes së temperaturës së ftohjes fiket, dhe ngrirja vendoset automatikisht në -18°C;
- Shtypja e butonave të ftohjes/ngrirjes/superftohjes dhe super ngrirjes do të bëjë daljen nga modaliteti i pushimeve.
- Kur dilni nga modaliteti i pushimeve, temperatura e vendosur e ftohjes do të kthehet automatikisht në temperaturën e vendosur para modalitetit të pushimeve; temperatura e vendosur e ngrirjes do të kthehet automatikisht në temperaturën e vendosur para modalitetit të pushimeve; do të niset modaliteti i përdorimit normal.

AL

Modaliteti i super ngrirjes

- Modaliteti i super ftohjes dhe super ngrirjes, shtypni butonin Super Cool / Super Frz. 3sec.- Unlock, radha e vendosjes është: super ftohje -> super ngrirje -> anulo.
- Kur vendosni/anuloni modalitetin e super ftohjes, ikona përkatës e super ftohjes aktivizohet/çaktivizohet.
- Kur vendosni modalitetin e super ftohjes, ftohja vendoset automatikisht në 2°C.
- Kur dilni nga modaliteti i super ftohjes, temperatura e vendosur e dhomës së ftohjes do të kthehet automatikisht në temperaturën e vendosur para modalitetit të super ftohjes.
- Kur vendoset modaliteti i super ngrirjes, ndizet ikona përkatëse e super ngrirjes.
- Kur vendoset modaliteti i super ngrirjes, ngrirja vendoset automatikisht në -24°C.
- Kur dilni nga modaliteti i super ngrirjes, temperatura e vendosur e dhomës së ngrirësit do të kthehet automatikisht në temperaturën e vendosur para modalitetit të super ngrirjes.
- Modaliteti i super ftohjes çaktivizohet automatikisht për 6H.
- Modaliteti i super ngrirjes çaktivizohet automatikisht për 24H.

MBANI PARASYSH

Funksioni i ngrirjes së shpejtë është krijuar për të ruajtur vlerën ushqyese të ushqimit në ngrirës. Mund të ngrijë ushqimin në kohën më të shkurtër. Nëse një sasi e madhe ushqimi vendoset në ngrirje njëherësh, rekomandohet që përdoruesi të aktivizojë funksionin e ngrirjes së shpejtë dhe ta fusë ushqimin brenda. Në këtë kohë, shpejtësia e ngrirjes së ndarësit të ngrirësit rritet, e cila mund të ngrijë shpejt ushqimin, të bllokojë në mënyrë efektive vlerat ushqyese të ushqimit dhe të lehtësojë ruajtjen.

Paralajmërimi i derës hapur dhe kontrolli i alarmit

- Nëse dera e frigoriferit hapet për 120 sekonda pa e mbyllur, do të bjerë alarmi derisa dera e frigoriferit të mbyllet; çdo buton do të anulojë alarmin.

Tregues defekti

- Paralajmërimet e mëposhtme shfaqen në ekran për të treguar defektet përkatëse të frigoriferit. Ndonëse frigoriferi mund të vazhdojë të funksionojë dhe të jetë i ftohtë kur shfaqen defektet e mëposhtme, përdoruesi duhet të kontaktojë një specialist mirëmbajtjeje për mirëmbajtje, në mënyrë që të sigurojë përdorimin optimal të pajisjes.

AL

Kodi i defektit	Përshkrimi i defektit
E1	Defekt në sensorin e temperaturës së dhomës së frigoriferit
E2	Defekt në sensorin e temperaturës së dhomës së ngrirësit
E3	Dështim i sensorit të temperaturës në zonën e mishit dhe peshkut
E5	Gabim në qarkun e dallimit të sensorit të shkrirjes në ngrirës
E6	Gabim komunikimi
E7	Gabim në sensorin e temperaturës së ambientit

Këshilla për ruajtjen e ushqimit

Dhoma e ngrirësit

- Ngrirësi është bërë për të mbajtur ushqime të ngrira në temperaturë shumë të ulët, për ruajtje të ushqimeve për kohë të gjatë dhe për të prodhuar akull.
- Raftet në derën e ngrirësit përdorini vetëm për të mbajtur ushqime të ngrira, jo për të vendosur ushqime të nxehta që duhen ngrirë.
- Mos i vendosni pranë njëra-tjetrës ushqimet e freskëta me ato të ngrira. Ushqimi i ngrirë mund të shkrijë.
- Kur ngrini ushqime të freskëta (si për shembull mish, peshk ose mish të grirë), ndajini në racione që t'i përdorni me radhë.
- Mbajtja e ushqimeve të ngrira: zakonisht udhëzimet tregohen në paketime, dhe duhen zbatuar. Nëse në paketim nuk ka informacion, ushqimi duhet të mbahet për jo më shumë se tre muaj nga data e blerjes.
- Kur blini ushqime të ngrira, sigurohuni që janë ngrirë në temperaturë të përshtatshme dhe që paketimi nuk është dëmtuar.
- Ushqimet e ngrira duhet të mbahen në paketime të përshtatshme për të ruajtur cilësinë, dhe duhet të kthehen te sektori i ngrirjes sa më shpejt të jetë e mundur.
- Nëse një paketim ushqimi të ngrirë ka shenja lagështie ose fryrjeje jonormale, ka të ngjarë që është mbajtur në temperaturë të papërshtatshme dhe ushqimi është prishur.
- Periudha e ruajtjes për ushqimet e ngrira varet nga temperatura e ambientit, konfigurimi i termostatit, sa shpesh hapet dera e ngrirësit, lloji i ushqimit dhe koha e transportit të produktit nga dyqani në shtëpi. Zbatoni gjithmonë udhëzimet në paketim dhe mos e kaloni asnjëherë kohën maksimale që tregohet në paketim.

Sektori i ftohjes

- Për të pakësuar lagështinë dhe grumbullimin e akullit që ndodh si pasojë, asnjëherë mos futni në frigorifer lëngje në enë pa kapak. Ngrica ka pririen të përqendrohet në pjesët më të ftohta të evaporatorit. Mbajtja e lëngjeve të pambuluara bën që të nevojiten më shpesh shkrirje.
- Asnjëherë mos futni në frigorifer ushqime të ngrohta. Ato duhet të ftohen më parë në temperaturë ambienti dhe më pas të vendosen, me qëllim që të sigurohet qarkullim i përshtatshëm i ajrit në frigorifer.
- Ushqimet ose enët e ushqimeve nuk duhet të prekin murin e pasmë të frigoriferit, pasi mund të ngrijnë pas murit. Mos e hapni vazhdimisht derën e frigoriferit.
- Mishi dhe peshku i pastër (i paketuar në paketim ose qese plastike) mund të futet në frigorifer, i cili mund të konsumohet brenda 1-2 ditësh.
- Frutat dhe perimet pa paketim mund të vendosen në pjesën e caktuar për frutat dhe perimet e freskëta.

AL

MBANI PARASYSH

Konfigurimi optimal i temperaturës për çdo sektor varet nga temperatura e ambientit. Temperaturat optimale të mësipërme bazohen në temperaturë ambienti 25°C.

Rendi	LLOJI i hapësirës	Temperatura e synuar e ruajtjes [°C]	Ushqimi i përshtatshëm
1	Frigoriferi	+2 ~ +8	Vezët, ushqimet e gatuara, ushqimet e paketuara, frutat dhe perimet, produktet e bulmetit, kekët, pijet dhe ushqimet e tjera nuk janë të përshtatshme për ngrirje.
2	(***)*-Ngrirësi	≤ -18	Produktet e detit (peshqit, karkalecat e detit, midhjet), produktet e ujit të ëmbël dhe produktet e mishit (rekomandohet për 3 muaj; sa më e gjatë të jetë koha e ruajtjes, aq më e keqe është shija dhe vlerat ushqyese), e përshtatshme për ngrirjen e ushqimeve të freskëta.
3	****-Ngrirësi	≤ -18	Produktet e detit (peshqit, karkalecat e detit, midhjet), produktet e ujit të ëmbël dhe produktet e mishit (rekomandohet për 3 muaj; sa më e gjatë të jetë koha e ruajtjes, aq më e keqe është shija dhe vlerat ushqyese), e përshtatshme për ngrirjen e ushqimeve të freskëta.
4	**-Ngrirësi	≤ -12	Produktet e detit (peshqit, karkalecat e detit, midhjet), produktet e ujit të ëmbël dhe produktet e mishit (rekomandohet për 3 muaj; sa më e gjatë të jetë koha e ruajtjes, aq më e keqe është shija dhe vlerat ushqyese), e përshtatshme për ngrirjen e ushqimeve të freskëta.
5	*-Ngrirësi	≤ -6	Produktet e detit (peshqit, karkalecat e detit, midhjet), produktet e ujit të ëmbël dhe produktet e mishit (rekomandohet për 3 muaj; sa më e gjatë të jetë koha e ruajtjes, aq më e keqe është shija dhe vlerat ushqyese), e përshtatshme për ngrirjen e ushqimeve të freskëta.
6	0-yje	-6 ~ 0	Mishi i freskët i derrit, i lopës, i pulës, disa ushqime të përpunuara të paketuara etj. (Rekomandohen që të hahen brenda ditës, preferohet jo më shumë se 3 ditë). Ushqime të përpunuara të paketuara pjesërisht (ushqime që nuk duhet të ngrijnë).
7	Ftohje	-2 ~ +3	Mish derri i freskët/i ngrirë, mish viçi, pulë, produkte të ujërave të ëmbla etj. (7 ditë nën 0°C dhe mbi 0°C rekomandohet për konsum brenda asaj dite, mundësisht jo më shumë se 2 ditë). Ushqimet e detit (më pak se 0 për 15 ditë, nuk rekomandohet të mbahen mbi 0°C.
8	Ushqim i freskët	0 ~ +4	Mishi i freskët i derrit, i lopës, i pulës, ushqime të gatuara etj. (Rekomandohen që të hahen brenda ditës, preferohet jo më shumë se 3 ditë)
9	Verë	+5 ~ +20	Verë e kuqe, verë e bardhë, verë me gaz etj.

MBANI PARASYSH

Ju lutemi t'i ruani ushqimet e ndryshme në përputhje me hapësirat ose temperaturat e synuara të ruajtjes që janë blerë.

AL

KONFIGURIMI DHE PËRDORIMI I APLIKACIONIT

Shkarkoni aplikacionin SmartHome

Në një dyqan aplikacionesh (Google Play Store, Apple App Store), kërkoni për “SmartHome” dhe gjeni aplikacionin SmartHome. Shkarkojeni dhe instalojeni në telefon. Mund ta shkarkoni gjithashtu aplikacionin duke skanuar kodin QR më poshtë.



Regjistrimi dhe hyrja

Hapni aplikacionin SmartHome dhe krijoni një llogari të re për të filluar (mund të regjistroheni gjithashtu përmes një llogarie të palës së tretë). Nëse ke tashmë një llogari ekzistuese, përdorni llogarinë për të hyrë.



Lidhni pajisjet me SmartHome

1. Sigurohuni që celulari juaj të jetë lidhur me një rrjet me valë. Nëse nuk është, shkoni te Cilësimet dhe aktivizoni rrjetet me valë dhe Bluetooth.
2. Ndizni pajisjet.
3. Hapni aplikacionin SmartHome në telefon.
4. Nëse shfaqet mesazhi “Smart devices discovered nearby” (janë zbuluar pajisje inteligjente në afërsi), klikoni për ta shtuar.



5. Nëse nuk shfaqen mesazhe, zgjidhni “+” në faqe dhe përzgjidhni pajisjen tuaj në listën e pajisjeve të disponueshme në afërsi. Nëse pajisja juaj nuk është listuar, shtojeni pajisjen tuaj manualisht, sipas kategorisë së pajisjes dhe modelit të pajisjes.



6. Lidhni pajisjen me rrjetin me valë, sipas udhëzimeve në aplikacion. Nëse lidhja dështon, zbatoni udhëzimet e dhëna nga aplikacioni për të vazhduar me përdorimin.



AL

SHËNIM

1. Sigurohuni që pajisjet të jenë të ndezura.
2. Mbajeni celularin mjaftueshëm pranë pajisjes kur të jeni duke e lidhur pajisjen me rrjetin.
3. Lidhni celularin me rrjetin me valë në shtëpi dhe sigurohuni që të dini fjalëkalimin e rrjetit me valë.
4. Kontrolloni nëse rrugëzuesi me valë mbështet brezin 2,4 GHz dhe ndizeni. Nëse nuk jeni të sigurt që routeri e pranon brezin 2,4 GHz, kontaktoni prodhuesin e routerit.
5. Pajisja nuk mund të lidhet me rrjetin me valë që kërkon autentikim dhe shfaqet zakonisht në zonat publike si hotele, restorante etj. Lidhuni me një rrjet me valë që nuk kërkon autentikim.
6. Çaktivizoni funksionin WLAN+ (Android) ose WLAN Assistant (iOS) të celularit kur të lidhni pajisjen me rrjetin.
7. Në rast se pajisja ka qenë e lidhur përpara me rrjet me valë, por duhet të rilidhet, klikoni “+” në faqen bazë të aplikacionit dhe shtojeni sërish pajisjen sipas kategorisë dhe modelit të pajisjes, në përputhje me udhëzimet në aplikacion.

PASTRIMI DHE MIRËMBAJTJA

Shkrirja e akullit

- Frigoriferi është prodhuar me parimin e ftohjes së ajrit dhe si rrjedhojë, ka funksion shkrirjeje automatike. Bryma që formohet për shkak të stinës ose temperaturës mund të hiqet gjithashtu manualisht duke e shkëputur pajisjen nga furnizimi me energji ose duke e fshirë me një peshqir të thatë.

Pastrimi i tabakasë së derës

- Në përputhje me drejtimin e shigjetave në figurën e mëposhtme, përdorni të dyja duart për ta shtypur tabakanë dhe shtyjeni për lart dhe pastaj mund ta nxirrni.
- Pas larjes së tabakasë që keni nxjerrë, mund të rregulloni lartësinë e vendosjes së saj sipas nevojave tuaja.

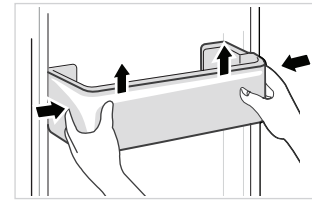

Pastrimi i raftit prej xhami

- Meqenëse pjesa fundore e veshjes së frigoriferit ku bën kontakt me raftet ka një ndalesë, duhet t'i ngrini raftet lart dhe atëherë mund t'i hiqni.
- Rregulloni ose pastroni raftet sipas nevojës suaj.

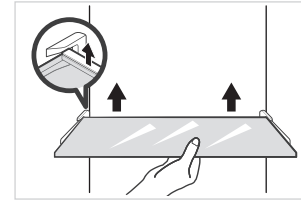

Pastrimi i raftit të perimeve

1. Hiqni artikujt nga rafti. Mbani dorezën e raftit të perimeve dhe tërhiqeni plotësisht derisa të ndalojë.
2. Ngrini lart raftin e perimeve dhe hiqeni duke e tërhequr.

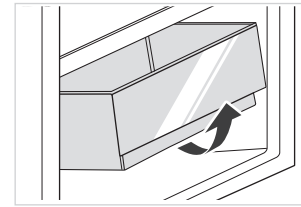

AL

MBANI PARASYSH

Për pastrim sugjerohen peshqirë të butë ose një sfungjer i zhytur në ujë dhe detergjente neutrale që nuk gërryejnë. Ngrirësi duhet të pastrohet në fund me ujë të pastër dhe një leckë të thatë. Hapeni derën për tharje natyrale para se ta ndizni përsëri. Mos përdorni furça të forta, tela pastrimi, furça me tel, gërryes si pastë dhëmbësh, tretës organikë (si alkool, aceton, vaj bananeje etj.), ujë të vluar, artikuj me acid ose alkale për të pastruar frigoriferin, sepse këto mund të dëmtojnë sipërfaqen e frigoriferit dhe pjesën e brendshme.

ZGJIDHJA E PROBLEMEVE

Problemet e thjeshta të mëposhtme mund të zgjidhen nga përdoruesi. Ju lutem të telefononi servisin nëse problemet nuk zgjidhen.

Problemi	Arsyeja e mundshme
Pajisja nuk punon	• Kontrolloni nëse pajisja është lidhur në rrymë ose nëse spina është vendosur mirë.
	• Kontrolloni nëse tensioni është shumë i ulët.
	• Kontrolloni nëse ka ndërprerje energjie ose ka rënë ndonjë siguresë.
Aromë e keqe	• Mbështillni mirë ushqimet me erë të fortë.
	• Kontrolloni nëse ka ushqime të prishura.
	• Pastroni pjesën e brendshme të frigoriferit.
Përdorimi i kompresorit për një kohë të gjatë.	• Punimi i frigoriferit për kohë të gjatë në verë është normal.
	• kur temperatura e ambientit është e lartë, ndaj nuk kështillohet që të mbani njëkohësisht tepër ushqime në pajisje.
	• Përpara se të vendosen në pajisje, ushqimet duhet të ftohen.
	• Dyert hapen shumë shpesh.
Drita nuk ndizet	• Kontrolloni nëse frigoriferi është lidhur me furnizimin me energji dhe nëse drita është e dëmtuar.
	• Ndërrojeni dritën me një specialist.
Dera nuk mund të mbyllet siç duhet	• Dera ka ngecur nga paketat e ushqimeve. Ka shumë ushqime.
	• Frigoriferi është i anuar.
Zhurmë e lartë	• Kontrolloni nëse dyshemeja është në nivel dhe nëse frigoriferi është vendosur që të mos lëvizë.
	• Kontrolloni nëse pjesët janë vendosur në vendet e duhura.

AL

Problemi	Arsyeja e mundshme
Gomina e derës nuk mbyllet mirë	• Hiqni materialet e huaja nga gomina e derës.
	• Ngroheni gominën e derës dhe pastaj ftoheni që të rikthehet forma (për ta ngrohur përdorni një tharëse flokësh ose një peshqir të nxehtë).
Tabakaja e mbledhjes së ujit derdhet	• Nuk ka shumë ushqim në dhomë ose ushqimi që ndodhet përmban tepër ujë, dhe kjo shkakton shkrirje të tepruar.
	• Dyert nuk janë mbyllur saktë, duke krijuar brymë kur hyn ajri dhe rritje të nivelit të ujit për shkak të shkrirjes.
Fole e nxehtë	• Ka shpërndarje të nxehtësisë së kondensatorit të integruar nga foleja, gjë që është normale. Kur foleja nxehet për shkak të temperaturës së lartë të ambientit, ruajtjes së një sasie të madhe ushqimi ose fikjes së kompresorit, siguroni ajrim të mirë për të lehtësuar shpërndarjen e nxehtësisë.
Kondensim i sipërfaqes	• Kondensimi i sipërfaqes së jashtme dhe gominave të dyerve të frigoriferit është normal kur lagështia e ambientit është shumë e lartë. Thjesht thajeni kondensimin me një peshqir të pastër.
Zhurmë anormale	• Zukatje: Kompresori mund të prodhojë zhurmë zukatjeje gjatë përdorimit dhe kjo zukatje është e lartë veçanërisht gjatë ndezjes ose ndalimit. Kjo është normale.
	• Gërvimë: Gazi ftohës që rrjedh brenda pajisjes mund të krijojë një zhurmë gërvime, e cila është normale.

AL

CE

Nëpërmjet këtij dokumenti, Midea deklaron se pajisja me funksionalitetin SmartHome përmbush kërkesat thelbësore dhe kushtet e tjera paraprake përkatëse të Direktivës 2014/53/EU. Një deklaratë e detajuar e konformitetit RED mund të gjendet në internet, në adresën www.midea.com, ndërmjet dokumenteve shtesë në faqen e produktit të pajisjes suaj.

Brezi 2,4 GHz: Maksimumi 100 mW
Brezi 5 GHz: Maksimumi 100 mW

AL

SHTOJCË

Veçanërisht për standardin e ri evropian

Pjesët e porositura në tabelën e mëposhtme mund të blihen nëpërmjet kanalit të ofruesit të shërbimeve.

Pjesa e porositur	Ofrohet nga	Koha minimale që kërkohet për sigurimin
Termostate	Personali profesionist i mirëmbajtjes	Të paktën 7 vjet pas nxjerrjes në treg të modelit të fundit
Sensorë temperature	Personali profesionist i mirëmbajtjes	Të paktën 7 vjet pas nxjerrjes në treg të modelit të fundit
Panele qarku të stampuar	Personali profesionist i mirëmbajtjes	Të paktën 7 vjet pas nxjerrjes në treg të modelit të fundit
Burimet e dritës	Personali profesionist i mirëmbajtjes	Të paktën 7 vjet pas nxjerrjes në treg të modelit të fundit
Doreza dyersh	Riparuesit profesionistë dhe përdoruesit përfundimtarë	Të paktën 7 vjet pas nxjerrjes në treg të modelit të fundit
Menteshat e derës	Riparuesit profesionistë dhe përdoruesit përfundimtarë	Të paktën 7 vjet pas nxjerrjes në treg të modelit të fundit
Tabakatë	Riparuesit profesionistë dhe përdoruesit përfundimtarë	Të paktën 7 vjet pas nxjerrjes në treg të modelit të fundit
Shportat	Riparuesit profesionistë dhe përdoruesit përfundimtarë	Të paktën 7 vjet pas nxjerrjes në treg të modelit të fundit
Gomina dere	Riparuesit profesionistë dhe përdoruesit përfundimtarë	Të paktën 10 vjet pas nxjerrjes në treg të modelit të fundit

AL

I nderuar klient,

1. Nëse dëshironi që ta ktheni ose ta zëvendësoni produktin, ju lutemi të kontaktoni dyqanin ku e bletë.

(Mos harroni të merrni me vete faturën e blerjes)

2. Nëse produkti prishet dhe ka nevojë për riparim, ju lutemi të kontaktoni kompaninë e shërbimeve pas shitjes.

MBANI PARASYSH

Informacioni i modelit në bazën e të dhënave të produktit, si dhe identifikuesi i modelit mund të gjenden nëpërmjet lidhjes së internetit, duke skanuar kodin QR nëse ka, mbi etiketën e efikasitetit të energjisë së produktit.
Për më shumë informacion rreth efikasitetit të energjisë së pajisjes,
vizitoni https://ec.europa.eu dhe kërkoni duke përdorur emrin e modelit.
Emri i modelit mund të gjendet në etiketën e klasifikimit të pajisjes.

Zona më e ftohtë në frigorifer

OPSIONALE: Treguesi i temperaturës OK

- Treguesi i temperaturës OK mund të përdoret për të përcaktuar temperatura nën +4°C. Ulni gradualisht temperaturën nëse shenja nuk tregon "OK".

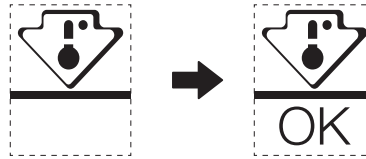

- Për të garantuar temperaturën në këtë zonë, mos e ndryshoni pozicionin e raftit. Frigoriferët me ajër të forcuar (të pajisur me ventilator ose modelet Pa Ngrirje), simboli i zonës më të ftohtë nuk tregohet sepse temperatura brenda është homogjene.

Konfigurimi i treguesit të temperaturës

- Për t'ju ndihmuar ta konfiguroni mirë frigoriferin, ai është i pajisur me një tregues temperature që monitoron temperaturën mesatare në zonën më të ftohtë.
- PARALAJMËRIM: Ky tregues ka për qëllim të punojë vetëm me frigoriferin tuaj, mos e përdorni në një frigorifer tjetër (në fakt, zona më e ftohtë nuk është e njëjtë), apo për ndonjë përdorim tjetër.

Kontrollimi i temperaturës në zonën më të ftohtë

- Me treguesin e temperaturës, mund të kontrolloni rregullisht që temperatura e zonës më të ftohtë është e saktë. Por, temperatura e brendshme e frigoriferit varet nga disa faktorë, si temperatura e ambientit të dhomës, sasia e ushqimit të ruajtur dhe shpeshtësia e hapjes së derës. Duhet të merren parasysh këta faktorë kur konfigurohet pajisja.
- Kur treguesi thotë «OK», kjo do të thotë që termostati është vendosur mirë dhe temperatura e brendshme është e saktë.
- Nëse treguesi i temperaturës bëhet I BARDHË, kjo do të thotë që temperatura është tepër e lartë; në këtë rast, rriteni kontrollin e temperaturës së frigoriferit dhe prisni 12 orë para se të bëni një kontroll tjetër me sy të treguesit. Kur futen ushqime të freskëta ose dera është lënë hapur, ekziston mundësia që treguesi i temperaturës të bëhet I BARDHË pas njëfarë kohe.

AL

DĚKOVNÝ DOPIS

Děkujeme, že jste si vybrali společnost Midea! Před použitím nového výrobku Midea si prosím důkladně přečtěte tento návod, abyste se ujistili, že víte, jak bezpečně ovládat vlastnosti a funkce, které váš nový spotřebič nabízí.

OBSAH

DĚKOVNÝ DOPIS ---------- 01

SPECIFIKACE ---------- 02

POPIS VÝROBKU ---------- 03

INSTALACE VÝROBKU ---------- 04

PROVOZNÍ POKYNY ---------- 11

NASTAVENÍ A PROVOZ APLIKACE ---------- 16

ČIŠTĚNÍ A ÚDRŽBA ---------- 18

ODSTRAŇOVÁNÍ PROBLÉMŮ ---------- 19

PŘÍLOHA ---------- 22

CZ

SPECIFIKACE

Model výrobku	MDRB521MIC
Jmenovité napětí/frekvence	220-240V~/50Hz
Jmenovitý Proud	1,1A
Celkový objem	378L
Objem Přihrádky pro Skladování Čerstvých potravin	256L
Objem Skladovaných Zmrazených Potravin	122L
Doba Nárůstu Teploty	13h
Mrazicí Kapacita	7,5kg/24h
Celkové rozměry (š x h x v)	595x700x2010mm

Smart Home

Model bezdrátového síťového modulu	MWB-S-WB01
Standard	IEEE 802.11b/g/n
Typ antény	PCB anténa
Frekvenční pásmo	2 400–2 483.5 MHz
Provozní teplota	0–85 °C, provozní vlhkost: 10–85 %
Vstup napájení	Max. 5 V DC / 500 mA Přenosový výkon: <20 dBm

CZ

POPIS VÝROBKU

Názvy součástí

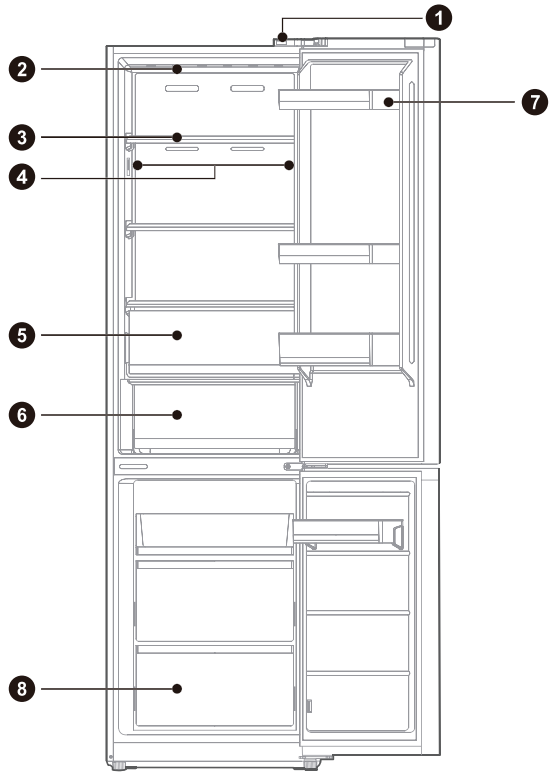

1	Dveřní spínač	**5**	Box na ovoce a zeleninu
2	Světlo LED	**6**	Box na maso a ryby
3	Police	**7**	Dveřní přihrádka
4	LED osvětlení (u některých modelů)	**8**	Zásuvka

CZ

POZOR

Výše uvedený obrázek je pouze orientační. Skutečná konfigurace závisí na fyzickém produktu nebo na prohlášení distributora.

INSTALACE VÝROBKU

Pokyny k instalaci

Pro chladicí zařízení s klimatickou třídou

- V závislosti na klimatické třídě je tento chladicí přístroj určen k použití v rozmezí okolní teploty podle následující tabulky.
- Klimatickou třídu najdete na výrobním štítku. Výrobek nemusí správně fungovat při teplotách mimo uvedený rozsah.
- Klimatickou třídu najdete na štítku výrobku.

Efektivní teplotní rozsah

- Výrobek je navržen tak, aby normálně fungoval v teplotním rozsahu specifikovaném jeho třídou.

Třída	Symbol	Rozsah okolní teploty °C	
		IEC 62552 (ISO 15502)	ISO 8561
Rozšířený mírný pás	SN	+ 10 až + 32	+ 10 až + 32
Mírný pás	N	+ 16 až + 32	+ 16 až + 32
Subtropický	ST	+ 16 až + 38	+ 18 až + 38
Tropické	T	+ 16 až + 43	+ 18 až + 43

Rozměry a odstupy

- Příliš malá vzdálenost od přilehlých předmětů může mít za následek zhoršení mrazicí schopnosti a zvýšení nákladů na elektrickou energii. Při instalaci spotřebiče ponechte od každé přilehlé stěny více než 100 mm volného prostoru.

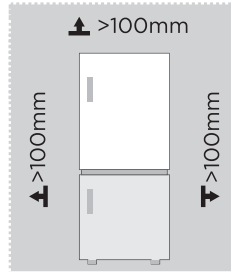

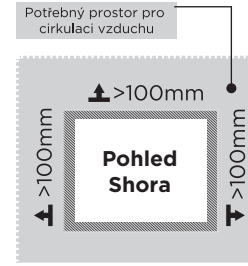

CZ

POZOR

Výše uvedený obrázek je pouze orientační. Skutečná konfigurace bude záviset na fyzickém produktu nebo prohlášení distributora

Schéma prostorových nároků (při otevřených a zavřených dveřích)

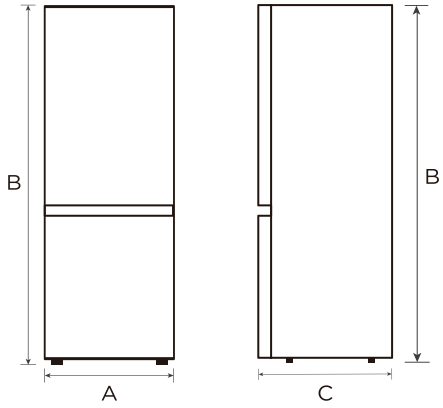

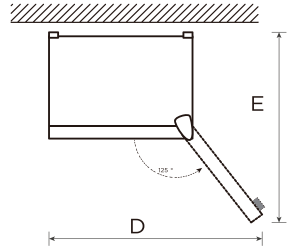

Šířka	Celková výška	Hloubka	Šířka dveře se otevírají pod úhlem 125°	Hloubka dveře se otevírají pod úhlem 125°
A	B	C	D	E
595	2010	700	1168	1150

Upozornění: Všechny rozměry v mm

CZ

Výměna dveří zprava doleva

Seznam nástrojů, které má uživatel poskytnout	
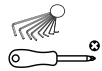	Křížový šroubovák
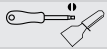	Tmelící nůž Šroubovák s tenkou čepelí
	Nástrčný klíč 5/16“
	Maskovací páska

1. Před provedením této operace vypněte spotřebič. Odstraňte všechny potraviny z dveřních polic.
2. Odstraňte ozdobný kryt levého horního závěsu, kryt pravého horního závěsu a pravý horní závěs a odpojte pravé signální vedení (svorka signálního vedení 1, 2) v horní části těla skříňky.

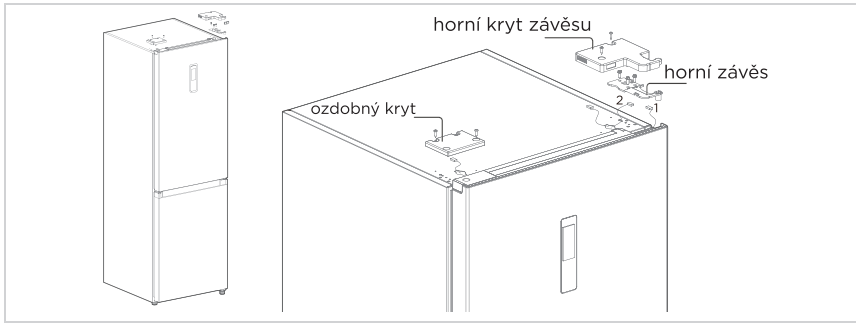

3. Vyjměte tělo chladicích dveří (dávejte pozor, abyste neztratili malé části, jako je objímka hřídele a zarážka na dveřích); Vyjměte prostřední závěs a odstraňte ozdobný kryt otvoru závěsu na druhé straně.

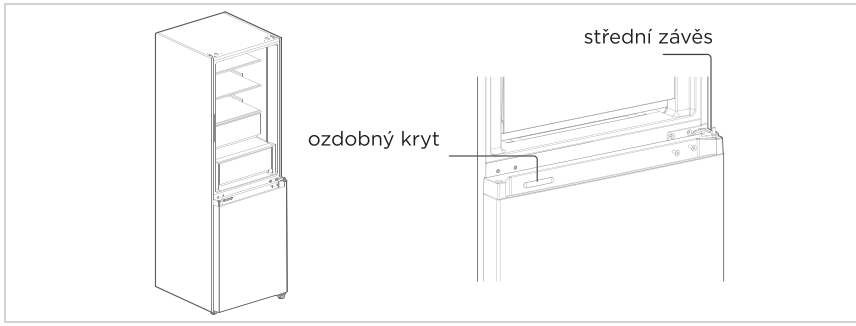

4. Vyjměte tělo mrazicích dveří (dávejte pozor, abyste neztratili malé části, jako je objímka hřídele a zarážka na dveřích); vyjměte závěs a nastavte úhel. Vyjměte a nainstalujte spodní hřídel závěsu na druhou stranu závěsu a nainstalujte upravený spodní závěs na druhou stranu skříně.

CZ

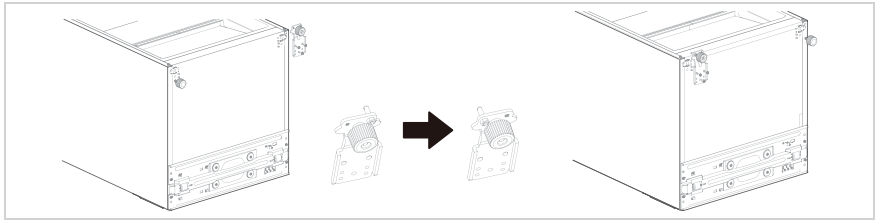

5. Výměna dvířek chladničky:
   1) Odstraňte krycí desku horního koncového krytu dveří chladničky a levý ozdobný kryt. Nainstalujte objímku horního hřídele a signální vedení tělesa dveří na druhou stranu a zakryjte horní koncovou krycí desku. Vyjměte pravý ozdobný kryt ze sáčku s příslušenstvím a nainstalujte jej na druhou stranu horního koncového krytu.
   2) Odstraňte samo zamykání dvířek, zarážku dvířek a objímku hřídele chladicích dveří, vyjměte levý samo zamykací dvířka z tašky s příslušenstvím, nainstalujte jej na levou stranu spodního koncového krytu chladicích dveří, vyměňte zarážku dveří a objímku hřídele na levé straně spodního koncového krytu chladicích dveří.

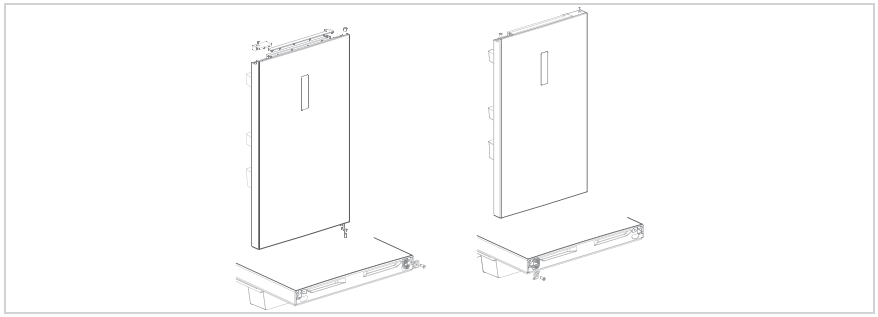

6. Výměna mrazících dvířek:
   1) Vyjměte objímku hřídele a víčko horního koncového krytu mrazicích dvířek a nainstalujte je na levou a pravou výměnnou pozici.
   2) Odstraňte samo zamykání dvířek, zarážku dvířek a objímku hřídele mrazicích dvířek, vyjměte levý samo zamykací dvířka ze sáčku s příslušenstvím, nainstalujte jej na levou stranu spodního koncového krytu dvířek mrazničky, vyměňte zarážku dveří a pouzdro hřídele na levou stranu spodního koncového krytu mrazicích dveří.

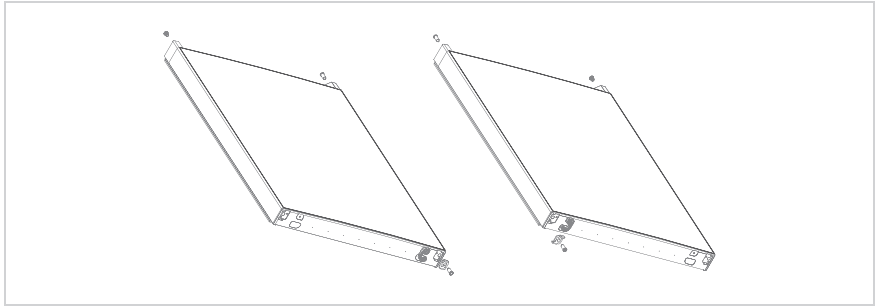

CZ

7. Nainstalujte vyměněná mrazicí dvířka na spodní závěs, poté nainstalujte prostřední závěs a zakryjte ozdobný kryt otvoru pro závěs.

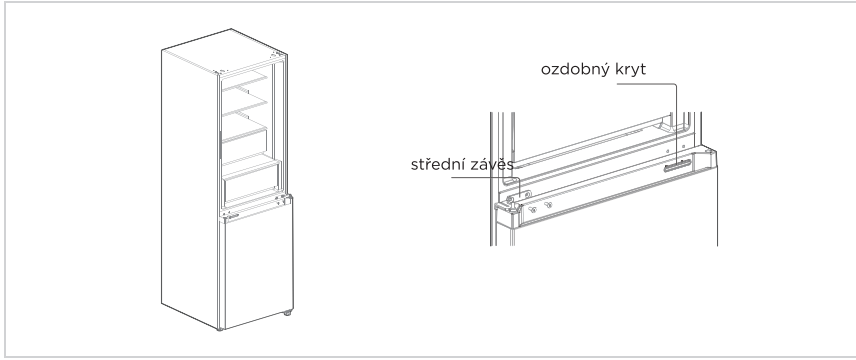

8. Vyjměte kryt levého horního závěsu a levý horní závěs ze sáčku s příslušenstvím. Umístěte tělo chladicích dveří na prostřední závěs a nainstalujte levý horní závěs. Připojte horní signální vedení 4 chladničky k signálnímu vedení 1 těla dveří a signální vedení 2 k signálnímu vedení 3. Nakonec vyměňte ozdobný kryt závěsu na pravé straně tělesa skříně (poznámka: při výměně ozdobného krytu závěsu na pravé straně tělesa skříně je třeba odříznout dvě vložky na ozdobném krytu závěsu (jak je znázorněno na obrázku)).

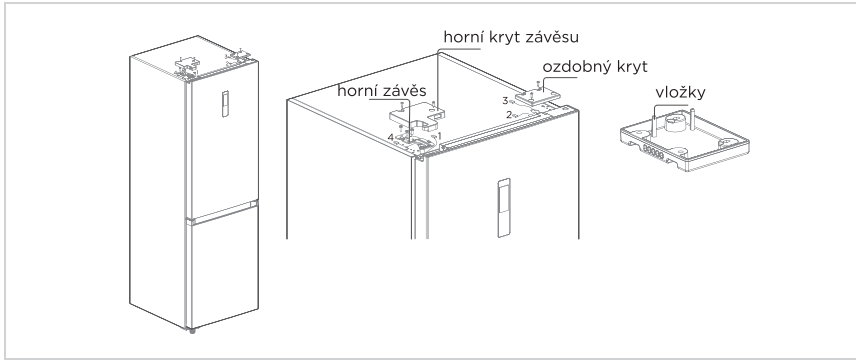

Všechny ilustrace bez záruky. Technické změny vyhrazeny.

CZ

Vyrovnávací patky

Aby se zabránilo vibracím, musí být jednotka vyrovnaná.

V případě potřeby nastavte vyrovnávací šrouby, abyste vyrovnali nerovnosti podlahy.

Přední část by měla být o něco vyšší než zadní, aby se dveře lépe zavíraly.

Vyrovnávací šrouby lze snadno otočit mírným nakloněním skříňky.

Otáčením vyrovnávacích šroubů proti směru hodinových ručiček jednotku zvednete, otáčením ve směru hodinových ručiček ji snížíte.

Přemístění spotřebiče

1. Z vnitřku spotřebiče odstraňte všechny potraviny.
2. Vytáhněte síťovou zástrčku, zasuňte ji a upevněte do háčku na zadní nebo horní straně spotřebiče.
3. Části, jako jsou police a madlo dveří, přelepte páskou, abyste zabránili jejich pádu při přemísťování spotřebiče.
4. Spotřebič přemisťujte opatrně ve více než dvou lidech. Při přepravě spotřebiče na delší vzdálenost jej udržujte ve vzpřímené poloze.
5. Po instalaci spotřebiče zapojte zástrčku do zásuvky a spotřebič zapněte.

POZOR

Bezpečnostní opatření před provozem:
Před prováděním změn musí být chladnička odpojena od napájení.
Je třeba přijmout opatření, aby nedošlo k úrazu.

Změna světla

- Jakoukoli výměnu nebo údržbu LED žárovek má provádět výrobce, jeho servisní zástupce nebo podobně kvalifikovaná osoba.

POZOR

Tento výrobek obsahuje světelný zdroj třídy energetické účinnosti (G).

Připojení spotřebiče

Po instalaci spotřebiče zapojte zástrčku do zásuvky.

CZ

POZOR

Po připojení napájecího kabelu (nebo zástrčky) do zásuvky počkejte 2 až 3 hodiny, než do spotřebiče vložíte potraviny. Pokud přidáte potraviny před úplným vychladnutím spotřebiče, mohou se zkazit.

Tipy pro úsporu energie

- Spotřebič neumisťujte do blízkosti sporáků, radiátorů nebo jiných zdrojů tepla. Pokud je okolní teplota vysoká, kompresor běží častěji a déle, což vede ke zvýšené spotřebě energie.
- Zajistěte dostatečné větrání ve spodní části spotřebiče, po stranách spotřebiče a v zadní části spotřebiče. Nikdy nezakrývejte větrací otvory.
- Věnujte prosím také pozornost rozměrům roztečí v kapitole „Instalace“.
- Uspořádání zásuvek, polic a regálů, jak je znázorněno na obrázku, nabízí nejefektivnější využití energie, a proto by mělo být pokud možno zachováno. Všechny zásuvky a police by měly zůstat ve spotřebiči, aby se udržela stabilní teplota a šetřila se energie.
- Chcete-li získat větší úložný prostor (např. pro velké chlazené/mražené zboží), můžete prostřední zásuvky vyjmout. Horní a dolní zásuvky a police by se měly v případě potřeby vyjmout jako poslední.
- Rovnoměrně naplněný prostor chladničky/mrazničky přispívá k optimální spotřebě energie. Vyhněte se proto prázdným nebo poloprázdným přihrádkám.
- Před vložením teplých potravin do chladničky/mrazničky je nechte vychladnout. Potraviny, které již vychladly, zvyšují energetickou účinnost.
- Zmrazené potraviny nechte rozmrazit v chladničce. Chladnost zmrazených potravin snižuje spotřebu energie v chladicím prostoru, a tím zvyšuje energetickou účinnost.
- Dveře otevírejte jen na nezbytně nutnou dobu, abyste minimalizovali únik chladu. Krátké otevření dveří a jejich řádné zavření snižuje spotřebu energie.
- Těsnění dvířek spotřebiče musí být v naprostém pořádku, aby se dvířka správně zavírala a zbytečně se nezvyšovala spotřeba energie.

PROVOZNÍ POKYNY

Ovládací panel

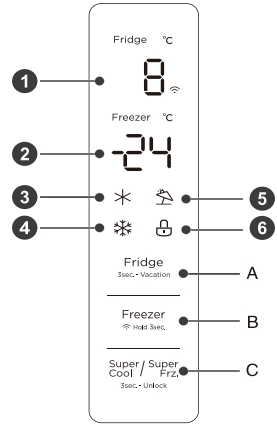

	Displej		Tlačítko
1	Chladicí komora plocha pro zobrazení teploty	A	Tlačítko nastavení teploty chladicí komora
2	Oblast zobrazení teploty mrazicí komory	B	Tlačítko nastavení teploty mrazicí komora
3	Ikonka Rychlého chlazení	C	Tlačítko Super chlazení/super mrazení
4	Ikonka Rychlého mrazení		
5	Ikonka Dovolená		
6	Ikona zámku		

POZOR
Skutečný ovládací panel se může u jednotlivých modelů lišit.

Displej

- Při prvním zapnutí napájení chladničky se obrazovka displeje zobrazí celkem na 3 sekundy. Poté obrazovka přejde do normálního zobrazení provozu. Při prvním použití chladničky by měly být teploty v chladicí komoře a mrazicí komoře nastaveny na 5 °C resp. -18 °C.
- Při výskytu chyby se na panelu displeje zobrazí kód chyby (viz následující strana), za normálního chodu se na panelu displeje zobrazí nastavená teplota chladicí komory, mrazicí komory.
- Za normálních okolností, pokud na chladničce není po dobu 30 sekund provedena žádná manuální operace, ovládací panel se automaticky uzamkne a v uzamčeném stavu kontrolka displeje po 30 sekundách zhasne.

CZ

Zamknout / odemknout

- V nezamčeném stavu stiskněte a podržte tlačítko Super Cool / Super Frz. (3sec.- Unlock) po dobu 3 sekund, abyste vstoupili do uzamčeného stavu a zazní zvukový signál uzamčení.
- V uzamčeném stavu stiskněte a podržte tlačítko Super Cool / Super Frz. (3sec.- Unlock) po dobu 3 sekund, abyste vstoupili do neuzamčeného stavu a zazní zvukový signál odemčení.
- Po 30 sekundách bez stisknutí tlačítka přejde automaticky do uzamčeného stavu a externí zobrazovací panel se zvukovým signálem současně vydá zvukový signál zámku.
- Operaci spuštění zvukového signálu lze provést v uzamčeném stavu a všechny ostatní klíčové operace musí být provedeny v odemčeném stavu.
- Pokud je operace v uzamčeném stavu, zobrazí se chybový zvukový signál.

Nastavení teploty chladicí komory

- Kliknutím na tlačítko Fridge (3sec.- Vacation) změníte nastavenou teplotu chladicí komory, při každém kliknutí na tlačítko nastavení teploty chladicí komory se nastavená teplota sníží o 1 °C.
- Rozsah nastavení teploty chladicí komory je 2 °C ~ 8 °C. Pokud je nastavená teplota 2 °C.
- Po opětovném kliknutí na tlačítko se nastavená teplota chladicí komory přepne na 8 °C.

Nastavení teploty mrazicí komory

- Kliknutím na tlačítko Freezer změníte nastavenou teplotu mrazicí komory, při každém kliknutí na tlačítko nastavení teploty mrazicí komory se nastavená teplota sníží o 1 °C.
- Rozsah nastavení teploty pro mrazicí komoru je -24 ~ -16 °C.
- Když je teplota -24 °C, klikněte na tlačítko znovu, nastavená teplota mrazicí komory se přepne na -16 °C.

POZOR

Doporučené nastavení: chladicí komora 4 °C, mrazicí komora -18 °C.

Režim Dovolená

- Dlouhým stisknutím tlačítka nastavení teploty chlazení(3s) nastavíte/zrušíte prázdninový režim.
- Při nastavení prázdninového režimu se vypne chlazení, zhasne oblast zobrazení teploty chlazení a mrazení se automaticky nastaví na -18 °C;
- Nastavením tlačítek chlazení/mrazení/ super chlazení a super mrazení ukončíte prázdninový režim.
- Po opuštění prázdninového režimu se nastavená teplota chlazení automaticky vrátí na nastavenou teplotu před prázdninovým režimem; nastavená teplota mrazení se automaticky vrátí na nastavenou teplotu před prázdninovým režimem; přejděte do normálního provozního režimu.

CZ

Režim super zmrazení

- Režim super chlazení a super mrazení, stiskněte tlačítko Super Cool / Super Frz. 3sec - Unlock, pořadí nastavení je: super chlazení -> super mrazení -> zrušit.
- Při nastavení/zrušení režimu super chlazení se zapne/vypne příslušná ikona super chlazení.
- Při nastavení režimu super chlazení se chlazení automaticky nastaví na 2 °C.
- Po ukončení režimu super chlazení se nastavená teplota chladicího prostoru automaticky vrátí na nastavenou teplotu před režimem rychlého chlazení.
- Je-li nastaven režim super mrazení, svítí příslušná ikona super mrazení.
- Pokud je nastaven režim super mrazení, mrazení se automaticky nastaví na -24 °C.
- Po ukončení režimu super mrazení se nastavená teplota mrazicího prostoru automaticky vrátí na teplotu nastavenou před režimem super mrazení.
- Režim Super chlazení se automaticky vypne po 6 hodinách.
- Režim super mrazení se automaticky vypne po 24 hodinách.

POZOR

Funkce rychlého zmrazení je navržena tak, aby zachovala nutriční hodnotu potravin v mrazničce. Dokáže zmrazit potraviny v co nejkratší době. Pokud se zmrazuje velké množství potravin najednou, doporučujeme, aby uživatel zapnul funkci rychlého zmrazení a potraviny vložil dovnitř. V tomto okamžiku se zvýší rychlost mrazení mrazicího oddílu, což může potraviny rychle zmrazit, účinně uzamknout výživové látky a usnadnit jejich skladování.

Upozornění na otevření a ovládání alarmu

- Pokud jsou dveře chladničky otevřené po dobu 120 sekund bez zavření, zvukový signál bude znít, dokud se dveře chladničky nezavřou; jakékoliv tlačítko zruší alarm.

Indikace poruchy

- Následující varování zobrazená na displeji indikují odpovídající závady lednice. Ačkoli lednice může mít i nadále funkci skladování za studena s následujícími poruchami, uživatel by měl kontaktovat odborníka na údržbu, aby zajistil optimální provoz spotřebiče.

Kód závady	Popis Poruchy
E1	Porucha teplotního senzoru chladicí komory
E2	Porucha teplotního senzoru mrazicí komory
E3	Porucha teplotního čidla v zóně masa a ryb
E5	Chyba obvodu detekce snímače odmrazování a zmrazení
E6	Chyba v komunikaci
E7	Chyba čidla okolní teploty

CZ

Tipy pro skladování potravin

Mrazicí oddíl

- Mraznička je určena ke skladování potravin zmrazených při velmi nízké teplotě, k dlouhodobému skladování zmrazených potravin a k výrobě ledu.
- Police ve dveřích mrazničky používejte pouze k ukládání zmrazených potravin, nikoli k ukládání teplých potravin určených ke zmrazení.
- Nedávejte vedle sebe čerstvé a mražené potraviny. Zmrazené potraviny mohou rozmrznout.
- Při zmrazování čerstvých potravin (např. masa, ryb nebo sekaného masa) je nakrájejte na části, které lze použít současně.
- Skladování zmrazených potravin: pokyny jsou obvykle uvedeny na obalech a je třeba je dodržovat. Pokud na obalu nejsou žádné informace, neměly by se potraviny skladovat déle než tři měsíce od data nákupu.
- Při nákupu zmrazených potravin se ujistěte, že byly zmrazeny při vhodné teplotě a že obal není poškozen.
- Zmrazené potraviny by měly být uchovávány ve vhodných obalech, aby si zachovaly svou kvalitu, a měly by být co nejdříve vráceny do mrazicího oddílu.
- Pokud balení zmrazených potravin vykazuje vlhkost nebo neobvyklé vyboulení, je pravděpodobné, že bylo skladováno při nesprávné teplotě a obsah je zkažený.
- Doba skladování zmrazených potravin závisí na teplotě v místnosti, nastavení termostatu, četnosti otevírání dveří mrazničky, druhu potraviny a době přepravy výrobku z obchodu do domácnosti. Vždy dodržujte pokyny uvedené na obalu a nikdy nepřekračujte maximální dobu skladování uvedenou na obalu.

Chladicí prostor

- Abyste snížili vlhkost a následné tvoření ledu, nikdy nevkládejte do chladničky tekutiny v neuzavřených nádobách. Námraza má tendenci se koncentrovat v nejchladnějších částech výparníku. Skladování nezakrytých tekutin vede k častější potřebě odmrazování.
- Nikdy nedávejte do chladničky teplé potraviny. Ty by měly být nejprve zchlazeny při pokojové teplotě a poté umístěny tak, aby byla zajištěna dostatečná cirkulace vzduchu v chladničce.
- Potraviny nebo nádoby s potravinami by se neměly dotýkat zadní stěny chladničky, protože by k ní mohly přimrznout. Pravidelně neotvírejte dveře chladničky.
- Maso a čisté ryby (zabalené v obalu nebo v plastové fólii) lze uložit do chladničky, je možné je pak spotřebovat do 1-2 dnů.
- Ovoce a zeleninu bez obalu lze umístit do části určené pro čerstvé ovoce a zeleninu.

CZ

POZOR

Optimální nastavení teploty v jednotlivých oddílech závisí na okolní teplotě. Výše uvedená optimální teplota vychází z okolní teploty 25 °C.

Objed-návka	TYP přihrádek	Teplota cílo-vého úložiště. [°C]	Vhodné potraviny
1	Chladnička	+2 ~ +8	Vejce, vařené potraviny, balené potraviny, ovoce a zelenina, mléčné výrobky, koláče, nápoje a další potraviny nejsou vhodné ke zmrazení.
2	(***)*-Mraznička	≤-18	Mořské plody (ryby, krevety, měkkýši), sladkovodní produkty a masné výrobky (doporučená doba skladování 3 měsíce, čím delší doba skladování, tím horší chuť a výživové hodnoty), vhodné pro zmrazené čerstvé potraviny.
3	***-Mraznička	≤-18	Mořské plody (ryby, krevety, měkkýši), sladkovodní produkty a masné výrobky (doporučená doba skladování 3 měsíce, čím delší doba skladování, tím horší chuť a výživové hodnoty), vhodné pro zmrazené čerstvé potraviny.
4	**-Mraznička	≤-12	Mořské plody (ryby, krevety, měkkýši), sladkovodní produkty a masné výrobky (doporučená doba skladování 3 měsíce, čím delší doba skladování, tím horší chuť a výživové hodnoty), vhodné pro zmrazené čerstvé potraviny.
5	*-Mraznička	≤-6	Mořské plody (ryby, krevety, měkkýši), sladkovodní produkty a masné výrobky (doporučená doba skladování 3 měsíce, čím delší doba skladování, tím horší chuť a výživové hodnoty), vhodné pro zmrazené čerstvé potraviny.
6	0-hvězdiček	-6 ~ 0	Čerstvé vepřové maso, hovězí maso, ryby, kuřecí maso, některé balené zpracované potraviny atd. (Doporučuje se sníst během téhož dne, nejlépe do 3 dnů). Částečně zapouzdřené zpracované potraviny (nemrazitelné potraviny).
7	Mrazení	-2 ~ +3	Čerstvé/mražené vepřové maso, hovězí maso, kuřecí maso, sladkovodní produkty atd. (7 dní pod 0 °C a nad 0 °C se doporučuje spotřebovat během téhož dne, nejlépe ne za déle než 2 dny).Mořské plody (méně než 0 po dobu 15 dní, nedoporučuje se skladovat nad 0 °C.
8	Čerstvé potraviny	0 ~ +4	Čerstvé vepřové maso, hovězí maso, ryby, kuřecí maso, vařené jídlo atd.(Doporučuje se sníst během téhož dne, nejlépe ne za déle než 3 dny).
9	Víno	+5 ~ +20	Červené víno, bílé víno, šumivé víno atd.

CZ

POZOR

skladujte různé potraviny podle přihrádek nebo cílové skladovací teploty zakoupených potravin.

NASTAVENÍ A PROVOZ APLIKACE

Stažení aplikace SmartHome

Vyhledejte v obchodě s aplikacemi (Google Play, Apple App Store) text „SmartHome“ a najděte aplikaci SmartHome. Stáhněte si ji do svého telefonu a nainstalujte ji. Aplikaci se můžete také stáhnout naskenováním níže uvedeného kódu QR.



Registrace a přihlášení

Otevřete aplikaci SmartHome a začněte vytvořením účtu (můžete se také registrovat prostřednictvím účtu třetí strany). Pokud již účet máte, přihlaste se k němu.



Připojení zařízení k aplikaci SmartHome

1. Ujistěte se, že je mobilní telefon připojený k bezdrátové síti. Pokud není, přejděte k možnosti Nastavení a povolte bezdrátové sítě a funkci Bluetooth.
2. Zapněte zařízení.
3. Otevřete v telefonu aplikaci SmartHome.
4. Pokud se zobrazí zpráva „V blízkosti byla detekována chytrá zařízení“, klepnutím zařízení přidejte.

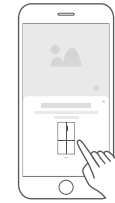

5. Pokud se žádná zpráva nezobrazí, vyberte na stránce ikonu „+“ a v seznamu blízkých dostupných zařízení vyberte zařízení. Pokud zařízení není v seznamu uvedeno, přidejte jej ručně podle kategorie zařízení a modelu zařízení.



CZ

6. Podle pokynů v aplikaci připojte zařízení k bezdrátové síti. Pokud se připojení nezdaří, pokračujte postupováním podle pokynů aplikace.



POZNÁMKA

1. Ujistěte se, že jsou vaše zařízení zapnutá.
2. Při připojování zařízení k síti mějte mobilní telefon dostatečně blízko zařízení.
3. Připojte mobilní telefon k domácí bezdrátové síti a ujistěte se, že znáte heslo bezdrátové sítě.
4. Zkontrolujte, zda váš bezdrátový směrovač podporuje pásmo 2,4 GHz, a zapněte jej. Pokud si nejste jisti, zda router podporuje pásmo 2,4 GHz, kontaktujte výrobce routeru.
5. Zařízení se nemůže připojit k bezdrátové síti, která vyžaduje ověření, a obvykle se objevuje ve veřejných prostorách, jako jsou hotely, restaurace apod. Připojte se k bezdrátové síti, která nevyžaduje ověření.
6. Při připojování zařízení k síti vypněte funkci WLAN+ (Android) nebo WLAN Assistant (iOS) mobilního telefonu.
7. V případě, že se vaše zařízení již dříve připojilo k bezdrátové síti, ale potřebuje se znovu připojit, klikněte na tlačítko "+" na domovské stránce aplikace a znovu přidejte zařízení podle kategorie a modelu zařízení podle pokynů v aplikaci.

ČIŠTĚNÍ A ÚDRŽBA

Rozmrazování

- Chladnička je vyrobena na principu chlazení vzduchem, a proto má funkci automatického odmrazování. Námrazu vzniklou změnou ročního období nebo teploty lze také odstranit ručně odpojením spotřebiče od napájení nebo otřením suchou utěrkou.

Čištění přihrádky dveří

- Podle směrové šipky na obrázku níže stiskněte zásobník oběma rukama a zatlačte jej nahoru, pak jej můžete vyjmout.
- Po vyjmutí zásobníku můžete jeho instalační výšku upravit podle svých požadavků.

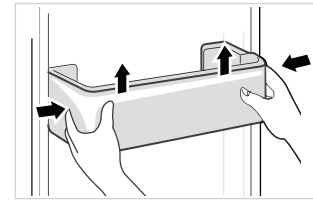

Čištění skleněné police

- Protože nejvnitřnější část obložení chladničky, kde se dotýká polic, má zarážku, musíte police zvednout nahoru, abyste je mohli vyjmout.
- Upravte nebo vyčistěte police podle svých požadavků.

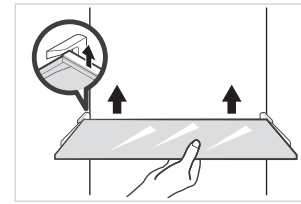

Čištění zásuvky na zeleninu

1. Vyjměte obsah zásuvky. Držte rukojeť zásuvky na zeleninu a úplně ji vytáhněte, dokud se nezastaví.
2. Zvedněte zásuvku na zeleninu a vyjměte ji vytažením.

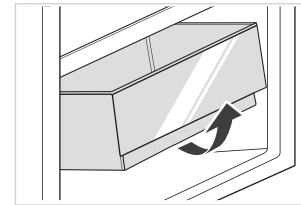

CZ

POZOR

K čištění se doporučují měkké ručníky nebo houba namočená ve vodě a nekorozivní neutrální čisticí prostředky. Mrazničku nakonec vyčistěte čistou vodou a suchým hadříkem. Před zapnutím napájení otevřete dvířka pro přirozené sušení. Nepoužívejte tvrdé kartáče, čisté ocelové kuličky, drátěné kartáče, abraziva, jako jsou zubní pasty, organická rozpouštědla (např. alkohol, aceton, banánový olej atd.), vařící vodu, kyselé nebo alkalické předměty k čištění chladničky, protože by mohlo dojít k poškození povrchu a vnitřku chladničky.

ODSTRAŇOVÁNÍ PROBLÉMŮ

Následující jednoduché problémy může řešit uživatel. Pokud se problémy nevyřeší, zavolejte prosím oddělení poprodejního servisu.

Problém	Možný důvod
Neúspěšná operace	• Zkontrolujte, zda je spotřebič připojen k napájení nebo zda je zástrčka v dobrém kontaktu.
	• Zkontrolujte, zda není napětí příliš nízké.
	• Zkontrolujte, zda nedošlo k výpadku napájení nebo k vypnutí dílčích obvodů.
Zápach	• Páchnoucí potraviny musí být pevně zabaleny.
	• Zkontrolujte, zda se v ní nenachází zkažené potraviny.
	• Vyčistěte vnitřek chladničky.
Dlouhodobý provoz kompresoru	• Dlouhý provoz chladničky je v létě normální.
	• při vysoké okolní teplotě Není vhodné mít ve spotřebiči příliš mnoho potravin najednou.
	• Potraviny musí před vložením do spotřebiče vychladnout.
	• Dveře se otevírají příliš často.
Světlo se nerozsvítí	• Zkontrolujte, zda je chladnička připojena k napájení a zda není poškozeno osvětlení.
	• Nechte si světlo vyměnit u odborníka.
Dveře nelze řádně zavřít	• Dveře se zasekávají o obaly s potravinami Je v nich umístěno příliš mnoho potravin.
	• Chladnička je nakloněná.
Hlasité zvuky	• Zkontrolujte, zda je podlaha rovná a zda je chladnička stabilně umístěna.
	• Zkontrolujte, zda je příslušenství umístěno na správných místech.

CZ

Problém	Možný důvod
Těsnění dveří netěsní	• Odstraňte cizí tělesa na těsnění dveří.
	• Zahřátí těsnění dveří a jeho následné ochlazení pro obnovu (nebo jej vyfoukejte elektrickým vysoušečem nebo použijte horký ručník pro ohřev).
Přeplnění vodní nádrže	• V komoře je příliš mnoho potravin nebo uložené potraviny obsahují příliš mnoho vody, což vede k silnému rozmrazování.
	• Dveře nejsou správně zavřené, což vede k namrzání v důsledku přístupu vzduchu a zvýšenému množství vody v důsledku odmrazování.
Horké bydlení	• Odvádění tepla vestavěného kondenzátoru přes kryt, což je normální Když se kryt zahřeje v důsledku vysoké okolní teploty, skladování příliš velkého množství potravin nebo vypnutí kompresoru, zajistěte zvukovou ventilaci, abyste usnadnili odvádění tepla.
Povrchová kondenzace	• Kondenzace na vnějším povrchu a těsnění dveří chladničky je normální, pokud je okolní vlhkost příliš vysoká. Kondenzát stačí otřít čistou utěrkou.
Abnormální hluk	• Buzz: Kompresor může během provozu vydávat bzučení, které je hlasité zejména při spuštění nebo zastavení. To je normální.
	• Vrzání: Chladivo proudící uvnitř spotřebiče může vrzat, což je normální.

CE

Společnost Midea tímto prohlašuje, že spotřebič s funkcí SmartHome splňuje základní požadavky a další příslušná ustanovení směrnice 2014/53/EU. Podrobné prohlášení o shodě RED naleznete online na adrese mezi dalšími dokumenty na stránce výrobku pro váš spotřebič.

CE

2.4 GHz band:100mW max.
5 GHz band: 100mW max.

CZ

PŘÍLOHA

Speciální pro novou evropskou normu

Objednané díly uvedené v následující tabulce lze získat v kanálu poskytovatele služeb

Objednaný díl	Poskytuje	Minimální doba potřebná pro poskytnutí
Termostaty	Profesionální pracovníci údržby	Nejméně 7 let po uvedení posledního modelu na trh
Teplotní čidla	Profesionální pracovníci údržby	Nejméně 7 let po uvedení posledního modelu na trh
Desky s plošnými spoji	Profesionální pracovníci údržby	Nejméně 7 let po uvedení posledního modelu na trh
Zdroje světla	Profesionální pracovníci údržby	Nejméně 7 let po uvedení posledního modelu na trh
Dveřní klika	Profesionální opraváři a koneční uživatelé	Nejméně 7 let po uvedení posledního modelu na trh
Závěsy dveří	Profesionální opraváři a koneční uživatelé	Nejméně 7 let po uvedení posledního modelu na trh
Zásobníky	Profesionální opraváři a koneční uživatelé	Nejméně 7 let po uvedení posledního modelu na trh
Koše	Profesionální opraváři a koneční uživatelé	Nejméně 7 let po uvedení posledního modelu na trh
Těsnění dveří	Profesionální opraváři a koneční uživatelé	Nejméně 10 let po uvedení posledního modelu na trh

Vážený zákazníku

1. Pokud chcete výrobek vrátit nebo vyměnit, obraťte se na obchod, kde jste jej zakoupili.

(Nezapomeňte s sebou vzít fakturu za nákup)

2. Pokud se váš výrobek porouchá a je třeba jej opravit, obraťte se na poskytovatele poprodejního servisu.

CZ

POZOR

Informace o modelu v databázi výrobků, stejně jako identifikátor modelu, lze získat prostřednictvím webového odkazu naskenovaného pomocí QR kódu, pokud je uveden na štítku energetické účinnosti výrobku.
Další informace o energetické účinnosti spotřebiče naleznete na adrese https://ec.europa.eu, kde zadejte název modelu.
Název modelu najdete na výrobním štítku spotřebiče.

Nejchladnější zóna v chladničce

VOLITELNĚ: Indikátor teploty OK

- Indikátor teploty OK lze použít k určení teploty pod +4 °C. Pokud ukazatel neukazuje "OK", postupně snižujte teplotu.

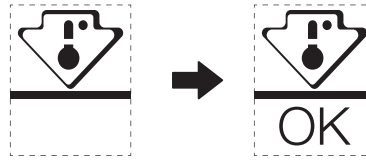

- Abyste zajistili teplotu v této oblasti, neměňte umístění police. Chladničky s nuceným oběhem vzduchu (vybavené ventilátorem nebo modely No Frost),symbol nejchladnější zóny není znázorněn, protože teplota uvnitř je homogenní.

Nastavení indikátoru teploty

- Abyste mohli chladničku dobře nastavit, je vybavena ukazatelem teploty, který sleduje průměrnou teplotu v nejchladnější zóně.
- UPOZORNĚNÍ:Tento indikátor je určen pouze pro vaši chladničku, nepoužívejte jej v jiné chladničce (nejchladnější zóna totiž není stejná) ani pro jiné použití.

Kontrola teploty v nejchladnější zóně

- Pomocí ukazatele teploty můžete pravidelně kontrolovat, zda je teplota nejchladnější zóny správná. Vnitřní teplota chladničky totiž závisí na několika faktorech, jako je okolní teplota v místnosti, množství uložených potravin a četnost otevírání dveří. Tyto faktory berte v úvahu při nastavování zařízení.
- Pokud se na ukazateli zobrazí " OK ", znamená to, že je termostat dobře nastaven a vnitřní teplota je správná.
- Pokud se ukazatel teploty změní na BÍLÝ, znamená to, že je teplota příliš vysoká; v takovém případě zvyšte nastavení regulace teploty v chladničce a počkejte 12 hodin, než provedete novou vizuální kontrolu ukazatele. Po vložení čerstvých potravin nebo při ponechání otevřených dvířek se může stát, že se ukazatel teploty po chvíli změní na BÍLÝ.

CZ

ĎAKOVNÝ LIST

Ďakujeme, že ste si vybrali Midea! Pred použitím vášho nového výrobku Midea si pozorne prečítajte tento návod, aby ste sa uistili, že viete, ako bezpečne ovládať vlastnosti a funkcie, ktoré váš nový spotrebič ponúka.

OBSAH

ĎAKOVNÝ LIST ---------- 01

ŠPECIFIKÁCIA ---------- 02

PREHĽAD VÝROBKU ---------- 03

INŠTALÁCIA VÝROBKU ---------- 04

NÁVOD NA OBSLUHU ---------- 11

NASTAVENIE A PREVÁDZKA APLIKÁCIE ---------- 16

ČISTENIE A ÚDRŽBA ---------- 18

RIEŠENIE PROBLÉMOV ---------- 19

DODATOK ---------- 22

SK

ŠPECIFIKÁCIA

Model výrobku	MDRB521MIC
Menovité napätie/frekvencia	220-240V~/50Hz
Napätie	1,1A
Celkový objem	378L
Objem priestoru na skladovanie čerstvých potravín	256L
Objem priestoru na skladovanie mrazených potravín	122L
Doba stúpania teploty	13h
Zmrazovacia kapacita	7,5kg / 24h
Celkový rozmer (Š x H x V)	595x700x2010mm

Smart Home

Model s modulom bezdrôtovej siete	MWB-S-WB01
Norma	IEEE802.11b /g /n
Typ antény	Tlačená anténa PCB
Frekvenčné pásmo	2400 až 2483.5 MHz
Prevádzková teplota	0 °C až 85 °C/32 °F až 185 °F, prevádzková vlhkosť 10 % až 85 %
Vstupný príkon	Jednosmer. 5 V/500 mA max. Výkon prenosu: < 20 dBm

SK

PREHĽAD VÝROBKU

Názvy súčiastok

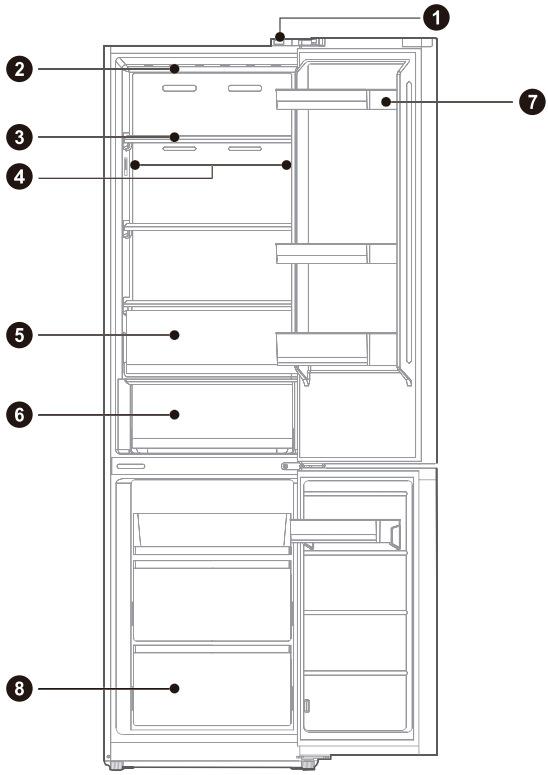

1	Dverový spínač	**5**	Krabička na ovocie a zeleninu
2	LED svetlo	**6**	Krabička na mäso a ryby
3	Polička	**7**	Priehradka vo dverách chladničky
4	LED svetlo (pre niektoré modely)	**8**	Zásuvka

SK

POZOR

Obrázok vyššie slúži iba na informáciu. Skutočná konfigurácia bude závisieť od fyzického produktu alebo vyjadrenia distribútora.

INŠTALÁCIA VÝROBKU

Návod na inštaláciu

Pre chladiace spotrebiče s klimatickou triedou

- V závislosti od klimatickej triedy je tento chladiaci spotrebič určený na používanie pri teplotách okolia, ako je uvedené v nasledujúcej tabuľke.
- Klimatická trieda je uvedená na typovom štítku. Výrobok nemusí správne fungovať pri teplotách mimo špecifického rozsahu.
- Klimatickú triedu nájdete na etikete výrobku.

Efektívny teplotný rozsah

- Výrobok je navrhnutý tak, aby normálne fungoval v rozsahu teplôt špecifikovanom jeho triedou.

Trieda	Symbol	Rozsah teploty okolia °C	
		IEC 62552 (ISO 15502)	ISO 8561
Predĺžené mierne	SN	+ 10 do + 32	+ 10 do + 32
Mierne	N	+ 16 do + 32	+ 16 do + 32
Subtropické	ST	+ 16 do + 38	+ 18 do + 38
Tropické	T	+ 16 do + 43	+ 18 do + 43

Rozmery a priestor

- Príliš malá vzdialenosť od susedných predmetov môže mať za následok zhoršenie schopnosti mrazenia a zvýšenie nákladov na elektrinu. Pri inštalácii spotrebiča ponechajte viac ako 100 mm voľného priestoru od každej priľahlej steny.

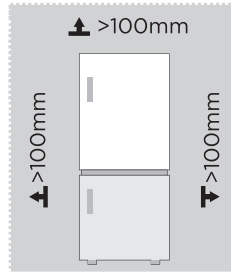

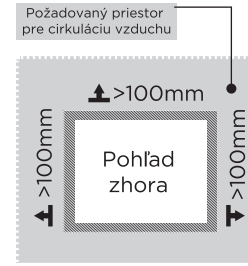

SK

POZOR

Obrázok vyššie slúži iba na informáciu. Skutočná konfigurácia bude závisieť od fyzického produktu alebo vyjadrenia distribútora.

Schéma požiadaviek na priestor (keď sú dvere otvorené a keď sú dvere zatvorené)

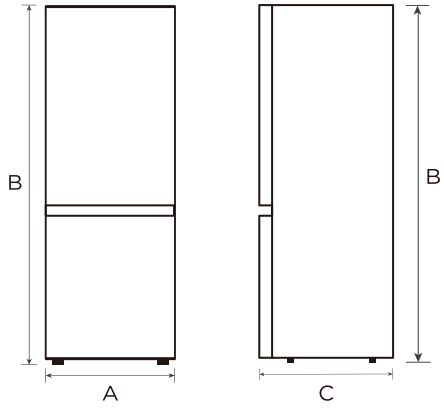

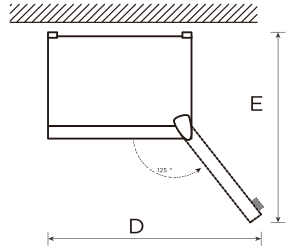

Šírka	Celková Výška	Hĺbka	Šírka dvere otvorené 125°	Hĺbka dvere otvorené 125°
A	B	C	D	E
595	2010	700	920	1168

Poznámka: Všetky rozmery sú v mm

SK

Zmena smeru otvárania dverí

Zoznam nástrojov poskytované používateľom	
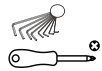	Krížový skrutkovač
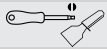	Tmelový nôž skrutkovač s tenkým ostrím
	Nástrčný kľúč hlboký 5/16"
	Maskovacia páska

1. Prosíme vypnite toto zariadenie pred vykonaním tejto operácie. Vyberte všetko jedlo z políc vo dverách.
2. Odoberte dekoračný kryt ľavého horného závesu, pravý horný kryt závesu a pravý horný záves a odpojte pravé signálne vedenie (svorka 1, 2) v hornej časti tela skrinky.

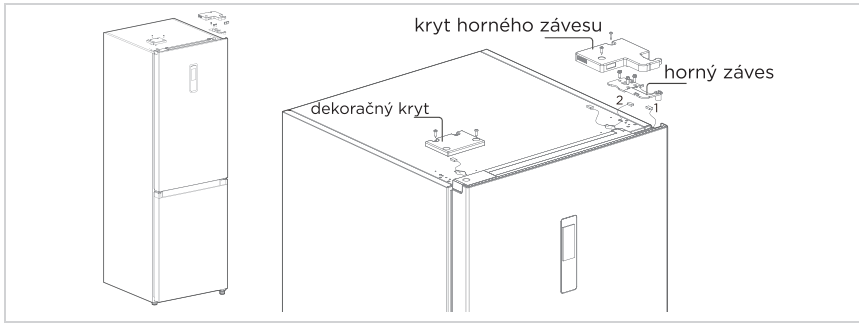

3. Odstráňte chladiace teleso dverí (dávajte pozor, aby ste nestratili malé časti, ako je puzdro hriadeľa a doraz na dvere). Odstráňte stredný záves a odstráňte dekoračný kryt otvoru závesu na druhej strane.

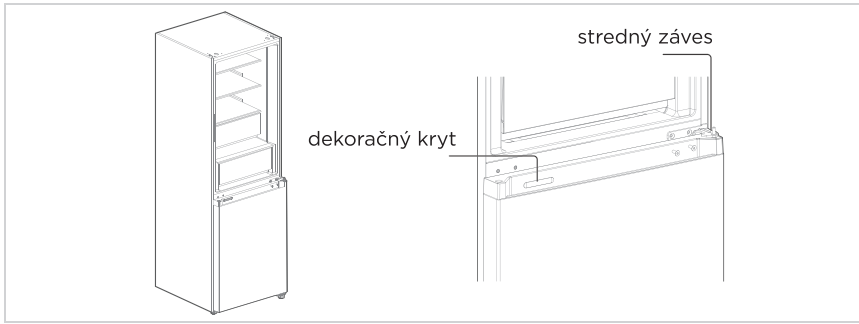

SK

4. Demontujte telo dverí mrazničky (buďte opatrní, aby ste nestratili malé časti ako je puzdro hriadeľa a doraz na dvierkach). Odstráňte záves a nastavte uhol. Odstráňte a namontujte spodný hriadeľ závesu na druhú stranu závesu a namontujte upravený spodný záves na druhú stranu.

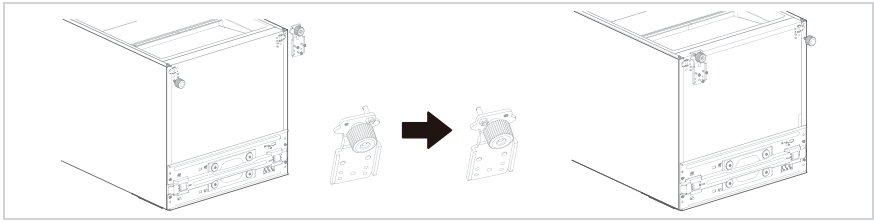

5. Výmena dverí chladničky:
   1) Odstráňte kryciu dosku horného koncového krytu dvierok chladničky a ľavého dekoračného krytu. Namontujte horné puzdro hriadeľa a signálne vedenie tela dverí na druhú stranu a zakryte hornú koncovú kryciu dosku. Vyberte pravý dekoračný kryt z vrecka na príslušenstvo a nainštalujte ho na druhú stranu horného koncového krytu.
   2) Demontujte samosvorné dvere, zarážku dverí a puzdro hriadeľa z dverí chladničky, vyberte samosvorky ľavých dverí z vrecka na príslušenstvo, nainštalujte ich na ľavú stranu spodného koncového krytu dverí chladničky, preložte zarážku dverí a puzdro hriadeľa na ľavú stranu spodného koncového krytu dverí chladničky.

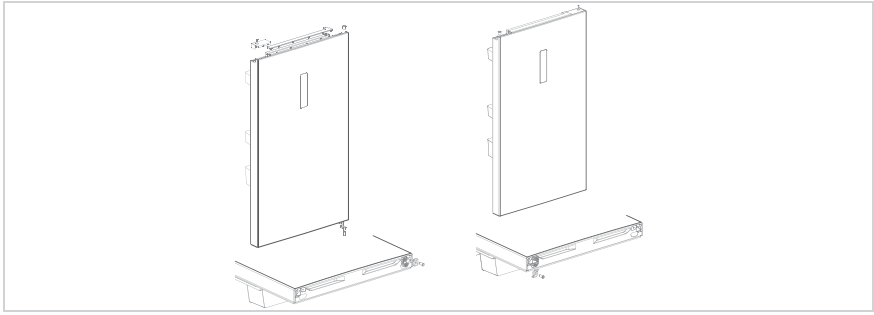

6. Výmena dverí mrazničky:
   1) Odstráňte puzdro hriadeľa a viečko horného koncového krytu dverí mrazničky a namontujte ich do ľavej a pravej zameniteľnej polohy.
   2) Demontujte samosvorné dvere, zarážku dverí a puzdro hriadeľa z dverí mrazničky, vyberte samosvorky ľavých dverí z vrecka na príslušenstvo, nainštalujte ich na ľavú stranu spodného koncového krytu dverí mrazničky, preložte zarážku dverí a puzdro hriadeľa na ľavú stranu spodného koncového krytu dverí mrazničky.

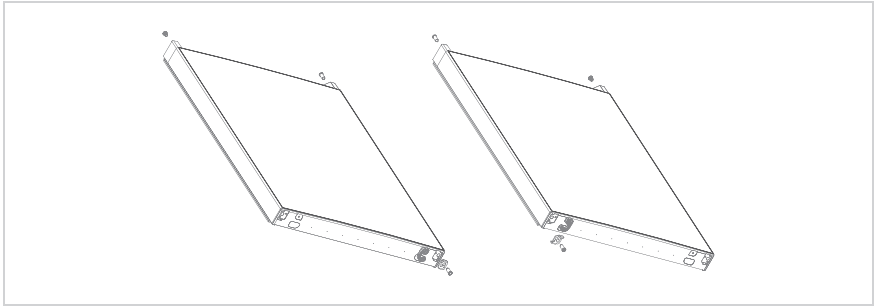

SK

7. Na spodný záves namontujte vymenené dvere mrazničky, potom nainštalujte prostredný záves a zakryte otvor závesu dekoračným krytom.

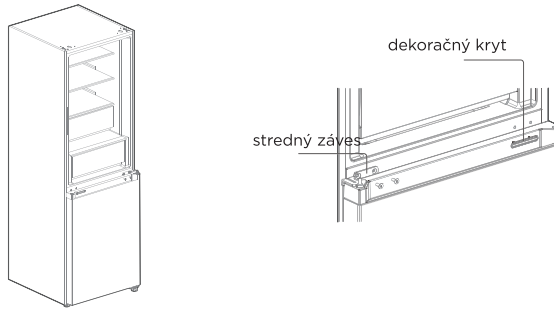

8. Vyberte kryt ľavého horného pántu a ľavý horný záves z vrecka na príslušenstvo. Umiestnite telo dverí na stredný záves a namontujte ľavý horný záves. Pripojte horné signálne vedenie chladničky 4 k signálnemu vedeniu 1 tela dverí a signálne vedenie 2 k signálnemu vedeniu 3. Nakoniec nasaďte dekoračný kryt závesu na pravú stranu tela spotrebiča (poznámka: pri výmene dekoračného krytu závesu na pravú stranu tela spotrebiča, dve vložky na dekoračnom kryte závesu (ako je znázornené na obrázku) treba odrezať.)

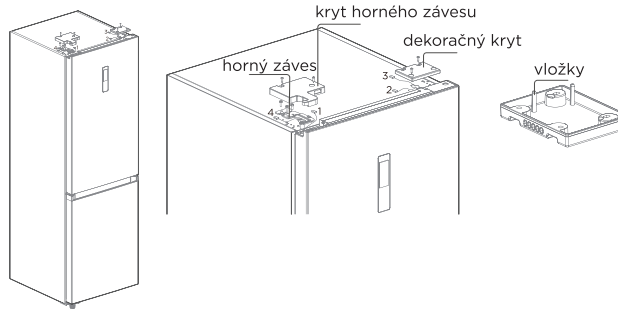

Všetky ilustrácie bez záruky. Technické zmeny vyhradené.

SK

Vyrovnávacie nohy

Aby sa predišlo vibráciám, musí byť jednotka vyrovnaná.

V prípade potreby upravte vyrovnávacie skrutky, aby sa vyrovnala nerovnosť podlahy.

Predná časť by mala byť o niečo vyššia ako zadná, aby sa uľahčilo zatváranie dverí.

Vyrovnávacie skrutky je možné ľahko otáčať miernym preklopením skrinky.

Otáčaním vyrovnávacích skrutiek proti smeru hodinových ručičiek jednotku zdvihnete, v smere hodinových ručičiek ju znížite.

Presúvanie spotrebiča

1. Z vnútra spotrebiča vyberte všetky potraviny.
2. Vytiahnite zástrčku, vložte a upevnite ju na háku pre napájací kábel na zadnej strane alebo na hornej časti spotrebiča.
3. Lepiacou páskou upevnite časti, ako sú police a rukoväť dverí, aby ste predišli ich vypadnutiu pri premiestňovaní spotrebiča.
4. Spotrebič presúvajte opatrne a vo dvojici. Pri preprave spotrebiča na dlhú vzdialenosť udržujte spotrebič vo zvislej polohe.
5. Po inštalácii spotrebiča pripojte sieťovú zástrčku do elektrickej zásuvky a zapnite ho.

POZOR

Opatrenia pred začiatkom operácie:
Pred vykonaním zmien musí byť chladnička odpojená od zdroja elektrického napájania.
mali by sa prijať preventívne opatrenia, aby sa predišlo akémukoľvek zraneniu osôb.

Výmena osvetlenia

- Akúkoľvek výmenu alebo údržbu LED svetla musí vykonať výrobca, jeho servisný zástupca alebo podobná kvalifikovaná osoba.

POZOR

Tento výrobok obsahuje svetelný zdroj triedy energetickej účinnosti (G).

Pripojenie spotrebiča

Po inštalácii spotrebiča zapojte zástrčku do zásuvky.

SK

POZOR

Po zapojení napájacieho kábla (alebo zástrčky) do zásuvky počkajte pred vložením potravín do spotrebiča 2 alebo 3 hodiny. Ak dovnútra vložíte potraviny skôr, než sa spotrebič úplne schladí, môžu sa pokaziť.

Odporúčania na úsporu energie

- Spotrebič neumiestňujte do blízkosti sporákov, radiátorov alebo iných zdrojov tepla. Ak je okolitá teplota príliš vysoká, kompresor sa spúšťa častejšie a beží dlhšiu dobu. Toto spôsobuje zvýšenú spotrebu energie.
- Zabezpečte dostatočné vetranie v spodnej časti spotrebiča, po stranách spotrebiča a na zadnej strane spotrebiča. Nikdy nezakrývajte vetracie otvory.
- Dodržujte, prosím, aj rozmery rozstupov v kapitole „Inštalácia“.
- Usporiadanie zásuviek, políc a regálov, ako je znázornené na obrázku, ponúka najefektívnejšie využitie energie, a preto by sa malo čo najviac zachovať. Všetky zásuvky a police by mali zostať v spotrebiči, aby sa udržala stabilná teplota a šetrila sa energia.
- Pre získanie väčšieho úložného priestoru (napr. pre veľké chladené/mrazené tovary) je možné stredné zásuvky vybrať. Horné a spodné zásuvky a police by mali byť v prípade potreby posledné odstránené.
- K optimálnemu využitiu energie prispieva rovnomerne naplnený priestor chladničky/mrazničky. Vyhnite sa preto prázdnym alebo poloprázdnym priehradkám.
- Teplé jedlo nikdy nevkladajte do chladničky, vždy ho nechajte najskôr vychladnúť. Potraviny, ktoré už vychladli, zvyšujú energetickú účinnosť.
- Zmrazené potraviny nechajte rozmraziť v chladničke. Chlad mrazených potravín znižuje spotrebu energie v chladiacom priestore a tým zvyšuje energetickú účinnosť.
- Dvere otvárajte len tak krátko, ako je potrebné, aby sa zabránilo príliš veľkej strate chladu. Krátke otvorenie dvierok a ich správne zatvorenie znižuje spotrebu energie.
- Tesnenie dvierok vášho spotrebiča musí byť dokonale neporušené, aby sa dvierka správne zatvárali a aby sa spotreba energie zbytočne nezvyšovala.

NÁVOD NA OBSLUHU

Ovládací panel

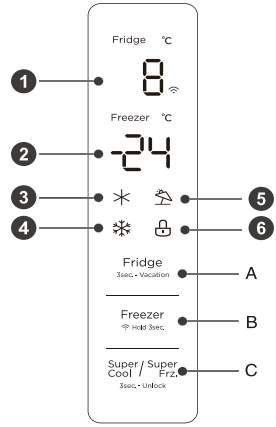

	zobraziť		Tlačidlo
1	Chladiaci priestor Displej zobrazenia teploty	A	Tlačidlo nastavenia teploty chladiaceho priestoru
2	Displej teploty mraziaceho priestoru	B	Tlačidlo nastavenia teploty mraziaci priestor
3	Ikona rýchleho chladenia	C	Tlačidlo super chladenia / super mrazenia
4	Ikona rýchleho mrazenia		
5	Ikona režimu na dovolenke		
6	Ikona Lock		

POZOR

Skutočný vzhľad ovládacích panelov sa môže v závislosti od modelu líšiť.

zobraziť

- Po prvom zapnutí spotrebiča sa na 3 sekundy zobrazí na displeji. Potom obrazovka prejde do normálneho zobrazenia prevádzky. Pri prvom použití chladničky by mala byť teplota chladiaceho priestoru nastavená na 5°C, a teplota mraziaceho priestoru na -18°C.
- Ak dôjde k chybe, na displeji sa zobrazí chybový kód (pozri nasledujúcu stranu), Pri bežnej prevádzke panel displeja zobrazuje nastavenú teplotu chladiaceho a mraziaceho priestoru.
- Za normálnych okolností, ak počas 30 sekúnd nevykonáte žiadnu ručnú operáciu na chladničke, ovládací panel sa automaticky uzamkne, a v stave uzamknutia po 30 sekundách zhasne podsvietenie displeja.

SK

Zamknúť/Odomknúť

- V stave odomknutia, podržte stlačené tlačidlo Super / Cool (3sec.- Lock) / Super / Frz. na 3 sekundy, čím aktivujete stav uzamknutia a zaznie bzučiak.
- V stave uzamknutia , podržte stlačené tlačidlo Super / Cool (3sec.- Unlock) / Super / Frz. na 3 sekundy, aby ste vstúpili do stavu odomknutia, a zaznie bzučiak odomknutia.
- Po 30 sekundách nečinnosti tlačidla, chladnička sa automaticky prepne do stavu uzamknutia, a panel externého displeja s hudobným bzučiakom súčasne spustí bzučiak uzamknutia.
- Operáciu spustenia zvuku alarmu je možné vykonať v stave uzamknutia, a všetky ostatné kľúčové operácie je potrebné vykonať v stave odomknutia.
- Ak je operácia vykonaná v stave uzamknutia, spustí sa chybový bzučiak.

Nastavenie teploty chladiaceho priestoru

- Kliknutím na tlačidlo Fridge (3sec.- Vacation) zmeníte nastavenú teplotu chladiaceho priestoru, každým kliknutím na tlačidlo nastavenia teploty chladiaceho priestoru sa nastavená teplota zníži o 1°C.
- Rozsah nastavenia teploty chladiacej komory je 2°C ~ 8°C. Keď je nastavená teplota 2°C.
- Opätovným kliknutím na tlačidlo sa nastavená teplota chladiaceho priestoru prepne na 8°C.

Nastavenie teploty mraziaceho priestoru

- Kliknutím na tlačidlo Freezer zmeníte nastavenú teplotu mraziaceho priestoru, každým kliknutím na tlačidlo nastavenia teploty mraziaceho priestoru sa nastavená teplota zníži o 1°C.
- Rozsah nastavenia teploty mraziaceho priestoru je -24 ~ -16°C.
- Keď je teplota -24°C, opätovným kliknutím na tlačidlo sa nastavená teplota mraziaceho priestoru prepne na -16°C.

POZOR

Odporúčané nastavenie: chladiaci priestor 4°C, mrazaci priestor -18°C.

Režim Dovolenka

- Dlhým stlačením tlačidla nastavenia teploty chladenia (3s) nastavíte/zrušíte režim na dovolenke.
- Pri nastavení režimu na dovolenke sa chladenie vypne, oblasť zobrazenia teploty chladenia zhasne a mrazenie sa automaticky nastaví na -18°C.
- Úpravou tlačidiel chladenie/mrazenie/super chladenie a super mraznička ukončíte režim na dovolenke.
- Pri opustení režimu na dovolenke sa nastavená teplota chladenia automaticky vráti na teplotu nastavenú pred režimom na dovolenke, nastavená teplota mrazenia sa automaticky vráti na teplotu nastavenú pred režimom na dovolenke, prejde do normálneho prevádzkového režimu.

SK

Super mrazenie

- Režim super chladenie a super mrazenie, stlačte tlačidlo Super Cool / Super Frz. (3sec.- Unlock) postupnosť nastavenia je: super chladenie -> super mrazenie -> zrušenie.
- Pri nastavovaní/rušení režimu super chladenie sa príslušná ikona super chladenie zapne/vypne.
- Keď je nastavený režim super chladenia, teplota chladiacej komory sa automaticky nastaví na 2°C.
- Po ukončení režimu super chladenia sa teplota chladiacej komory automaticky vráti späť na nastavenú teplotu pred režimom super chladenia.
- Keď je nastavený režim super mrazenia, rozsvieti sa príslušná ikona super mrazenia.
- Keď je nastavený režim super mrazenia, teplota mraziacej komory sa automaticky nastaví na - 24°C.
- Po ukončení režimu super mrazenia, teplota mraziacej komory sa automaticky vráti späť na teplotu nastavenú pred režimom super mrazenia.
- Režim super chladenia sa automaticky zruší po 6 hodinách.
- Režim super mrazenia sa automaticky zruší po 24 hodinách.

POZOR

Funkcia rýchleho zmrazovania je navrhnutá tak, aby zachovala nutričnú hodnotu potravín v mrazničke. Dokáže zmraziť potraviny v čo možno najkratšom čase. Ak chcete zmraziť veľké množstvo čerstvých potravín, odporúča sa, aby ste zapli funkciu rýchleho zmrazovania a vložil potraviny. V tomto čase sa rýchlosť mrazenia v mraziacom priestore zvýši, čo môže rýchlo zmraziť potraviny, účinne uzamkne výživu potravín a uľahčí ich skladovanie.

Varovanie otvorenia dvierok a ovládanie alarmu

- Ak necháte dvierka chladničky otvorené 120 sekúnd bez zatvorenia, bzučiak bude signalizovať, kým sa dvierka chladničky nezatvoria. Zvukovú signalizáciu vypnite stlačením ktoréhokoľvek tlačidla.

Zobrazenie poruchy

- Nasledujúce výstrahy zobrazené na displeji označujú príslušné poruchy chladničky. Aj keď chladnička môže mať aj naďalej funkciu chladenia s nasledujúcimi poruchami, používateľ musí kontaktovať údržbára, aby sa zabezpečila optimálna prevádzka spotrebiča.

Kód poruchy	Popis Poruchy
E1	Porucha snímača teploty chladiacej komory
E2	Porucha snímača teploty chladiaceho priestoru
E3	Porucha snímača teploty v zóne mäsa a rýb
E5	Porucha snímača rozmrazovania
E6	Komunikačné zlyhanie
E7	Porucha snímača teploty okolia

SK

Tipy na správne skladovanie potravín

Mraziaci priestor

- Mraznička je určená na uchovávanie potravín zmrazených pri veľmi nízkej teplote, dlhodobé skladovanie mrazených potravín a na výrobu ľadu.
- Police vo dverách mrazničky používajte iba na skladovanie mrazených potravín, nie na skladovanie horúcich potravín určených na mrazenie.
- Nekladťe čerstvé potraviny vedľa mrazených potravín. Mrazené potraviny sa môžu rozmraziť.
- Pri zmrazení čerstvých potravín (napríklad mäsa a rýb) ich rozdeľte na časti, ktoré bude používať v jednom časovom období.
- Pri skladovaní zmrazených potravín sú na obaloch uvedené pokyny, ktoré by mali byť starostlivo dodržiavané. Pokiaľ nie sú uvedené žiadne informácie, potraviny by nemali byť uskladnené dlhšie než tri mesiace od dátumu nákupu.
- Pri nákupe zmrazených potravín sa ubezpečte, že tieto potraviny boli zmrazené pri vhodnej teplote a že obal nie je porušený.
- Zmrazené potraviny by mali byť prepravované vo vhodných obaloch, aby sa zachovala kvalita potravín a mali by byť vrátené do mraziaceho priestoru v čo najkratšej dobe.
- Ak obal zmrazených potravín vykazuje známky vlhkosti alebo je neprirodzene zväčšený, je pravdepodobné, že predtým bol skladovaný pri nevhodnej teplote a že jeho obsah je znehodnotený.
- Doba skladovania zmrazených potravín závisí od izbovej teploty, nastavenia termostatu, frekvencie otvárania dverí mrazničky, typu potravín a doby nevyhnutnej pre prepravu výrobku z obchodu do vašej domácnosti. Vždy dodržujte pokyny vytlačené na obale a nikdy neprekračujte maximálnu dobu skladovania, uvedenú na obale.

Chladiaci priestor

- Pre redukciu vlhkosti a následnej námrazy nikdy nevkladajte do chladničky tekutiny v neutesnených nádobách. Námraza má tendenciu koncentrovať sa v najchladnejších častiach výparníka. Skladovanie nezakrytých tekutín spôsobuje častejšiu potrebu rozmrazovania.
- Do chladničky nikdy nevkladajte teplé potraviny. Tie by mali najskôr vychladnúť na izbovú teplotu a až potom vložiť do chladničky tak, aby bola zabezpečená dostatočná cirkulácia vzduchu v chladničke.
- Potraviny alebo nádoby na potraviny by sa nemali dotýkať zadnej steny chladničky, pretože by mohli primrznúť k stene. Dvere chladničky neotvárajte príliš často.
- Mäso a čisté ryby (zabalené v obale alebo plastovej fólii) môžeme vložiť do chladničky a spotrebovať v dobe do 1–2 dní.
- Ovocie a zeleninu môžete ukladať do časti určenej pre čerstvú zeleninu a ovocie bez obalov.

SK

POZOR

Optimálne nastavenie teploty každej časti závisí od teploty okolia. Nad optimálna teplota na základe teploty okolia 25 °C.

Objednať	Typ priestoru	Cieľová teplota skladovania. [°C]	Vhodné potraviny
1	Chladnička	+2 ~ +8	Vajcia, varené jedlá, balené potraviny, ovocie a zelenina, mliečne výrobky, koláče, nápoje a iné potraviny, ktoré nie sú vhodné na mrazenie
2	(***)*- Mraznička	≤-18	Morské plody (ryby, krevety, mäkkýše), čerstvé výrobky zo sladkovodných rýb a mäsové výrobky (odporúčaná doba sú 3 mesiace, čím je doba skladovania dlhšia, tým je horšia chuť a nutričné hodnoty), vhodné pre čerstvé zmrazené potraviny.
3	***- Mraznička	≤-18	Morské plody (ryby, krevety, mäkkýše), čerstvé výrobky zo sladkovodných rýb a mäsové výrobky (odporúčaná doba sú 3 mesiace, čím je doba skladovania dlhšia, tým je horšia chuť a nutričné hodnoty), vhodné pre čerstvé zmrazené potraviny.
4	**- Mraznička	≤-12	Morské plody (ryby, krevety, mäkkýše), čerstvé výrobky zo sladkovodných rýb a mäsové výrobky (odporúčaná doba sú 3 mesiace, čím je doba skladovania dlhšia, tým je horšia chuť a nutričné hodnoty), vhodné pre čerstvé zmrazené potraviny.
5	*- Mraznička	≤-6	Morské plody (ryby, krevety, mäkkýše), čerstvé výrobky zo sladkovodných rýb a mäsové výrobky (odporúčaná doba sú 3 mesiace, čím je doba skladovania dlhšia, tým je horšia chuť a nutričné hodnoty), vhodné pre čerstvé zmrazené potraviny.
6	0 - hviezdičiek	-6 ~ 0	Čerstvé bravčové mäso, hovädzie mäso, ryby, kuracie mäso, niektoré balené spracované potraviny atď. (Odporúča sa konzumovať v ten istý deň, pokiaľ možno neskladovať dlhšie ako 3 dni). Čiastočne zabalené spracované potraviny (nezamŕzajúce potraviny)
7	Chladenie	-2 ~ +3	Čerstvé/mrazené bravčové mäso, hovädzie mäso, kuracie mäso, čerstvé výrobky zo sladkovodných rýb, atď. (7 dní pri teplote pod 0 °C a pri teplote nad 0 °C sa odporúča konzumovať v ten istý deň, pokiaľ možno neskladovať dlhšie ako 2 dni). Morské plody (pri teplote pod 0 °C skladovať 15 dní, neodporúča sa skladovať pri teplote nad 0 °C).
8	Čerstvé potraviny	0 ~ +4	Čerstvé bravčové mäso, hovädzie mäso, ryby, kuracie mäso, varené potraviny, atď. (Odporúča sa konzumovať v ten istý deň, pokiaľ možno neskladovať dlhšie ako 3 dni).
9	Víno	+5 ~ +20	Červené víno, biele víno, šumivé víno atď.

SK

POZOR

Uchovávajte rôzne potraviny podľa priestorov alebo cieľovej teploty skladovania zakúpených výrobkov.

NASTAVENIE A PREVÁDZKA APLIKÁCIE

Prevezmite si aplikáciu SmartHome

V obchode s aplikáciami (obchod Google Play, Apple App Store) vyhľadajte „SmartHome“ a nájdite aplikáciu SmartHome. Stiahnite a nainštalujte si ju na svoj telefón. Aplikáciu si môžete stiahnuť aj naskenovaním nižšie uvedeného kódu QR.



Registrácia a prihlásenie

Spustite aplikáciu SmartHome app a začnite vytvorením nového konta (môžete sa registrovať aj cez konto tretej strany). Ak už máte existujúce konto, použite na prihlásenie toto konto.



Pripojte svoje zariadenia k aplikácii SmartHome

1. Skontrolujte, či je váš mobilný telefón pripojený k bezdrôtovej sieti. Ak nie je, prejdite na Nastavenia a zapnite bezdrôtové siete a Bluetooth.
2. Zapnite svoje spotrebiče do zdroja napájania.
3. Vo svojom telefóne otvorte aplikáciu SmartHome.
4. Ak sa zobrazí hlásenie s oznámením, že v okolí boli zistené inteligentné zariadenia, kliknutím ich pridajte.



5. Ak sa nezobrazí žiadne hlásenie, vyberte „+“ na tejto stránke a vyberte svoje zariadenie v zozname zariadení dostupných v okolí. Ak vaše zariadenie nie je v zozname, pridajte svoje zariadenie manuálne podľa kategórie zariadenia a modelu zariadenia.



6. Pripojte svoje zariadenie k bezdrôtovej sieti podľa pokynov v aplikácii. Ak sa pripojenie nepodarí, pokračujte ďalej podľa pokynov, ktoré vám poskytne aplikácia.



SK

POZNÁMKA

1. Skontrolujte, či sú vaše zariadenia zapnuté.
2. Pri pripájaní zariadenia k sieti majte svoj mobilný telefón dostatočne blízko k zariadeniu.
3. Pripojte svoj mobilný telefón k domácej bezdrôtovej sieti a uistite sa, že poznáte heslo bezdrôtovej siete.
4. Skontrolujte, či váš bezdrôtový smerovač podporuje pásmo 2,4 GHz a zapnite ho. Ak si nie ste istý, či smerovač podporuje pásmo 2,4 GHz, kontaktujte výrobcu smerovača.
5. Zariadenie sa nemôže pripojiť k bezdrôtovej sieti, ktorá vyžaduje overenie, a zvyčajne sa objavuje vo verejných priestoroch, ako sú hotely, reštaurácie atď. Pripojte sa k bezdrôtovej sieti, ktorá nevyžaduje overenie.
6. Pri pripájaní zariadenia k sieti vypnite na svojom mobilnom telefóne funkciu WLAN+ (Android) alebo WLAN Assistant (iOS).
7. V prípade, že sa vaše zariadenie už predtým pripájalo k bezdrôtovej sieti, ale potrebuje sa znova pripojiť, kliknite na „+“ na domovskej stránke aplikácie a znova pridajte svoje zariadenie podľa kategórie a modelu zariadenia podľa pokynov v aplikácii.

ČISTENIE A ÚDRŽBA

Rozmrazovanie

- Chladnička je vyrobená na princípe chladenia vzduchom a má teda funkciu automatického odmrazovania. Mráz, ktorý sa vytvoril v dôsledku zmeny ročného obdobia alebo teploty, je možné odstrániť aj ručne, odpojením spotrebiča od napájania alebo otrením suchým uterákom.

Čistenie priehradky vo dverách chladničky

- Podľa smerovej šípky na obrázku nižšie stlačte priehradku dvoma rukami smerom hore, aby ste ju mohli vybrať.
- Pri vracaní priehradky môžete nastaviť jej inštalačnú výšku podľa vašich požiadaviek.

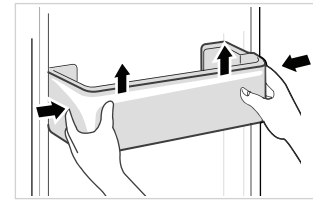

Čistenie sklenenej poličky

- Pretože vnútro chladničky kde je kontakt s poličkami má doraz, zdvihnite police smerom hore a potom ich budete môcť vybrať.
- Upravte alebo vyčistite poličky podľa vašich požiadaviek.

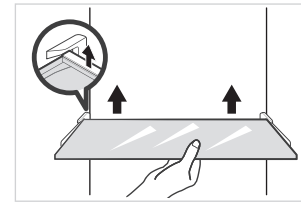

Čistenie zásuvky na zeleninu

1. Odstráňte obsah zásuvky. Uchopte rukoväť zásuvky na zeleninu a vytiahnite ju nadoraz, až kým sa nezastaví.
2. Zásuvku nadvihnite a vytiahnite von.

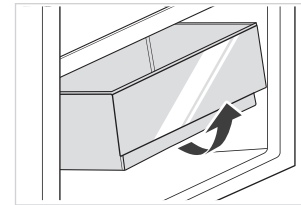

SK

POZOR

Na čistenie sa odporúčajú mäkké handričky alebo špongia namočené vo vode a neagresívne neutrálne čistiace prostriedky. Po umytí mrazničku očistite čistou vodou a vytrite do sucha. Pred zapnutím napájania otvorte dvierka a spotrebič nechajte prirodzene uschnúť. Nepoužívajte tvrdé kefy, čistiace drôtenky, drôtené kefy, abrazívne prostriedky (ako sú zubné pasty), organické rozpúšťadlá (ako je alkohol, acetón, banánový olej, atď.), vriacu vodu, kyslé alebo zásadité prostriedky, ktoré môžu poškodiť povrch ako aj vnútorný priestor chladničky.

RIEŠENIE PROBLÉMOV

Nasledujúce jednoduché problémy môže vyriešiť používateľ. Ak sa problémy nevyriešia, zavolajte na oddelenie popredajného servisu.

Problém	Možná príčina
Chladnička nefunguje	• Uistite sa, že je pripojený zdroj energie a zástrčka je pevne pripojená do zásuvky.
	• Skontrolujte, či je napätie v sieti nie nízke.
	• Skontrolujte, či nedošlo k výpadku elektrickej energie.
Vôna	• Zapáchajúce potraviny by ste mali dôkladne zabaliť.
	• Skontrolujte, či nie sú potraviny pokazené.
	• Skontrolujte, či nie potrebné vyčistiť vnútorný priestor spotrebiča.
Kompresor je v prevádzke dlhodobo	• Je normálne, že chladnička funguje v letnom období dlhšie.
	• keď je okolitá teplota vysoká neodporúča sa mať v spotrebiči súčasne veľmi veľa potravín.
	• Potraviny nechajte pred vložením do spotrebiča vychladnúť.
	• Dvierka chladničky sú otvárané často.
Nerozsvietilo sa osvetlenie	• Skontrolujte, či je chladnička pripojená k elektrickej sieti a či nie je svetlo poškodené.
	• Svetlo nechajte vymeniť odborníkom.
Dvere sa nedajú správne zatvoriť	• Dvere sú zablokované obalmi potravín V zariadení sa nachádza príliš veľa potravín.
	• Chladnička je naklonená.
Hlasné zvuky	• Skontrolujte, či je podlaha rovná a či je umiestnenie chladničky stabilné.
	• Skontrolujte, či je príslušenstvo chladničky umiestnené správne.

SK

Problém	Možná príčina
Tesnenie dverí nie je dostatočné	• Odstráňte predmety z tesnenia dverí.
	• Zahrejte tesnenie dverí a potom ho ochlaďte kvôli obnoveniu (na zahriatie použite elektrickú sušičku alebo horúci uterák).
Zberná nádoba na vodu je preplnená	• V priestore je príliš veľa jedla alebo skladované potraviny obsahujú príliš veľa vody, čo vedie k silnému rozmrazovaniu.
	• Dvere sa nezatvárajú alebo neotvárajú správne, čo má za následok mrazenie v dôsledku vstupu vzduchu a zvýšené množstvo vody v dôsledku rozmrazovania.
Chladnička je príliš horúca	• Odvod tepla vstavaného kondenzátora cez kryt, čo je normálne V prípade, kedy sa kryt zohreje v dôsledku vysokej okolitej teploty, skladovania príliš veľkého množstva potravín alebo vypnutie kompresora, zaistite správnu ventiláciu, pre uľahčenie odvodu tepla.
Kondenzácia vlhkosti	• Kondenzácia vlhkosti: ku kondenzácii vlhkosti dochádza na vonkajšom povrchu a tesnení dvierok mrazničky vtedy, ak je vysoká okolitá vlhkosť, čo je normálny jav. Túto kondenzáciu môžete utrieť suchou utierkou.
Abnormálny hluk	• Bzučanie: Bzučanie je vytvárané činnosťou kompresora a to hlavne pri jeho spúšťaní alebo vypínaní. Toto je normálne.
	• Škrípanie Chladiace prostriedky cirkulujúce v chladiacich potrubiach spôsobujú škrípanie, čo je normálne.

CE

Midea týmto vyhlasuje, že spotrebič s funkcionalitou SmartHome spĺňa základné požiadavky a ďalšie príslušné ustanovenia smernice 2014/53/EÚ. Podrobné ČERVENÉ vyhlásenie o zhode nájdete online na www.midea.com medzi ďalšími dokumentmi na stránke produktu pre váš spotrebič.

CE

2,4 GHz pas: največ 100 mW
5 GHz pas: največ 100 mW

SK

DODATOK

Špeciálne pre novú európsku normu

Objednané diely v nasledujúcej tabuľke je možné získať od poskytovateľa služieb

Objednaný diel	Poskytuje	Minimálny čas potrebný na poskytovanie
Termostaty	Profesionálny personál údržby	Minimálne 7 rokov po uvedení posledného modelu na trh
Snímače teploty	Profesionálny personál údržby	Minimálne 7 rokov po uvedení posledného modelu na trh
Dosky plošných spojov	Profesionálny personál údržby	Minimálne 7 rokov po uvedení posledného modelu na trh
Zdroje svetla	Profesionálny personál údržby	Minimálne 7 rokov po uvedení posledného modelu na trh
Rukoväte dverí	Profesionálni opravári a finálni používatelia	Minimálne 7 rokov po uvedení posledného modelu na trh
Dverné závesy	Profesionálni opravári a finálni používatelia	Minimálne 7 rokov po uvedení posledného modelu na trh
Podnosy	Profesionálni opravári a finálni používatelia	Minimálne 7 rokov po uvedení posledného modelu na trh
Koše	Profesionálni opravári a finálni používatelia	Minimálne 7 rokov po uvedení posledného modelu na trh
Tesnenia dverí	Profesionálni opravári a finálni používatelia	Minimálne 10 rokov po uvedení posledného modelu na trh

Vážený zákazník

1. Ak chcete produkt vrátiť alebo vymeniť, obráťte sa na obchod, v ktorom ste ho kúpili.

(Nezabudnite priniesť nákupnú faktúru)

2. Ak sa váš produkt pokazí a je potrebné ho opraviť, kontaktujte poskytovateľa popredajného servisu.

SK

POZOR

Informácie o modeli v databáze výrobkov, ako aj identifikátor modelu je možné získať prostredníctvom webového odkazu naskenovaného pomocou QR kódu, ak je uvedený, na štítku energetickej účinnosti výrobku.
Ďalšie informácie o energetickej účinnosti spotrebiča nájdete na stránke https://ec.europa.eu a vyhľadávajte pomocou názvu modelu.
Názov modelu nájdete na typovom štítku spotrebiča.

Najchladnejšia zóna chladničky

VOLITEĽNÉ: Indikátor teploty OK

- Indikátor teploty OK je možné použiť na určenie teplôt pod +4°C. Postupne znížte teplotu, ak značka neukazuje „OK“.

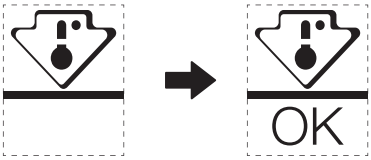

- Na zaistenie teploty v tejto oblasti nemeňte umiestnenie police. Chladničky s núteným obehom vzduchu (vybavené ventilátorom alebo modely No Frost), symbol najchladnejšej zóny nie je znázornený, pretože teplota vo vnútri chladničky je homogénna.

Nastavenia indikátora teploty

- Aby ste si chladničku dobre nastavili, je vybavená indikátorom teploty, ktorý bude sledovať priemernú teplotu v najchladnejšej zóne.
- UPOZORNENIE: Tento indikátor je určený len pre vašu chladničku, nepoužívajte ho v inej chladničke (v skutočnosti najchladnejšia zóna nie je rovnaká) ani na žiadne iné použitie.

Kontrola teploty v najchladnejšej zóne

- Pomocou indikátora teploty vykonávať' pravidelnú kontrolu, aby sa zaistila správna teplota v najchladnejšej zóne Vnútorná teplota chladničky závisí od rôznych činiteľov ako napríklad teplota okolia v miestnosti, množstvo uložených potravín a frekvencia otvárania dverí. Zohľadnite tieto faktory pri nastavovaní zariadenia.
- Keď indikátor ukazuje „OK“, znamená to, že váš termostat je dobre nastavený a vnútorná teplota je správna.
- Ak sa indikátor teploty zmení na BIELU, znamená to, že teplota je príliš vysoká. V takom prípade zvýšte nastavenie ovládania teploty chladničky a počkajte 12 hodín, kým vykonáte novú vizuálnu kontrolu indikátora. Keď sa vložili čerstvé potraviny alebo keď sa nechajú otvorené dvere na nejaký čas, je normálne, že farba indikátora teploty sa zmení na BIELU.

Midea

make yourself at home

www.midea.com

© Midea 2022 all rights reserved