เครื่องปรับอากาศในห้องพัก

คู่มือการใช้

รุ่น :

MSAFB-09CRDN8-QC0
MSAFB-12CRDN8-QC0
MSAFC-17CRDN8-QC0

ข้อความเตือน : ก่อนใช้ผลิตภัณฑ์นี้ โปรดอ่านคู่มือนี้อย่างรอบคอบและเก็บไว้สำหรับอ้างอิงในอนาคต การออกแบบและข้อมูลของผลิตภัณฑ์อาจเปลี่ยนแปลงโดยไม่ต้องแจ้งให้ทราบล่วงหน้าเพื่อการปรับปรุงผลิตภัณฑ์ โปรดติดต่อตัวแทนจำหน่ายหรือผู้ผลิตสำหรับรายละเอียดเพิ่มเติม ภาพแผนภูมิข้างต้นเพียงเป็นการอ้างอิงเท่านั้น โปรดพิจารณาลักษณะของผลิตภัณฑ์ของจริงเป็นมาตรฐาน

จดหมายขอบคุณ

ขอบคุณที่เลือก Midea! ก่อนใช้ผลิตภัณฑ์ Midea ใหม่ของคุณโปรดอ่านคู่มือนี้อย่างละเอียดเพื่อให้แน่ใจว่าคุณรู้วิธีใช้งานคุณสมบัติและฟังก์ชันที่อุปกรณ์ใหม่ของคุณนำเสนออย่างปลอดภัย

เนื้อหา

จดหมายขอบคุณ..... 01
ข้อควรระวังเพื่อความปลอดภัย..... 02
ข้อมูลจำเพาะ..... 06
ภาพรวมของผลิตภัณฑ์..... 07
การติดตั้งผลิตภัณฑ์..... 08
ติดตั้งตัวเครื่องด้านใน..... 10
ติดตั้งตัวเครื่องด้านนอก..... 19
การเชื่อมต่อท่อแช่เย็น..... 23
การขนส่งทางอากาศ..... 27
การตรวจสอบการรั่วไหลของไฟฟ้าและก๊าซ..... 29
ทดสอบการทำงาน..... 30
การบรรจุและเปิดผลิตภัณฑ์..... 31
คำแนะนำการใช้งาน..... 32
การแสดงตัวเครื่องด้านใน..... 32
การทำงานของรีโมทคอนโทร..... 39
การดูแลและบำรุงรักษา..... 49
แก้ไข ปัญหา..... 51
เครื่องหมายการค้า ลิขสิทธิ์ และคำชี้แจงทางกฎหมาย..... 54
การกำจัดและการรีไซเคิล..... 54
ประกาศเกี่ยวกับการคุ้มครองข้อมูล..... 55

ข้อควรระวังเพื่อความปลอดภัย

สิ่งสำคัญคือ ต้องอ่านข้อควรระวังด้านความปลอดภัยก่อนการใช้งานและการติดตั้งการติดตั้งที่ไม่ถูกต้องเนื่องจากการเพิกเฉยต่อคำแนะนำอาจทำให้เกิดความเสียหายหรือการบาดเจ็บร้ายแรงได้ความร้ายแรงของความเสียหายหรือการบาดเจ็บ ที่อาจเกิดขึ้นจัดเป็นคำเตือนหรือข้อควรระวัง

คำอธิบายของสัญลักษณ์

	คำเตือนเกี่ยวกับแรงดันไฟฟ้า สัญลักษณ์นี้บ่งชี้ว่ามีอันตรายต่อชีวิตและสุขภาพของบุคคลเนื่องจากแรงดันไฟฟ้า
	คำเตือน คำสัญญาณบ่งบอกถึงอันตรายที่มีความเสี่ยงปานกลางซึ่งหากไม่หลีกเลี่ยงอาจส่งผลให้เสียชีวิตหรือบาดเจ็บสาหัส
	ความระมัดระวัง คำสัญญาณบ่งบอกถึงอันตรายที่มีความเสี่ยงต่ำซึ่งหากไม่หลีกเลี่ยงอาจส่งผลให้เกิดการบาดเจ็บเล็กน้อยหรือปานกลาง
	การดูแล คำสัญญาณระบุข้อมูลสำคัญ (เช่น ความเสียหายต่อทรัพย์สิน) แต่ไม่ใช่อันตราย
	ปฏิบัติตามคำแนะนำ สัญลักษณ์นี้ระบุว่า ช่างเทคนิคบริการควรใช้งานและบำรุงรักษาอุปกรณ์นี้ตามคู่มือการใช้งานเท่านั้น

อ่านคู่มือการใช้งานเหล่านี้อย่างละเอียดและศึกษาก่อนใช้ / ทดสอบการใช้งานเครื่อง และเก็บไว้ในบริเวณใกล้เคียงกับสถานที่ติดตั้งหรือรุ่นเพื่อใช้ในภายหลัง!

คำเตือน

เครื่องใช้ไฟฟ้านี้สามารถใช้งานได้โดยเด็กอายุตั้งแต่ 8 ปีขึ้นไป และบุคคลที่มีความสามารถทางร่างกายประสาทสัมผัสหรือจิตใจลดลงหรือขาดประสบการณ์และความรู้หากได้รับการดูแลหรือคำแนะนำเกี่ยวกับการใช้เครื่องอย่างปลอดภัยและเข้าใจถึงอันตรายที่เกี่ยวข้อง ห้ามเด็กเล่นกับเครื่อง ห้ามเด็กทำความสะอาดและบำรุงรักษาผู้ใช้โดยไม่มีผู้ดูแล (ประเทศในสหภาพยุโรป)

เครื่องใช้ไฟฟ้านี้ไม่ได้มีไว้สำหรับการใช้งานโดยบุคคล (รวมถึงเด็ก) ที่มีความสามารถทางร่างกายประสาทสัมผัสหรือจิตใจลดลงหรือขาดประสบการณ์และความรู้เว้นแต่จะได้รับการดูแลหรือคำแนะนำเกี่ยวกับการใช้เครื่องโดยผู้รับผิดชอบด้านความปลอดภัย เด็กควรได้รับการดูแลเพื่อให้แน่ใจว่าพวกเขาไม่ได้เล่นกับเครื่อง

⚠ คำเตือนสำหรับการใช้ผลิตภัณฑ์

- หากสถานการณ์ผิดปกติเกิดขึ้น (เช่น กลิ่นไหม้) ให้ปิดเครื่องทันทีและถอดสายไฟออก โทรหาตัวแทนจำหน่ายของคุณเพื่อขอคำแนะนำเพื่อหลีกเลี่ยงไฟฟ้าช็อตไฟไหม้หรือการบาดเจ็บ
- อย่าสอดนิ้วแท่งหรือวัตถุอื่น ๆ เข้าไปในช่องอากาศหรือทางออก สิ่งนี้อาจทำให้เกิดการบาดเจ็บเนื่องจากพัดลมอาจหมุนด้วยความเร็วสูง
- อย่าใช้สเปรย์ไวไฟ เช่นสเปรย์ฉีดผมแล็กเกอร์หรือสีใกล้เครื่อง สิ่งนี้อาจทำให้เกิดไฟไหม้หรือเผาไหม้
- ห้ามใช้งานเครื่องปรับอากาศในสถานที่ใกล้หรือรอบ ๆ ก๊าซที่ติดไฟได้ ก๊าซที่ปล่อยออกมาอาจสะสมอยู่รอบ ๆ เครื่องและทำให้เกิดการระเบิด
- อย่าใช้งานเครื่องปรับอากาศในห้องเปียก เช่นห้องน้ำหรือห้องซักรีด การสัมผัสกับน้ำมากเกินไปอาจทำให้อุปกรณ์ไฟฟ้าลัดวงจรได้
- อย่าให้ร่างกายของคุณสัมผัสกับอากาศเย็นโดยตรงเป็นเวลานาน
- อย่าให้เด็กเล่นกับเครื่องปรับอากาศ เด็กต้องได้รับการดูแลรอบ ๆ รุ่นตลอดเวลา
- หากใช้เครื่องปรับอากาศร่วมกับหัวเผาหรืออุปกรณ์ทำความร้อนอื่น ๆ ให้ระบายอากาศในห้องอย่างละเอียดเพื่อหลีกเลี่ยงการขาดออกซิเจน
- ในสภาพแวดล้อมการทำงานบางอย่างเช่นห้องครัวห้องเซิร์ฟเวอร์ ฯลฯ ขอแนะนำให้ใช้เครื่องปรับอากาศที่ออกแบบมาเป็นพิเศษ

⚠ คำเตือนเกี่ยวกับไฟฟ้า

- ใช้สายไฟที่ระบุเท่านั้น หากสายไฟเสียหายจะต้องเปลี่ยนโดยผู้ผลิตตัวแทนบริการหรือบุคคลที่มีคุณสมบัติใกล้เคียงกันเพื่อหลีกเลี่ยงอันตราย
- ผลิตภัณฑ์ต้องต่อสายดินอย่างถูกต้องในขณะที่ติดตั้ง มิฉะนั้นอาจเกิดไฟฟ้าช็อต
- สำหรับงานไฟฟ้าทั้งหมดให้ปฏิบัติตามมาตรฐานการเดินสายไฟในท้องถิ่นและระดับประเทศ กฎระเบียบและคู่มือการติดตั้งทั้งหมด เชื่อมต่อสายเคเบิลให้แน่นและยึดให้แน่นเพื่อป้องกันไม่ให้แรงภายนอกสร้างความเสียหายให้กับขั้วต่อ การเชื่อมต่อไฟฟ้าที่ไม่เหมาะสมอาจทำให้ร้อนเกินไปและทำให้เกิดไฟไหม้และอาจทำให้เกิดไฟฟ้าช็อตได้ การเชื่อมต่อไฟฟ้าทั้งหมดจะต้องทำตามแผนภาพการเชื่อมต่อไฟฟ้าที่อยู่บนแผงของรุ่นตัวเครื่องด้านในและตัวเครื่องด้านนอก
- สายไฟทั้งหมดต้องได้รับการจัดเรียงอย่างเหมาะสมเพื่อให้แน่ใจว่าฝาครอบบอร์ดควบคุมสามารถปิดได้อย่างถูกต้อง หากฝาครอบแผงควบคุมปิดไม่ถูกต้องอาจทำให้เกิดการกัดกร่อนและทำให้จุดเชื่อมต่อบนขั้วต่อร้อนขึ้นติดไฟหรือทำให้เกิดไฟฟ้าช็อต
- การตัดการเชื่อมต่อจะต้องรวมอยู่ในการเดินสายคงที่ตามกฎการเดินสาย
- อย่าดึงสายไฟเพื่อถอดปลั๊กเครื่อง จับปลั๊กให้แน่นแล้วดึงออกจากเต้าเสียบ การดึงสายไฟโดยตรงอาจทำให้เสียหายได้ซึ่งอาจนำไปสู่ไฟไหม้หรือไฟฟ้าช็อตได้
- อย่าแก้ไขความยาวของสายไฟหรือใช้สายไฟต่อเพื่อจ่ายไฟให้กับตัวเครื่อง
- อย่าใช้เต้ารับไฟฟ้าร่วมกับเครื่องใช้ไฟฟ้าอื่น ๆ แหล่งจ่ายไฟที่ไม่เหมาะสมหรือไม่เพียงพออาจทำให้เกิดไฟไหม้หรือไฟฟ้าช็อตได้
- รักษาความสะอาดของปลั๊กไฟ ขจัดฝุ่นหรือสิ่งสกปรกที่สะสมอยู่บนหรือรอบ ๆ ปลั๊ก ปลั๊กสกปรกอาจทำให้เกิดไฟไหม้หรือไฟฟ้าช็อตได้
- หากเชื่อมต่อสายไฟเข้ากับสายไฟคงที่อุปกรณ์ตัดการเชื่อมต่อทุกขั้วซึ่งมีระยะห่างอย่างน้อย 3 มม. ในทุกเสาและมีกระแสไฟรั่วที่อาจเกิน 10mA อุปกรณ์กระแสไฟตกค้าง (RCD) ที่มีกระแสไฟตกค้างไม่เกิน 30mA และการตัดการเชื่อมต่อจะต้องรวมอยู่ในสายไฟคงที่ตามกฎการเดินสาย

จดบันทึกข้อมูลจำเพาะของฟิวส์

แผงวงจรของเครื่องปรับอากาศ (PCB) ได้รับการออกแบบด้วยฟิวส์เพื่อป้องกันกระแสเกิน ข้อมูลจำเพาะของฟิวส์ถูกพิมพ์บนแผงวงจรเช่น : T3.15AL / 250VAC, T5AL / 250VAC, T3.15A / 250VAC, T5A / 250VAC, T20A / 250VAC, T30A / 250VAC เป็นต้น

หลอด UV-C (ใช้ได้กับตัวเครื่องมีหลอด UV-C เท่านั้น)

เครื่องใช้ไฟฟ้านี้ มีหลอด UV-C อ่านคำแนะนำการบำรุงรักษาก่อนเปิดเครื่อง

- อย่าใช้งานหลอด UV-C นอกเครื่อง
- เครื่องใช้ไฟฟ้าที่เสียหายอย่างเห็นได้ชัดจะต้องไม่นำมาใช้
- การใช้เครื่องโดยไม่ตั้งใจหรือความเสียหายต่อตัวเรือน อาจส่งผลให้เกิดการหลบหนีจากรังสี UV-C ที่เป็นอันตราย รังสี UV-C อาจก่อให้เกิดอันตรายต่อดวงตาและผิวหนัง แม้ในปริมาณเล็กน้อย
- ก่อนที่จะเปิดประตูและแผงทางเข้าที่มีสัญลักษณ์อันตรายจากรังสีอัลตราไวโอเลต สำหรับการบำรุงรักษาผู้ใช้ขอแนะนำให้ถอดสายไฟออก
- หลอดไฟ UV-C ไม่สามารถทำความสะอาดซ่อมแซมและเปลี่ยนได้
- ไม่ควรถอดสิ่งกีดขวาง UV-C ที่มีสัญลักษณ์อันตรายจากรังสีอัลตราไวโอเลตออก

⚠ **ควรระวัง** เครื่องใช้ไฟฟ้านี้มีตัวปล่อยรังสี UV อย่าจ้องที่แหล่งกำเนิดแสง

⚠ คำเตือนสำหรับการติดตั้งผลิตภัณฑ์

- การติดตั้งจะต้องดำเนินการโดยตัวแทนจำหน่ายหรือผู้เชี่ยวชาญที่ได้รับอนุญาต การติดตั้งที่บกพร่องอาจทำให้เกิดการรั่วไหลของน้ำไฟฟ้าช็อตหรือไฟไหม้
- การติดตั้งจะต้องดำเนินการตามคำแนะนำในการติดตั้ง (ในอเมริกาเหนือการติดตั้งจะต้องดำเนินการตามข้อกำหนดของ NEC และ CEC โดยบุคลากรที่ได้รับอนุญาตเท่านั้น) การติดตั้งที่ไม่เหมาะสมอาจทำให้เกิดการรั่วไหลของน้ำไฟฟ้าช็อตหรือไฟไหม้
- ติดต่อช่างเทคนิคบริการที่ได้รับอนุญาตเพื่อซ่อมแซมหรือบำรุงรักษาเครื่องนี้ อุปกรณ์นี้จะต้องติดตั้งตามระเบียบการเดินสายแห่งชาติ
- ใช้อุปกรณ์เสริม ชิ้นส่วน และชิ้นส่วนที่ระบุสำหรับการติดตั้งเท่านั้น การใช้ชิ้นส่วนที่ไม่ได้มาตรฐานอาจทำให้เกิดการรั่วไหลของน้ำไฟฟ้าช็อตไฟไหม้และอาจทำให้เครื่องล้มเหลวได้
- ติดตั้งเครื่องในตำแหน่งที่มั่นคงซึ่งสามารถรองรับน้ำหนักของเครื่องได้ หากตำแหน่งที่เลือกไม่สามารถรองรับน้ำหนักของเครื่องหรือการติดตั้งไม่ถูกต้องเครื่องอาจหล่นและทำให้เกิดการบาดเจ็บสาหัสและความเสียหาย
- ติดตั้งท่อระบายน้ำตามคำแนะนำในคู่มือนี้ การระบายน้ำที่ไม่เหมาะสมอาจทำให้บ้านและทรัพย์สินของคุณเสียหายจากน้ำ
- สำหรับรุ่นที่มีเครื่องทำความร้อนไฟฟ้าเสริมอย่าติดตั้งเครื่องภายใน 1 เมตร (3 ฟุต) ของวัสดุที่ติดไฟได้
- อย่าติดตั้งเครื่องในตำแหน่งที่อาจสัมผัสกับการรั่วไหลของก๊าซที่ติดไฟได้ หากก๊าซที่ติดไฟได้สะสมอยู่รอบ ๆ เครื่องอาจทำให้เกิดไฟไหม้ได้
- อย่าเปิดเครื่องจนกว่างานทั้งหมดจะเสร็จสมบูรณ์
- เมื่อเคลื่อนย้ายหรือย้ายเครื่องปรับอากาศให้ปรึกษาช่างเทคนิคบริการที่มีประสบการณ์สำหรับการตัดการเชื่อมต่อและติดตั้งเครื่องใหม่
- วิธีการติดตั้งเครื่องเพื่อสนับสนุนโปรดอ่านข้อมูลสำหรับรายละเอียดในส่วน "การติดตั้งตัวเครื่องด้านใน" และ "การติดตั้งตัวเครื่องด้านนอก"

⚠ ข้อควรระวัง

- ปิดเครื่องปรับอากาศและถอดปลั๊กไฟหากคุณไม่ได้ใช้งานเป็นเวลานาน
- ปิดและถอดปลั๊กเครื่องในช่วงที่มีพายุ
- ตรวจสอบให้แน่ใจว่าการควบแน่นของน้ำสามารถระบายออกจากเครื่องได้โดยไม่จำกัด
- อย่าใช้งานเครื่องปรับอากาศด้วยมือที่เปียก อาจทำให้เกิดไฟฟ้าช็อต
- อย่าใช้อุปกรณ์เพื่อวัตถุประสงค์อื่นใดนอกเหนือจากการใช้งานตามวัตถุประสงค์
- อย่าปีนขึ้นไปบนหรือวางสิ่งของไว้ด้านบนของตัวเครื่องด้านนอก
- อย่าให้เครื่องปรับอากาศทำงานเป็นเวลานานโดยเปิดประตูหรือหน้าต่างหรือหากความชื้นสูงมาก

คำเตือนการทำความสะอาดและการบำรุงรักษา

- ปิดอุปกรณ์และถอดสายไฟออกก่อนทำความสะอาด ไม่ทำเช่นนั้นอาจทำให้เกิดไฟฟ้าช็อตได้
- อย่าทำความสะอาดเครื่องปรับอากาศด้วยน้ำปริมาณมากเกินไป
- อย่าทำความสะอาดเครื่องปรับอากาศด้วยสารทำความสะอาดที่ติดไฟได้ สารทำความสะอาดที่ติดไฟได้อาจทำให้เกิดไฟไหม้หรือเสียรูปได้

หมายเหตุเกี่ยวกับก๊าซฟลูออริเนต (ไม่สามารถใช้ได้กับเครื่องที่ใช้สารทำความเย็น R290)

- เครื่องปรับอากาศนี้มีก๊าซเรือนกระจกฟลูออรีน สำหรับข้อมูลเฉพาะเกี่ยวกับประเภทของก๊าซและปริมาณโปรดดูฉลากที่เกี่ยวข้องบนตัวเครื่องหรือ "คู่มือสำหรับเจ้าของ – Product Fiche " ในบรรจุภัณฑ์ของตัวเครื่องด้านนอก (ผลิตภัณฑ์ของสหภาพยุโรปเท่านั้น)
- การติดตั้งบริการการบำรุงรักษาและการซ่อมแซมอุปกรณ์นี้จะต้องดำเนินการโดยช่างเทคนิคที่ผ่านการรับรอง
- การถอนการติดตั้งและการรีไซเคิลผลิตภัณฑ์จะต้องดำเนินการโดยช่างเทคนิคที่ผ่านการรับรอง
- สำหรับอุปกรณ์ที่มีก๊าซเรือนกระจกฟลูออริเนตในปริมาณ 5 ตันเทียบเท่า CO2 หรือมากกว่า แต่น้อยกว่า 50 ตันเทียบเท่า CO2 หากระบบมีระบบตรวจจับการรั่วไหลติดตั้งจะต้องตรวจสอบการรั่วไหลอย่างน้อยทุก 24 เดือน
- เมื่อตรวจสอบการรั่วไหลของเครื่องขอแนะนำให้เก็บบันทึกการตรวจสอบทั้งหมดอย่างเหมาะสม

⚠ คำเตือนสำหรับการใช้สารทำความเย็น R32/R290

- เมื่อใช้สารทำความเย็นไวไฟเครื่องจะต้องเก็บไว้ในบริเวณที่มีอากาศถ่ายเทได้ดีซึ่งขนาดห้องสอดคล้องกับพื้นที่ห้องตามที่ระบุสำหรับการใช้งาน
  สำหรับรุ่น Frigerant R32
- ต้องติดตั้งใช้งานและเก็บไว้ในห้องที่มีพื้นที่มากกว่า 4 เมตร
- สำหรับรุ่นสารทำความเย็น R290 จะต้องติดตั้งใช้งานและเก็บไว้ในห้องที่มีพื้นที่พื้นที่มากกว่า
  ≤2.6kW units: 17.33 m^2
  >2.6kW and ≤3.5kW units: 25.4 m^2
  >3.5kW and ≤5.2kW units: 34.67 m^2
  >5.3kW and ≤7.1kW units: 47.33 m^2
- ไม่อนุญาตให้ใช้ขั้วต่อเชิงกลและข้อต่อแบบบานในอาคารที่นำกลับมาใช้ใหม่ได้

ข้อมูลจำเพาะ

รุ่นผลิตภัณฑ์	MSAFB-09CRDN8-QC0	MSAFB-12CRDN8-QC0	MSAFC-17CRDN8-QC0
แหล่งพลังงาน	220V~50Hz,1Ph		
ความสามารถในการทำความเย็น	9000Btu/h	12000Btu/h	17000Btu/h
ความจุความร้อน	———	———	———
จัดอันดับปัจจุบัน	9.5A	9.5A	14.0A
กำลังไฟฟ้าเข้าที่กำหนด	2050W	2050W	3200W
ระดับความต้านทานตัวเครื่องด้านนอก	IPX4		

ภาพรวมผลิตภัณฑ์

หมายเหตุเกี่ยวกับภาพประกอบ

ภาพประกอบในคู่มือนี้ใช้เพื่อวัตถุประสงค์ในการอธิบาย รูปร่างที่แท้จริงของตัวเครื่องด้านในของคุณอาจแตกต่างกันเล็กน้อย รูปร่างที่แท้จริงจะเหนือกว่า

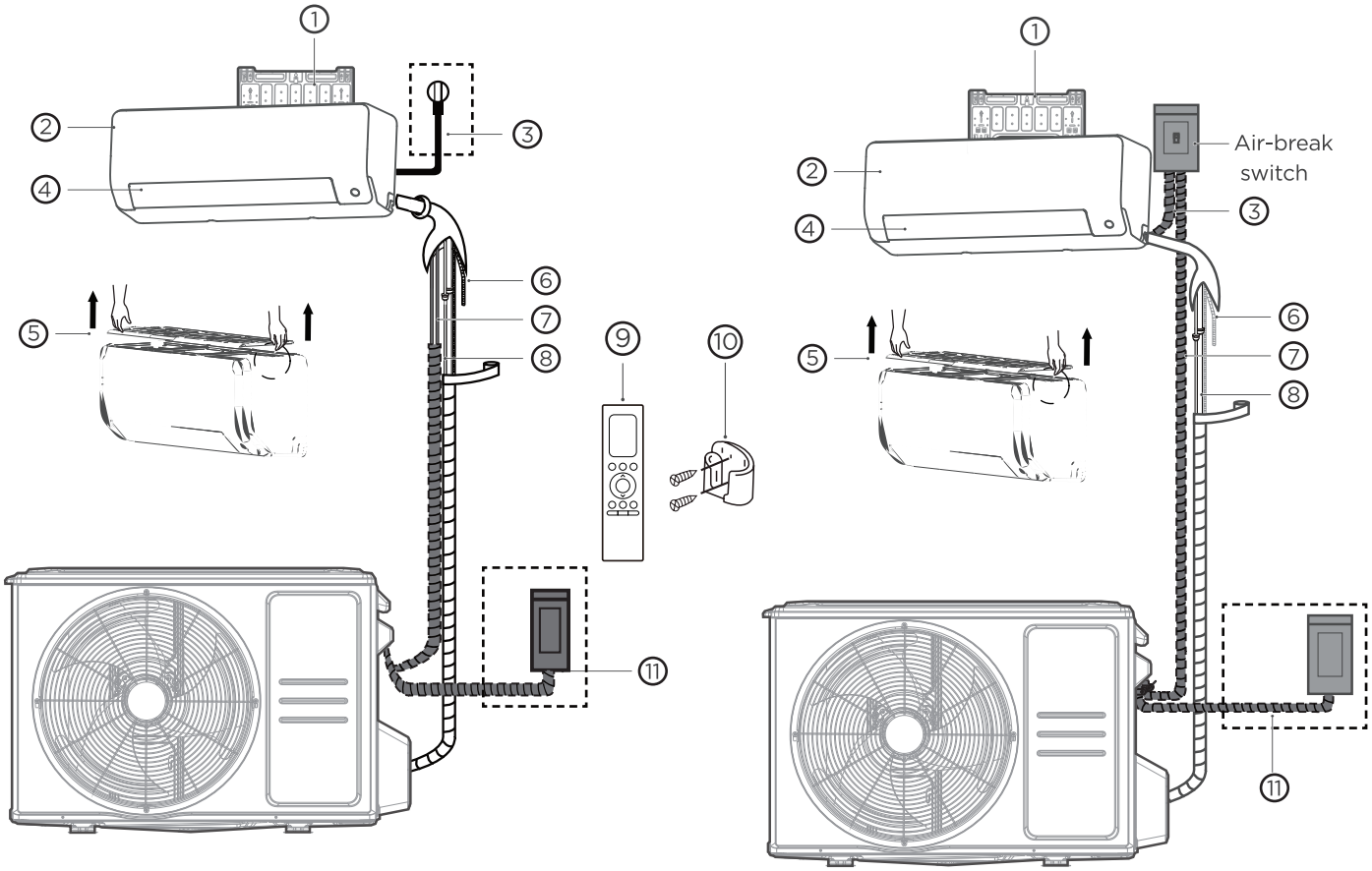

(1) (2)

① แผ่นยึดผนัง

② แผงด้านหน้า

③ สายไฟ (บางอุปกรณ์)

④ บานเกล็ด

⑤ กรองอากาศ (ดึงขึ้นด้านบน)

⑥ ท่อระบายน้ำ

⑦ สายสัญญาณ

⑧ ท่อสารทำความเย็น

⑨ รีโมตคอนโทรล

⑩ ที่ยึดรีโมทคอนโทรล (ไม่ได้ให้มา)

⑪ สายไฟตัวเครื่องด้านนอก

การติดตั้งการผลิต

อุปกรณ์เสริม

ระบบปรับอากาศมาพร้อมกับอุปกรณ์เสริมต่อไปนี้ ใช้ชิ้นส่วนและอุปกรณ์เสริมการติดตั้งทั้งหมดเพื่อติดตั้งเครื่องปรับอากาศ การติดตั้งที่ไม่เหมาะสมอาจส่งผลให้เกิดการรั่วไหลของน้ำ ไฟฟ้าช็อตและไฟไหม้หรือทำให้อุปกรณ์ล้มเหลว รายการที่ไม่รวมอยู่ในเครื่องปรับอากาศจะต้องซื้อแยกต่างหาก

ชื่อของอุปกรณ์เสริม	จำนวน (PC)	ลักษณะ	ชื่อของอุปกรณ์เสริม	จำนวน (PC)	ลักษณะ
คู่มือ	2–3		**ตัวควบคุมระยะไกล**	1	
ท่อระบายน้ำ (สำหรับรุ่นทำความเย็นและทำความร้อน)	1		แบตเตอรี่	2	
ซีล (สำหรับรุ่นทำความเย็นและทำความร้อน)	1		ที่วางรีโมทคอนโทรล (ซื้อแยกต่างหาก)	1	
แผ่นยึด	1	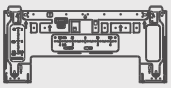	สกรูยึดสำหรับตัวยึดรีโมทคอนโทรล (ซื้อแยกต่างหาก)	2	
ตัวยึด	5 ~ 8 (ขึ้นอยู่กับรุ่น)		**ตัวกรองขนาดเล็ก** (ต้องติดตั้งที่ด้านหลังของตัวกรองอากาศหลักโดยช่างเทคนิคที่ได้รับอนุญาตขณะติดตั้งเครื่อง)	1~2 (ขึ้นอยู่กับรุ่น)	
สกรูยึดแผ่นติดตั้ง	5 ~ 8 (ขึ้นอยู่กับรุ่น)				

ชื่อ	ลักษณะ		จำนวน (PC)
การประกอบท่อเชื่อมต่อ	ด้านของเหลว	Φ6.35(1/4in)	ชิ้นส่วนที่คุณต้องซื้อแยกต่างหาก ปรึกษาตัวแทนจำหน่ายเกี่ยวกับขนาดท่อที่เหมาะสมของอุปกรณ์ที่คุณซื้อ
		Φ9.52(3/8in)	
	ด้านก๊าซ	Φ9.52(3/8in)	
		Φ12.7(1/2in)	
		Φ16(5/8in)	
		Φ19(3/4in)	
แม่เหล็ก ring and belt (ถ้าให้มาโปรดดูแผนภาพการเดินสายไฟแตกต่างกันไปตามรุ่นเพื่อติดตั้งบนสายเคเบิลเชื่อมต่อ)	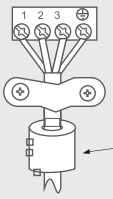	ส่งสายพานผ่านรูของวงแหวนแม่เหล็กเพื่อยึดเข้ากับสายเคเบิล	แตกต่างกันไปตามรุ่น

มันจะสมบูรณ์แบบคุณมีเครื่องมือเหล่านี้

ถุงมือ

ไขควงและประแจ

สว่านเพอร์คัชชัน

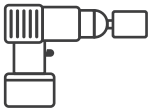
สว่านน้ำ

แว่นตาและหน้ากาก

เทปไวนิล

สรุปการติดตั้ง – ตัวเครื่องด้านใน

1

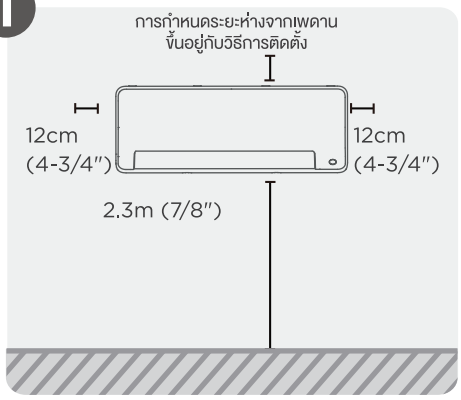

เลือกตำแหน่งการติดตั้ง

2

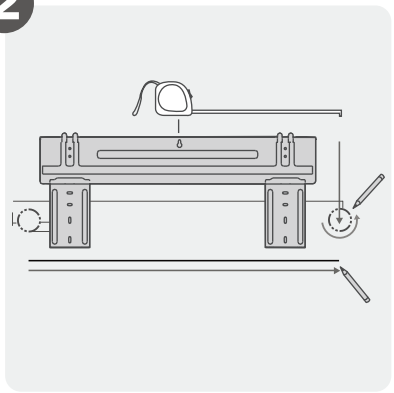

ติดแผ่นยึด

3

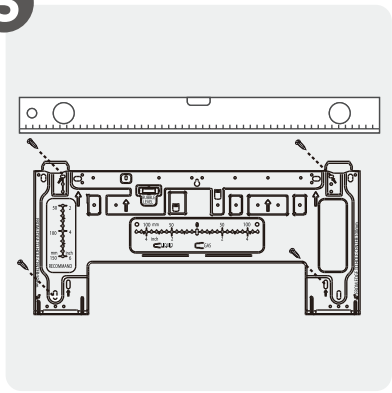

กำหนดตำแหน่งรูผนัง

4

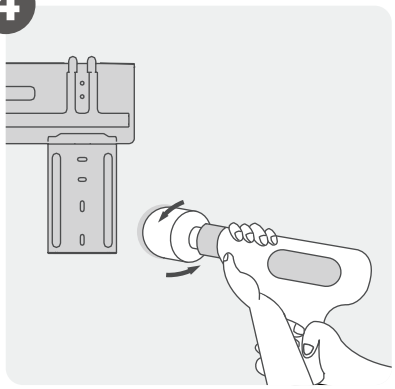

เจาะรูผนัง

5

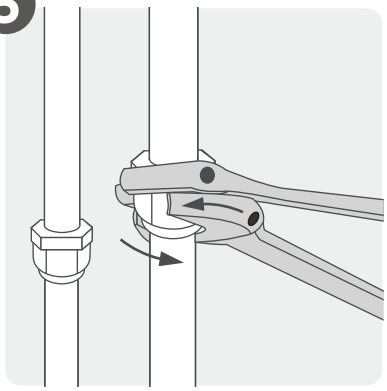

เชื่อมต่อท่อ

6

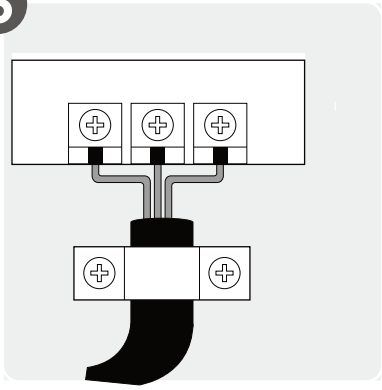

เชื่อมต่อสายไฟ
(ไม่สามารถใช้ได้กับบางสถานที่ในอเมริกาเหนือ)

7

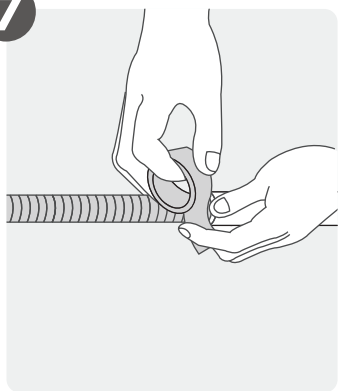

เตรียมท่อระบายน้ำ

8

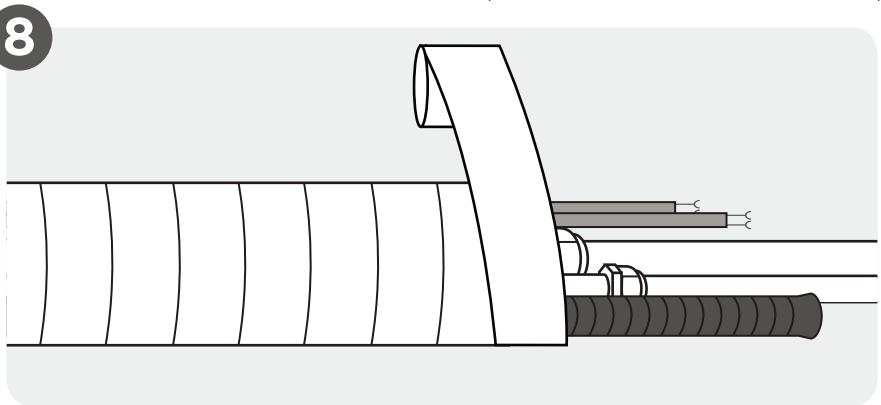

พันท่อและสายเคเบิล
(ไม่สามารถใช้ได้กับบางสถานที่ในอเมริกาเหนือ)

9

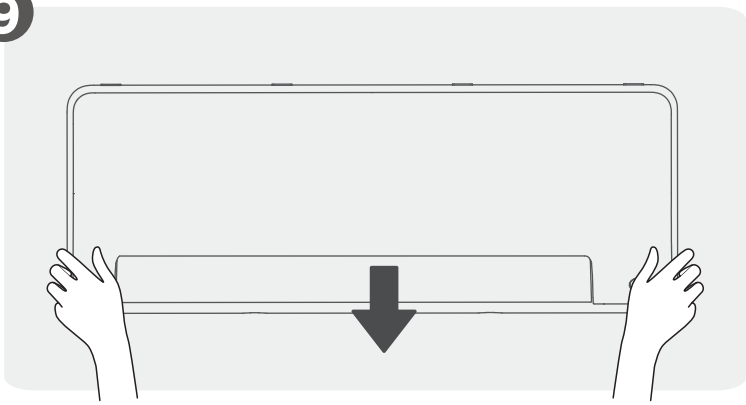

ติดตั้งเครื่องตัวใน

ติดตั้งตัวเครื่องด้านใน

1 เลือกตำแหน่งการติดตั้ง

หมายเหตุ: สำหรับการติดตั้งผลิตภัณฑ์ ก่อนการติดตั้ง

ก่อนติดตั้งคอยล์เย็น ให้ดูที่ฉลากบนกล่องผลิตภัณฑ์เพื่อให้แน่ใจว่าหมายเลขรุ่นของตัวเครื่องด้านในตรงกับหมายเลขรุ่นของตัวเครื่องด้านนอก

ก่อนติดตั้งคอยล์เย็น ให้ดูที่ฉลากบนกล่องผลิตภัณฑ์เพื่อให้แน่ใจว่าหมายเลขรุ่นของตัวเครื่องด้านในตรงกับหมายเลขรุ่นของตัวเครื่องด้านนอก

สถานที่ติดตั้งที่เหมาะสมเป็นไปตามมาตรฐานต่อไปนี้

☑ การไหลเวียนของอากาศที่ดี

☑ ระบายน้ำสะดวก

☑ เสียงรบกวนจากเครื่องจะไม่รบกวนผู้อื่น

☑ ตำแหน่งอย่างน้อยหนึ่งเมตรจากอุปกรณ์ไฟฟ้าอื่น ๆ ทั้งหมด (เช่น ทีวีวิทยุคอมพิวเตอร์)

☑ มั่นคงและมั่นคง – ตำแหน่งจะไม่สั่นสะเทือน

☑ แข็งแรงพอที่จะรองรับน้ำหนักของตัวเครื่องได้

หากไม่จำเป็นต้องใช้ตัวยึดด้านหลังเพื่อวางตัวเครื่อง

เสร็จสิ้นการเชื่อมต่อท่อและสายเคเบิลก่อนที่จะติดตั้งตัวเครื่องด้านใน หากความสูงของ การติดตั้ง มีจำกัด อนุญาตให้ใช้ 5 ซม. จากเพดาน แต่สิ่งนี้สามารถลดประสิทธิภาพของผลิตภัณฑ์ได้ เพื่อให้แน่ใจว่ามีพื้นที่เพียงพอในการติดตั้งและถอดแผ่นกรองอากาศด้านบนให้เก็บให้ห่างจากเพดานอย่างน้อย 10 ซม. ขึ้นไป

ต้องการที่ยึดด้านหลังเพื่อประกอบอุปกรณ์

หากเชื่อมต่อท่อและสายเคเบิลโดยเปิดแผงด้านหน้าระยะห่างขั้นต่ำจากเพดานคือ 22 ซม. ขึ้นไปหากเชื่อมต่อท่อและสายเคเบิลโดยไม่มีแผงด้านหน้า (ถอดออก) ระยะห่างขั้นต่ำจากเพดานคือ 11 ซม. ขึ้นไป

ห้าม ติดตั้งในตำแหน่งต่อไปนี้

⊘ ใกล้แหล่งความร้อน ไอน้ำ หรือก๊าซที่ติดไฟได้

⊘ ใกล้วัตถุไวไฟ เช่น ผ้าม่านหรือเสื้อผ้า

⊘ ใกล้ประตูทางเข้า

⊘ ใกล้สิ่งกีดขวางที่อาจขัดขวางการไหลเวียนของอากาศ

⊘ ในสถานที่ที่มีแสงแดดส่องถึงโดยตรง

หมายเหตุ: สำหรับการติดตั้งผลิตภัณฑ์

หากไม่มีท่อสารทำความเย็นคงที่

ในขณะที่เลือกสถานที่โปรดทราบว่าคุณควรเว้นที่ว่างไว้เพียงพอสำหรับรูผนัง (ดูเจาะรูผนังสำหรับขั้นตอนท่อเชื่อมต่อ) สำหรับสายสัญญาณและท่อสารทำความเย็นที่เชื่อมต่อตัวเครื่องด้านในและตัวเครื่องด้านนอก ตำแหน่งเริ่มต้นสำหรับท่อทั้งหมดคือด้านขวาของตัวเครื่องด้านใน (ขณะหันหน้าเข้าหาตัวเครื่อง) อย่างไรก็ตามเครื่องสามารถรองรับท่อได้ทั้งซ้ายและขวา

2 เจาะรูผนังสำหรับท่อเชื่อมต่อ

กำหนดตำแหน่งรูผนัง

หมายเหตุ : ขนาดรูผนัง

ขนาดของรูผนังจะถูกกำหนดโดยท่อเกี่ยวพัน เมื่อขนาดของท่อเชื่อมต่อด้านก๊าซ คือ Φ16 มม. (5/8") ขึ้นไปรูผนังควรเป็น 90 มม. (3-9 / 16") สำหรับขนาดของท่อเชื่อมต่อน้อยกว่า Φ 16 มม. (5/8") รูผนังควรเป็น 65 มม. (2-1 / 2")

ขั้นตอนที่ 1

ถอดสกรูที่ยึดแผ่นยึดเข้ากับด้านหลังของตัวเครื่องด้านในออก

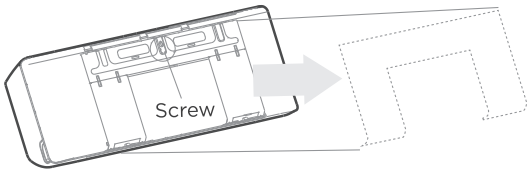

ขั้นตอนที่ 2

ยึดแผ่นยึดเข้ากับผนังด้วยสกรูที่ให้มา ตรวจสอบให้แน่ใจว่าแผ่นยึดแบนราบกับผนัง

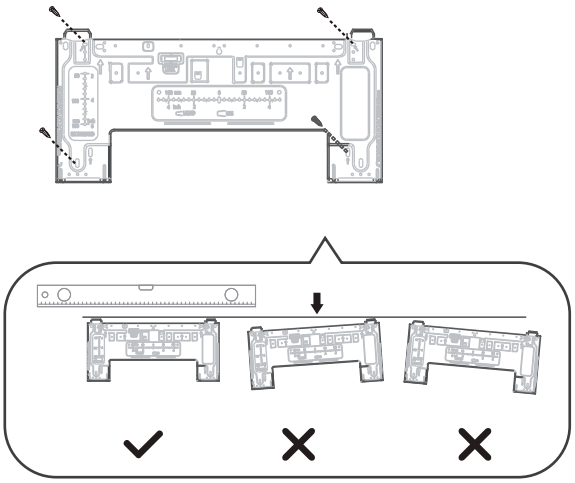

การวางแนวที่ถูกต้องของแผ่นยึด

ขั้นตอนที่ 3

ยืนยันแผ่นยึดที่คุณเป็นเจ้าของ กำหนดตำแหน่งของรูผนังตามตำแหน่งของแผ่นยึด กล่องสี่เหลี่ยมจุดบนรูปด้านขวาแสดงขนาดของผลิตภัณฑ์ของคุณ

ข้อควรระวัง : เพื่อความสะดวกในการติดตั้ง มีขนาดฟองสบู่บนแผ่นยึด ไม่สามารถถอดระดับบับเบิ้ลบนแผ่นยึดออกได้ หากเสีย ตรวจสอบให้แน่ใจว่าได้ทำความสะอาดของเหลวที่รั่วไหล

หน่วย: มม. (นิ้ว)

ไม้บรรทัดทิศทางแนวนอน

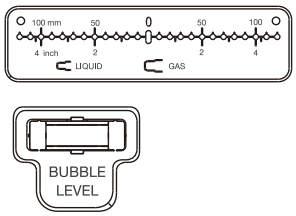

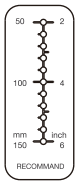

ไม้บรรทัดทิศทางแนวตั้ง

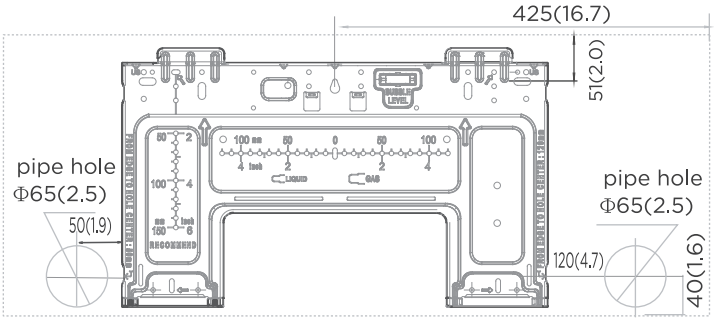

ขนาดตัวเครื่องด้านในอาคาร (WxH) :

795 มม. (31 นิ้ว) x 295 มม. (11.6 นิ้ว)

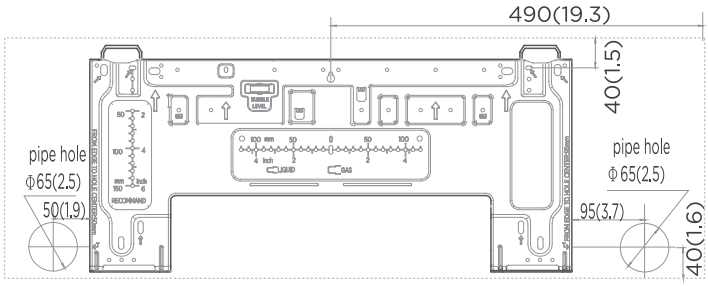

ขนาดตัวเครื่องด้านในอาคาร (WxH) :

965 มม. (38 นิ้ว) x 322 มม. (12.7 นิ้ว)

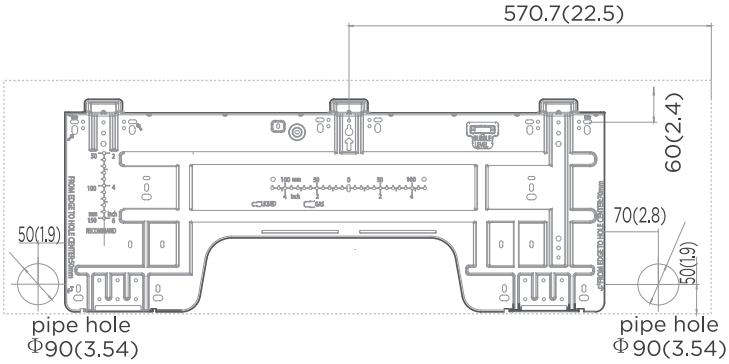

ขนาดตัวเครื่องด้านในอาคาร (WxH) :

1140 มม. (44.8 นิ้ว) x 370 มม. (14.6 นิ้ว)

⚠ ข้อควรระวัง

เมื่อทำการเจาะรูผนัง ตรวจสอบให้แน่ใจว่าได้หลีกเลี่ยงสายไฟ ท่อประปา และส่วนประกอบที่ละเอียดอ่อนอื่นๆ

สว่านเจาะรูบนผนัง

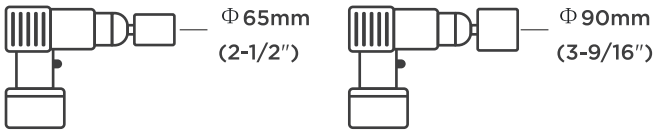

ใช้ดอกสว่านแกนขนาด 65 มม. (2-1/2")
หรือ 90 มม. (3-9/16") (ขึ้นอยู่กับรุ่น)

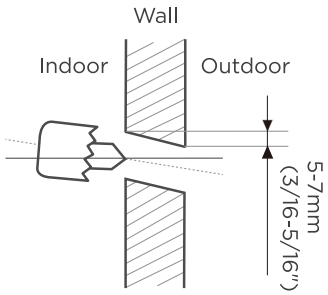

เจาะรูผนัง

ขั้นตอนที่ 1 :

ใช้สว่านแกน 65 มม. (2.5") หรือ 90 มม. (3.54") (ขึ้นอยู่กับรุ่น) เจาะรูบนผนัง ตรวจสอบให้แน่ใจว่าเจาะรูที่มุมลงเล็กน้อยเพื่อให้ปลายด้านนอกของรูต่ำกว่าตัวเครื่องด้านในประมาณ 5 มม. ถึง 7 มม. (3 / 16–5 / 16") สิ่งนี้จะช่วยให้มั่นใจได้ว่าการระบายน้ำที่เหมาะสม

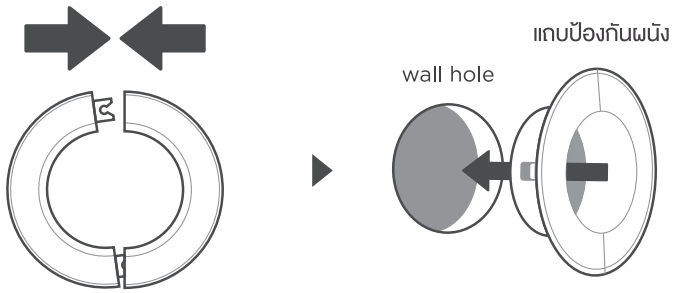

วางแถบป้องกันผนังลงในรู

ขั้นตอนที่ 2 :

วางแถบป้องกันผนังลงในรู สิ่งนี้จะช่วยปกป้องขอบของรูและจะช่วยปิดผนึกเมื่อคุณเสร็จสิ้นกระบวนการติดตั้ง

หมายเหตุ : สำหรับผนังคอนกรีตหรืออิฐ

หากผนังทำจากอิฐคอนกรีตหรือวัสดุที่คล้ายกันให้เจาะรูขนาดเส้นผ่านศูนย์กลาง 5 มม. (เส้นผ่านศูนย์กลาง 0.2 นิ้ว) ในผนังและใส่พุกแขนที่ให้มา จากนั้นยึดแผ่นยึดเข้ากับผนังโดยขันสกรูเข้ากับพุกคลิปโดยตรง

3 ติดตั้งท่อสารทำความเย็นและท่อระบายน้ำ

หมายเหตุ

ท่อสารทำความเย็นอยู่ภายในปลอกหุ้มฉนวนที่ติดอยู่ที่ด้านหลังของตัวเครื่อง คุณต้องเตรียมท่อก่อนที่จะผ่านรูในผนัง

เตรียมท่อสารทำความเย็น

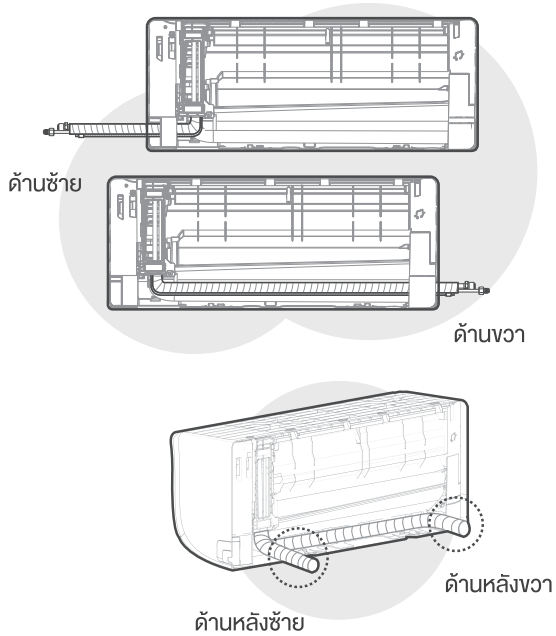

สี่มุมเพื่อออกจากท่อ

ตอนที่ 1 :

ขึ้นอยู่กับตำแหน่งของรูผนังที่สัมพันธ์กับแผ่นยึดให้เลือกด้านที่ท่อจะออกจากตัวเครื่อง คุณมีสี่ตัวเลือกสำหรับทิศทางทางออกของท่อ

หมายเหตุเกี่ยวกับการเชื่อมต่อท่อ

ในบางสถานที่ของสหรัฐอเมริกาต้องใช้ท่อร้อยสายเพื่อเชื่อมต่อสายเคเบิล เพื่อให้แน่ใจว่ามีพื้นที่เพียงพอสำหรับท่อที่ทำงานและเครื่องอยู่ติดกับผนังหลังการติดตั้งขอแนะนำให้ต่อท่อระบายน้ำเข้ากับด้านขวามือ (เมื่อคุณหันหน้าไปทางด้านหลังของตัวเครื่อง)

เมื่อเลือกท่อด้านซ้ายมือหรือด้านขวาโปรดตรวจสอบให้แน่ใจว่าท่อออกมาในแนวนอนเพื่อไม่ให้ส่งผลกระทบต่อการติดตั้งแผงด้านล่าง

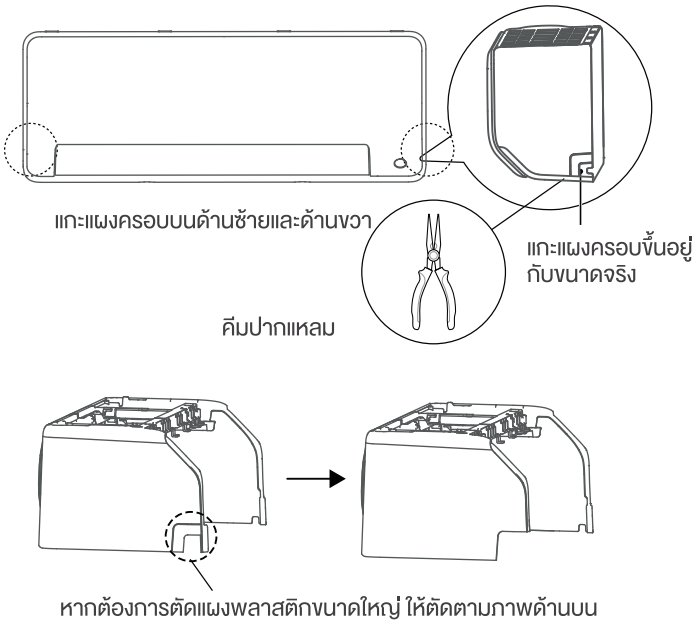

ตอนที่ 2 :

หากรูผนังอยู่ด้านหลังตัวเครื่อง ให้เก็บแผงน็อคเอาต์ให้เข้าที่ หากรูผนังอยู่ด้านข้างของตัวเครื่องด้านใน ให้ถอดแผงน็อคเอาท์พลาสติกออกจากด้านนั้นของตัวเครื่อง ใช้คีมปากแหลมหากแผงพลาสติกแกะยากเกินไปด้วยมือ

ตอนที่ 3 :

ใช้ตัวยึดที่ด้านหลังของตัวเครื่องเพื่อประกอบเครื่อง ทำให้คุณมีพื้นที่เพียงพอในการเชื่อมต่อท่อสารทำความเย็น สายสัญญาณและท่อระบายน้ำ

ตอนที่ 4 :

เชื่อมต่อท่อสารทำความเย็นของตัวเครื่องด้านในเข้ากับท่อเชื่อมต่อที่จะเข้าร่วมตัวเครื่องด้านในและตัวเครื่องด้านนอก โปรดดูส่วนการเชื่อมต่อท่อสารทำความเย็นของคู่มือนี้สำหรับคำแนะนำโดยละเอียด

ข้อควรระวัง

ระวังอย่างยิ่งที่จะไม่บุบหรือทำให้ท่อเสียหายขณะงอออกจากตัวเครื่อง รอยบุบใด ๆ ในท่อจะส่งผลต่อประสิทธิภาพของเครื่อง

หากท่อสารทำความเย็นฝังอยู่ในผนังแล้วให้ทำดังต่อไปนี้

เลื่อนไปทางซ้ายหรือขวา

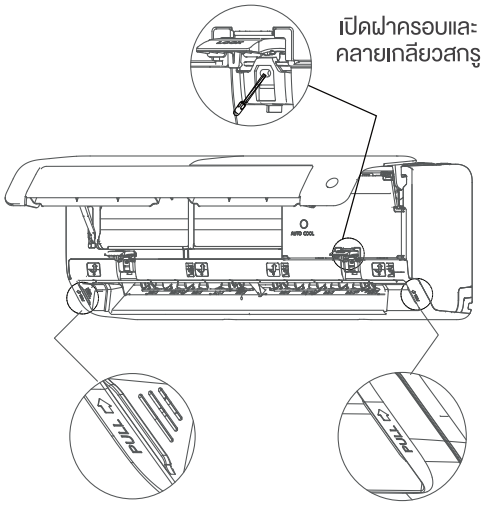

รุ่น ก

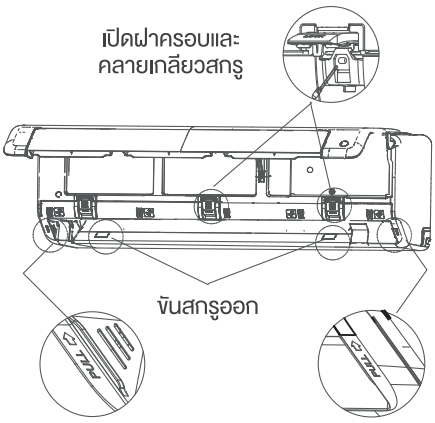

รุ่น ข

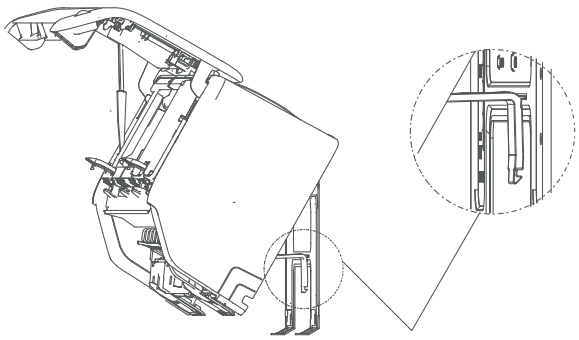

ใช้ตัวยึดที่ด้านหลังของตัวเครื่องเทียบกับบนแผ่นยึดเพื่อวางตัวเครื่อง

หมายเหตุ : อุปกรณ์สามารถปรับได้

โปรดทราบว่าตะขอบนแผ่นยึดมีขนาดเล็กกว่ารูที่ด้านหลังของตัวเครื่องหากคุณพบว่าคุณไม่มีพื้นที่เพียงพอในการเชื่อมต่อท่อฝังตัวกับตัวเครื่องด้านในเครื่องสามารถปรับไปทางซ้ายหรือขวาได้ประมาณ 30-50 มม. (1.18-1.96 นิ้ว) ขึ้นอยู่กับรุ่น

- โปรดทราบว่าตะขอบนแผ่นยึดมีขนาดเล็กกว่ารูที่ด้านหลังของตัวเครื่อง หากคุณพบว่าคุณไม่มีพื้นที่เพียงพอในการเชื่อมต่อท่อฝังตัวกับตัวเครื่องด้านในเครื่องสามารถปรับไปทางซ้ายหรือขวาได้ประมาณ 30-50 มม. (1.18-1.96 นิ้ว) ขึ้นอยู่กับรุ่น
- เปิดและแก้ไขตำแหน่งของแผงจากนั้นเปิดฝาครอบของบล็อกล็อคทั้งสองคลายเกลียวสกรูที่แสดงในภาพ (รุ่น A & รุ่น B) จากนั้นจับทั้งสองด้านของแผงด้านล่างในตำแหน่งที่มีเครื่องหมาย "PULL" ดึงขึ้นเพื่อปลดหัวเข็มขัดจากนั้นนำแผงด้านล่างลง
- ใช้ตัวยึดที่ด้านหลังของตัวเครื่องเพื่อประกอบเครื่อง ทำให้คุณมีพื้นที่เพียงพอในการเชื่อมต่อท่อสารทำความเย็น สายสัญญาณและท่อระบายน้ำ
- เชื่อมต่อท่อระบายน้ำและท่อสารทำความเย็น (โปรดดูส่วนการเชื่อมต่อท่อสารทำความเย็นของคู่มือนี้สำหรับคำแนะนำ)
- เปิดจุดเชื่อมต่อท่อให้ชิดเพื่อทำการทดสอบการรั่วไหล (โปรดดูส่วนการตรวจสอบไฟฟ้าและการตรวจสอบการรั่วไหลของคู่มือนี้)
- หลังจากการทดสอบการรั่วไหลให้พันจุดเชื่อมต่อด้วยเทปฉนวน
- ปล่อยตัวยึดที่ค้ำยันตัวเครื่อง
- เครื่องจะยึดเข้ากับตะขอที่ด้านล่างของแผ่นยึด

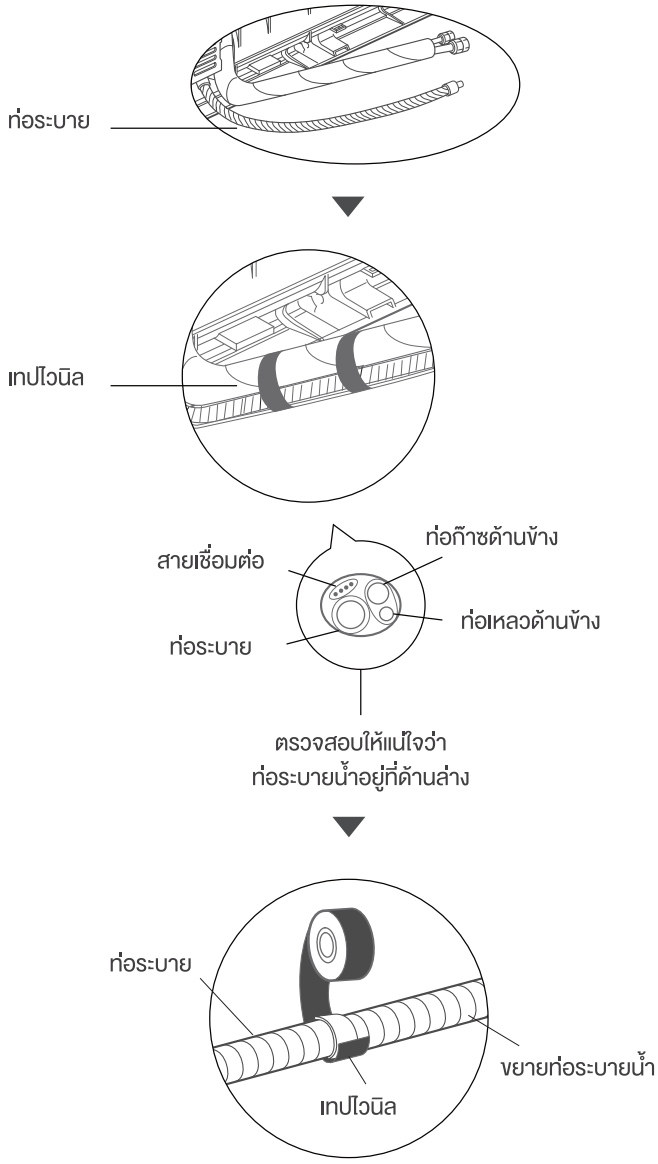

ตอนที่ 1 :

ท่อระบายน้ำสามารถติดทางด้านซ้ายหรือด้านขวา เพื่อให้แน่ใจว่า มีการระบายน้ำที่เหมาะสมให้ติดท่อระบายน้ำที่ด้านเดียวกับที่ท่อสารทำความเย็นของคุณออกจากเครื่อง ต่อขยายท่อระบายน้ำ (ซื้อแยกต่างหาก) เข้ากับปลายท่อระบายน้ำ

- พันจุดเชื่อมต่อให้แน่นด้วยเทปเทฟลอนเพื่อให้แน่ใจว่าปิดผนึกได้ดีและเพื่อป้องกันการรั่วไหล
- สำหรับส่วนของท่อระบายน้ำที่จะยังคงอยู่ในอาคารให้ห่อด้วยฉนวนท่อโฟมเพื่อป้องกันการควบแน่น
- ถอดแผ่นกรองอากาศออกและเทน้ำปริมาณเล็กน้อยลงในถาดระบายน้ำเพื่อให้แน่ใจว่าน้ำไหลออกจากเครื่องได้อย่างราบรื่น

หมายเหตุเกี่ยวกับการวางท่อระบายน้ำ

ตรวจสอบให้แน่ใจว่าได้จัดท่อระบายน้ำตามตัวเลขต่อไปนี้

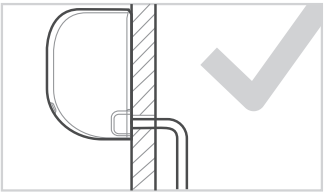

ถูกต้อง

ตรวจสอบให้แน่ใจว่าไม่มีข้อบกพร่องหรือรอยบุ๋มในท่อระบายน้ำเพื่อให้แน่ใจว่ามีการระบายน้ำที่เหมาะสม

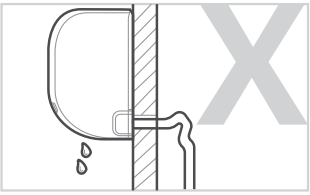

ไม่ถูกต้อง

หงิกงอในท่อระบายน้ำจะสร้างกับดักน้ำ

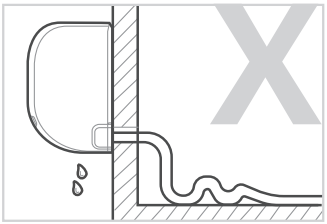

ไม่ถูกต้อง

หงิกงอในท่อระบายน้ำจะสร้างกับดักน้ำ

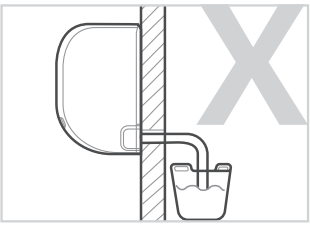

ไม่ถูกต้อง

อย่าวางปลายท่อระบายน้ำในน้ำหรือในภาชนะที่เก็บน้ำ สิ่งนี้จะป้องกันการระบายน้ำที่เหมาะสม

ข้อควรระวัง

เสียบรูระบายน้ำที่ไม่ได้ใช้

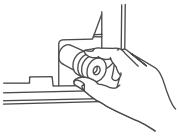

เพื่อป้องกันการรั่วไหลที่ไม่พึงประสงค์คุณต้องเสียบรูระบายน้ำที่ไม่ได้ใช้ด้วยปลั๊กยางที่ให้มา

4 การเตรียมงานไฟฟ้า

⚠ คำเตือน

- ก่อนดำเนินการไฟฟ้าใด ๆ โปรดอ่านข้อบังคับเหล่านี้
- ก่อนดำเนินการ ELECTRLCAL หรือการเดินสายไฟใด ๆ ให้ปิดไฟหลักเข้ากับระบบ

1. การเดินสายทั้งหมดต้องเป็นไปตามรหัสไฟฟ้าท้องถิ่นและระดับชาติข้อบังคับและต้องติดตั้งโดยช่างไฟฟ้าที่มีใบอนุญาต
2. การเชื่อมต่อไฟฟ้าทั้งหมดต้องทำตามแผนภาพการเชื่อมต่อไฟฟ้าที่อยู่บนแผงของตัวเครื่องด้านในและตัวเครื่องด้านนอก
3. หากมีปัญหาด้านความปลอดภัยร้ายแรงกับแหล่งจ่ายไฟหยุดทำงานทันที อธิบายเหตุผลของคุณให้กับลูกค้าและปฏิเสธที่จะติดตั้งเครื่องจนกว่าปัญหาด้านความปลอดภัยจะได้รับการแก้ไขอย่างเหมาะสม
4. หากเชื่อมต่อสายไฟเข้ากับสายไฟคงที่สวิตช์หรือเบรกเกอร์ที่ตัดการเชื่อมต่อเสาทั้งหมดและมีการแยกหน้าสัมผัสอย่างน้อย 1/8 นิ้ว (3 มม.) จะต้องรวมอยู่ในสายไฟคงที่ ช่างเทคนิคที่ผ่านการรับรองจะต้องใช้เบรกเกอร์หรือสวิตช์ที่ได้รับการรับรอง
5. เชื่อมต่อเครื่องกับเต้าเสียบวงจรสาขาแต่ละสาขาเท่านั้น อย่าเชื่อมต่ออุปกรณ์อื่นเข้ากับเต้าเสียบนั้น
6. ตรวจสอบให้แน่ใจว่าได้ต่อสายดินเครื่องปรับอากาศอย่างถูกต้อง
7. สายไฟทุกเส้นต้องเชื่อมต่ออย่างแน่นหนา การเดินสายไฟที่หลวมอาจทำให้เทอร์มินัลร้อนเกินไปส่งผลให้ผลิตภัณฑ์ทำงานผิดปกติและเกิดไฟไหม้ได้
8. อย่าให้สายไฟสัมผัสหรือพักกับท่อสารทำความเย็น คอมเพรสเซอร์หรือชิ้นส่วนที่เคลื่อนไหวภายในเครื่อง
9. เพื่อหลีกเลี่ยงการถูกไฟฟ้าช็อตอย่าสัมผัสอุปกรณ์ไฟฟ้าทันทีหลังจากปิดแหล่งจ่ายไฟ หลังจากปิดเครื่องให้รอ 10 นาที ขึ้นไปเสมอก่อนที่คุณจะสัมผัสอุปกรณ์ไฟฟ้า
10. แรงดันไฟฟ้าควรอยู่ภายใน 90-110% ของแรงดันไฟฟ้าที่กำหนด แหล่งจ่ายไฟไม่เพียงพออาจทำให้เกิดความผิดปกติไฟฟ้าช็อตหรือไฟไหม้

⚠ คำเตือน

การเดินสายไฟทั้งหมดจะต้องดำเนินการอย่างเคร่งครัดตามแผนภาพการเดินสายไฟที่อยู่ด้านหลังของแผงด้านหน้าของตัวเครื่องด้านใน

เชื่อมต่อสัญญาณและสายไฟ

สายสัญญาณช่วยให้สามารถสื่อสารระหว่างตัวเครื่องด้านในและตัวเครื่องด้านนอก คุณต้องเลือกขนาดสายเคเบิลที่เหมาะสมก่อนเตรียมการเชื่อมต่อ

ประเภทสายเคเบิล (ไม่สามารถใช้ได้กับอเมริกาเหนือ)

- สายไฟตัวเครื่องด้านใน (ถ้ามี) : H05VV-F หรือ H05V2V2-F
- สายไฟตัวเครื่องด้านนอก : H07RN-F หรือ H05RN-F
- สายสัญญาณ : H07RN-F

พื้นที่ภาคตัดขวางขั้นต่ำของสายไฟและสายสัญญาณ (สำหรับอ้างอิง)

จัดอันดับปัจจุบันของอุปกรณ์ (A)	พื้นที่ภาคตัดขวางที่กำหนด (มม.^{2})
> 3 และ ≤ 6	0.75
> 6 และ ≤ 10	1
> 10 และ ≤ 16	1.5
> 16 และ ≤ 25	2.5
> 25 และ ≤ 32	4
> 32 และ ≤ 40	6

เลือกขนาดสายเคเบิลที่เหมาะสม

ขนาดของสายไฟ, สายสัญญาณ, ฟิวส์, และสวิตช์ที่จำเป็นจะถูกกำหนดโดยกระแสสูงสุดของอุปกรณ์ กระแสสูงสุดจะแสดงบนแผ่นป้ายที่แผงด้านข้างของตัวเครื่อง ดูแผ่นป้ายนี้เพื่อเลือกสายเคเบิลฟิวส์หรือสวิตช์ที่เหมาะสม

⚠ อย่าผสมสายไฟ

สิ่งนี้เป็นอันตรายและอาจทำให้เครื่องปรับอากาศทำงานผิดปกติ

1. เปิดและแก้ไขตำแหน่งของแผงจากนั้นเปิดฝาครอบของล็อค ล็อคสองตัวถอดสกรูออกจากนั้นจับทั้งสองด้านของแผงด้านล่างในสถานที่ที่มีเครื่องหมาย "PULL" ดึงขึ้นเพื่อปลดหัวเข็มขัดจากนั้นนำแผงด้านล่างลง (โปรดดูหน้า 14)
2. เปิดฝาครอบกล่องลวดที่ด้านขวาของตัวเครื่อง นี่จะเปิดเผยเทอร์มินัลบล็อก
3. คลายเกลียวแคลมป์สายเคเบิลด้านล่างเทอร์มินอลบล็อกและวางไว้ด้านข้าง
4. หันหน้าไปทางด้านหลังของเครื่องถอดแผงพลาสติกที่ด้านล่างซ้ายมือออก
5. ป้อนสายสัญญาณผ่านช่องนี้จากด้านหลังของเครื่องไปยังด้านหน้า
6. หันหน้าไปทางด้านหน้าของอุปกรณ์เชื่อมต่อสายไฟตามแผนภาพการเดินสายไฟของตัวเครื่องด้านในเชื่อมต่อ u-lug และขันสกรูแต่ละสายเข้ากับขั้วต่อที่เกี่ยวข้องอย่างแน่นหนา
7. หลังจากตรวจสอบเพื่อให้แน่ใจว่าการเชื่อมต่อทุกครั้งแน่นดีแล้วให้ใช้แคลมป์ยึดสายเคเบิลเพื่อยึดสายสัญญาณเข้ากับตัวเครื่อง ขันสกรูแคลมป์ยึดสายเคเบิลให้แน่น
8. ใส่ฝาครอบลวดที่ด้านหน้าของตัวเครื่องและแผงพลาสติกที่ด้านหลัง

ในอเมริกาเหนือ

หมายเหตุ : เลือกประเภทสายเคเบิลตามรหัสและข้อบังคับของระบบไฟฟ้าท้องถิ่น โปรดเลือกขนาดสายเคเบิลที่เหมาะสมตามความกว้างของวงจรขั้นต่ำที่ระบุบนแผ่นป้ายของตัวเครื่อง

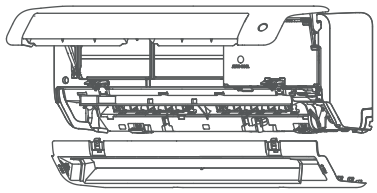

ก่อนอื่นให้เปิดแผงด้านหน้าจากนั้นถอดแผงด้านล่างออก

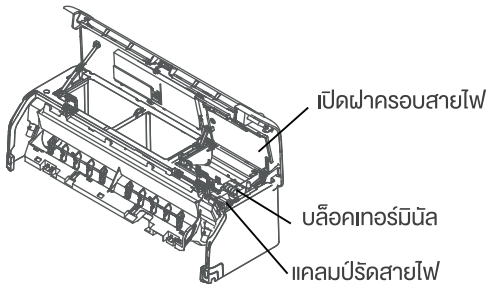

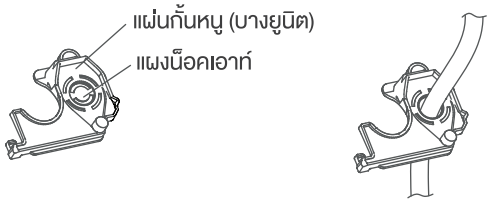

หมายเหตุ : หากขนาดของสายเคเบิลใหญ่เกินไป ให้ถอดแผงพลาสติกขนาดเล็กตรงกลางออกเพื่อสร้างช่องที่สายเคเบิลสามารถออกได้ หากคุณต้องการถอดแซสซีหรือท่อระบายน้ำโปรดถอดแผ่นกั้นหนูออกก่อน

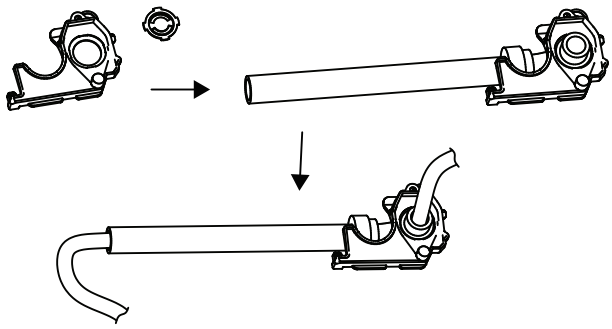

หมายเหตุ : สำหรับผลิตภัณฑ์ในอเมริกาเหนือก่อนอื่นให้ถอดแผงปุ่มออกเพื่อสร้างช่องที่สามารถติดตั้งท่อร้อยสายได้ จากนั้นทำสายเคเบิลผ่านท่อร้อยสายและเชื่อมต่อกับตัวเครื่องด้านใน

5 ห่อหุ้มท่อและสายเคเบิล

หมายเหตุ

ก่อนที่จะผ่านท่อและท่อระบายน้ำและสายสัญญาณผ่านรูผนังคุณต้องรวมเข้าด้วยกันเพื่อประหยัดพื้นที่ปกป้องและป้องกันพวกเขา

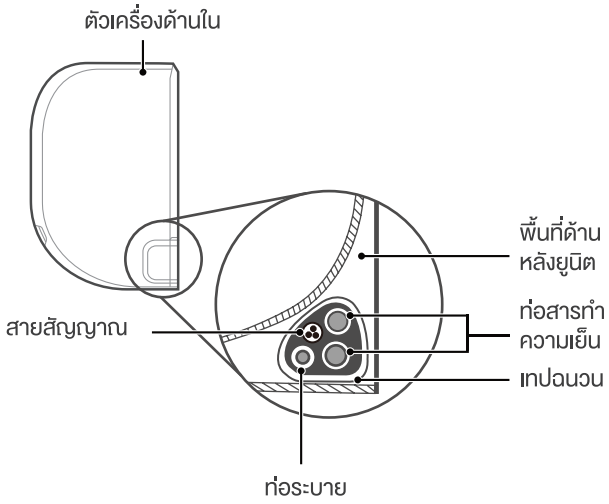

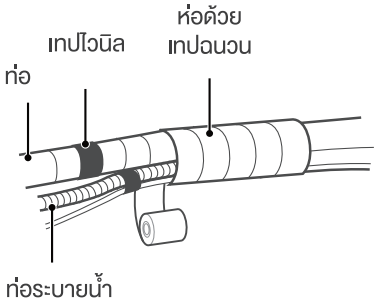

ตอนที่ 1 :

มัดท่อระบายน้ำท่อสารทำความเย็นและสายสัญญาณดังแสดงในรูป (ไม่สามารถใช้ได้กับบางสถานที่ในอเมริกาเหนือ)

ตอนที่ 2 :

ใช้เทปไวนิลกาวติดท่อระบายน้ำที่ด้านล่างของท่อสารทำความเย็น

ตอนที่ 3 :

ใช้เทปฉนวนพันท่อสารทำความเย็นสายสัญญาณและท่อระบายน้ำเข้าด้วยกันอย่างแน่นหนา ตรวจสอบอีกครั้งว่ารายการทั้งหมดรวมอยู่ด้วย

อย่าพันสัญญาณเคเบิ้ลกับสายอื่น ๆ

ในขณะที่รวมรายการเหล่านี้เข้าด้วยกันอย่าพันหรือข้ามสายสัญญาณกับสายไฟอื่น ๆ

ท่อระบายน้ำต้องอยู่ด้านล่าง

ตรวจสอบให้แน่ใจว่าท่อระบายน้ำอยู่ที่ด้านล่างของมัด การวางท่อระบายน้ำที่ด้านบนของมัดอาจทำให้ถาดระบายน้ำล้นซึ่งอาจนำไปสู่ไฟไหม้หรือความเสียหายจากน้ำ

อย่าพันปลายท่อ

เมื่อห่อมัดให้แกะปลายท่อออก คุณต้องเข้าถึงเพื่อทดสอบการรั่วไหลเมื่อสิ้นสุดกระบวนการติดตั้ง (ดูส่วนการตรวจสอบไฟฟ้าและการตรวจสอบการรั่วไหลของคู่มือนี้

6 ติดตั้งตัวเครื่องด้านใน

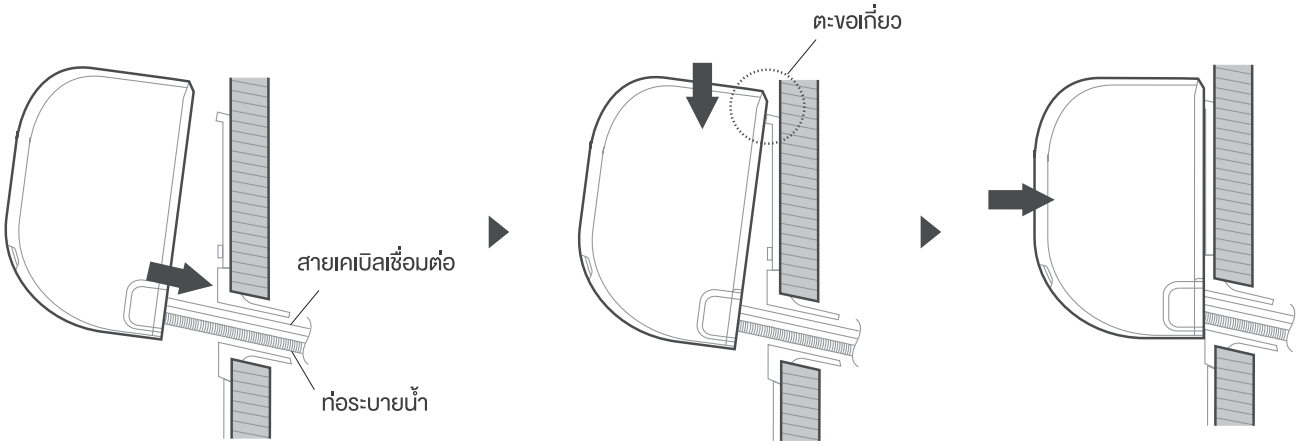

ใส่ท่อในรูผนัง

ขอเกี่ยวและกดลงเบา ๆ เพื่อยึด

ตรวจสอบว่าติดตั้ง
เครื่องอย่างแน่นหนา

หากคุณติดตั้งท่อเชื่อมต่อใหม่เข้ากับตัวเครื่องด้านนอกให้ทำดังต่อไปนี้

- หากคุณผ่านท่อสารทำความเย็นผ่านรูในผนังแล้วให้ดำเนินการต่อในขั้นตอนที่ 4
- มิฉะนั้นให้ตรวจสอบอีกครั้งว่าปลายท่อสารทำความเย็นถูกปิดผนึกเพื่อป้องกันไม่ให้สิ่งสกปรกหรือวัสดุแปลกปลอมเข้าสู่ท่อ
- ค่อย ๆ ผ่านมัดห่อของท่อสารทำความเย็นท่อระบายน้ำและสายสัญญาณผ่านรูในผนัง
- เกี่ยวด้านบนของคอยล์เย็นที่ตะขอด้านบนของแผ่นยึด
- ตรวจสอบว่าตัวเครื่องติดแน่นในการติดตั้งโดยใช้แรงกดเล็กน้อยที่ด้านซ้ายและด้านขวาของตัวเครื่อง เครื่องไม่ควรกระดิกหรือเลื่อน
- ใช้แรงกดสม่ำเสมอกดลงที่ครึ่งล่างของเครื่อง กดลงเรื่อย ๆ จนกว่าเครื่องจะยึดเข้ากับตะขอที่ด้านล่างของแผ่นยึด
- ตรวจสอบอีกครั้งว่าเครื่องติดตั้งอย่างแน่นหนาโดยใช้แรงกดเล็กน้อยทางด้านซ้ายและด้านขวาของตัวเครื่อง

⚠ **ข้อควรระวัง**

สำหรับอุปกรณ์ที่ใช้ขั้วต่อท่อต่อไปนี้ โปรดปฏิบัติงานท่ออย่างเคร่งครัดตามคำแนะนำต่อไปนี้

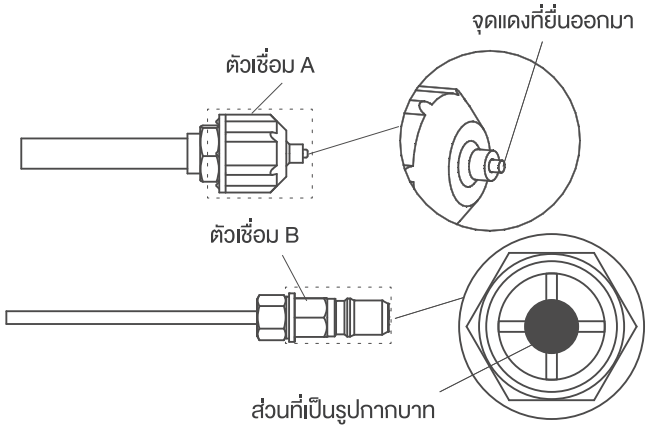

- ก่อนทำการเชื่อมต่อท่อสารทำความเย็นให้สวมถุงมือและแว่นตาทำงานเสมอและจำไว้ว่าขั้วต่อ A และ B ไม่ได้รับอนุญาตให้เผชิญหน้ากับผู้คนโดยตรง
- กดส่วนรูปกากบาทของตัวเชื่อมต่อ B ด้วยเครื่องมือประมาณ 5 ~ 10 วินาทีจนกระทั่งจุดยื่นสีแดงของตัวเชื่อมต่อ A หดกลับจนหมด
- ถอดขั้วต่อ A และ B ออก จากนั้นทำการเชื่อมต่อท่อสารทำความเย็นระหว่างตัวเครื่องด้านในและตัวเครื่องด้านนอก

ติดตั้งตัวเครื่องด้านนอกของคุณ

1 เลือกตำแหน่งการติดตั้ง

หมายเหตุ : ก่อนการติดตั้ง

ก่อนติดตั้งตัวเครื่องด้านนอกคุณต้องเลือกตำแหน่งที่เหมาะสม ต่อไปนี้เป็นมาตรฐานที่จะช่วยคุณเลือกตำแหน่งที่เหมาะสม

สถานที่ติดตั้งที่เหมาะสมเป็นไปตามมาตรฐานต่อไปนี้

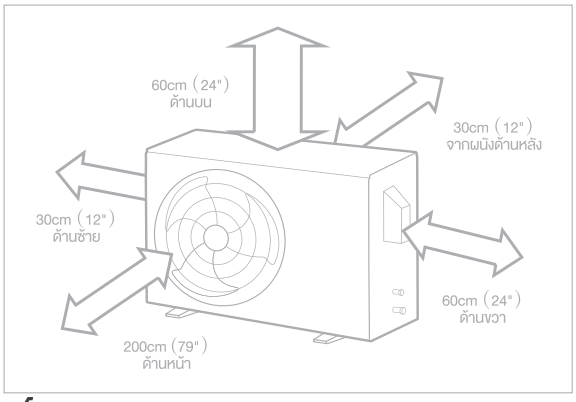

☑ ตรงตามข้อกำหนดเชิงพื้นที่ทั้งหมดที่แสดงในข้อกำหนดพื้นที่การติดตั้งด้านบน

☑ การไหลเวียนของอากาศและการระบายอากาศที่ดี

☑ ตำแหน่งที่แน่นและมั่นคงสามารถรองรับเครื่องได้และจะไม่สั่นสะเทือน

☑ เสียงรบกวนจากเครื่องจะไม่รบกวนผู้อื่น

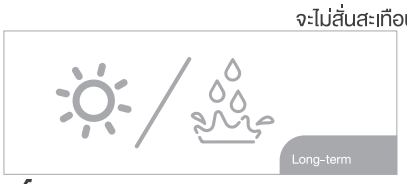

☑ ป้องกันแสงแดดโดยตรงหรือฝนตกเป็นเวลานาน

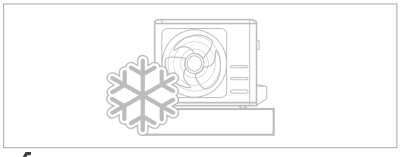

☑ ในกรณีที่คาดว่าจะมีหิมะตกให้ใช้มาตรการที่เหมาะสมเพื่อป้องกันการสะสมของน้ำแข็งและความเสียหายของขดลวด

หมายเหตุ ติดตั้งเครื่องโดยทำตามรหัสและข้อบังคับท้องถิ่นอาจแตกต่างกันเล็กน้อยระหว่างภูมิภาคต่างๆ

ข้อควรระวัง

ข้อควรพิจารณาพิเศษสำหรับสภาพอากาศที่รุนแรง

หากเครื่องสัมผัสกับลมแรง
ติดตั้งอุปกรณ์เพื่อให้พัดลมระบายอากาศทำมุม 90° กับทิศทางของลม หากจำเป็นให้สร้างสิ่งกีดขวางที่ด้านหน้าของเครื่องเพื่อป้องกันลมแรงมาก ดูรูปด้านล่าง

หากเครื่องสัมผัสกับฝนตกหนักหรือหิมะตกบ่อยครั้ง
สร้างที่พักพิงเหนืออุปกรณ์เพื่อป้องกันฝนหรือหิมะ ระวังอย่ากีดขวางการไหลของอากาศรอบ ๆ ตัวเครื่อง

หากเครื่องสัมผัสกับอากาศเค็มบ่อยครั้ง (ริมทะเล)
ใช้อุปกรณ์ตัวเครื่องด้านนอกที่ออกแบบมาเป็นพิเศษเพื่อต้านทานการกัดกร่อน

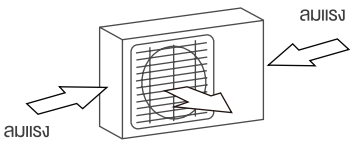

มุม 90° กับทิศทางของลม

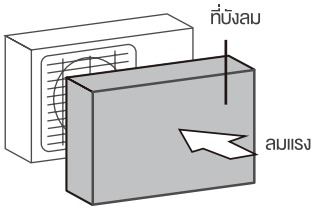

สร้างแผ่นกั้นลมเพื่อปกป้องอุปกรณ์

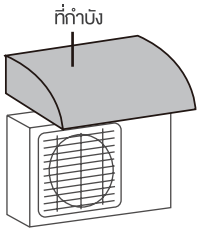

สร้างที่พักพิงเพื่อปกป้องอุปกรณ์

ห้ามติดตั้งเครื่องในตำแหน่งต่อไปนี้

- ⊘ ใกล้สิ่งกีดขวางที่จะปิดกั้นช่องอากาศเข้าและทางออกตามอัธยาศัย
- ⊘ ใกล้สัตว์หรือพืชที่จะได้รับอันตรายจากการปล่อยลมร้อน
- ⊘ ในสถานที่ที่สัมผัสกับฝุ่นจำนวนมาก
- ⊘ ใกล้ถนนสาธารณะพื้นที่แออัดหรือเสียงรบกวนจากเครื่องจะรบกวนผู้อื่น
- ⊘ ใกล้แหล่งก๊าซที่ติดไฟได้
- ⊘ ในสถานที่ที่สัมผัสกับอากาศเค็มในปริมาณที่มากเกินไป

2 ติดตั้งข้อต่อท่อระบายน้ำ (เฉพาะชุดปั๊มความร้อน)

หมายเหตุ : ก่อนการติดตั้ง

ก่อนที่จะขันชุดอุปกรณ์ตัวเครื่องด้านนอกต้องติดตั้งข้อต่อท่อระบายน้ำที่ด้านล่างของเครื่อง สำหรับอุปกรณ์ที่มีฐานในตัวที่มีรูหลายรูสำหรับการระบายน้ำที่เหมาะสมในระหว่างการละลายน้ำแข็งไม่จำเป็นต้องติดตั้งข้อต่อท่อระบายน้ำ

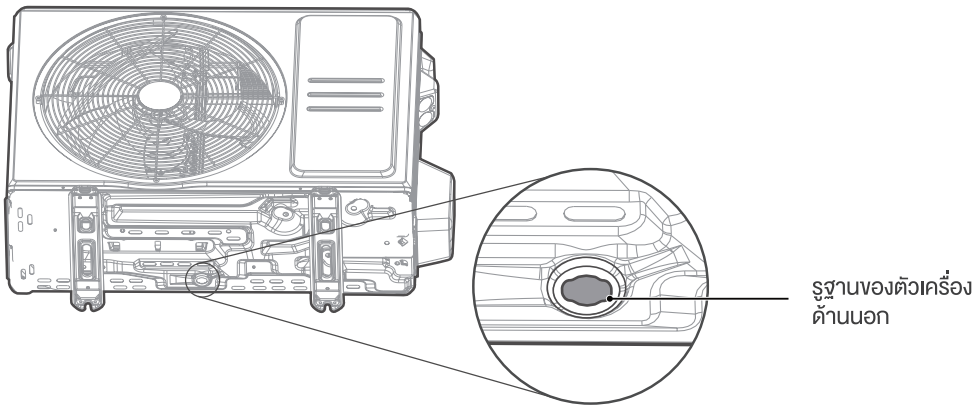

ขั้นตอนที่ 1 :

ค้นหารูฐานของตัวเครื่องด้านนอก

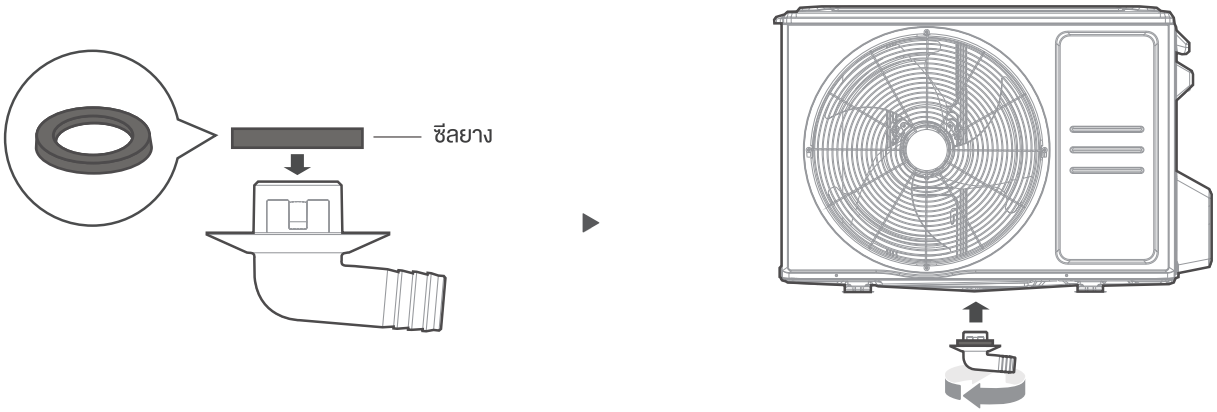

ขั้นตอนที่ 2 :

- ใส่ซีลยางที่ปลายข้อต่อท่อระบายน้ำที่จะเชื่อมต่อกับตัวเครื่องภายนอก
- ใส่ข้อต่อท่อระบายน้ำเข้าไปในรูในกระทะฐานของเครื่อง ข้อต่อท่อระบายน้ำจะคลิกเข้าที่
- เชื่อมต่อส่วนขยายท่อระบายน้ำ (ไม่รวม) เข้ากับข้อต่อท่อระบายน้ำเพื่อเปลี่ยนเส้นทางน้ำจากเครื่องในระหว่างโหมดทำความร้อน

หมายเหตุ : ในสภาพอากาศหนาวเย็น

ในสภาพอากาศหนาวเย็นตรวจสอบให้แน่ใจว่าท่อระบายน้ำเป็นแนวตั้งที่สุด เพื่อให้แน่ใจว่าการระบายน้ำรวดเร็ว หากน้ำระบายช้าเกินไปก็สามารถแข็งตัวในท่อและท่วมเครื่องได้

3 อุปกรณ์รวมจุดยึดเชื่อมต่อตัวเครื่องด้านนอก

⚠ คำเตือน

เมื่อเจาะคอนกรีต แนะนำให้ใช้อุปกรณ์ป้องกันดวงตาตลอดเวลา

- ตัวเครื่องด้านนอกสามารถยึดกับพื้นหรือกับขายึดติดผนังด้วยสลักเกลียว (M10) เตรียมฐานการติดตั้งของเครื่องตามขนาดด้านล่าง
- ต่อไปนี้เป็นรายการขนาดอุปกรณ์ตัวเครื่องด้านนอกที่แตกต่างกันและระยะห่างระหว่างขายึด เตรียมฐานการติดตั้งของเครื่องตามขนาดด้านล่าง

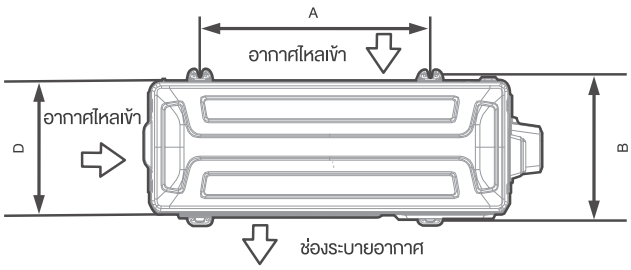

มุมมองด้านบน

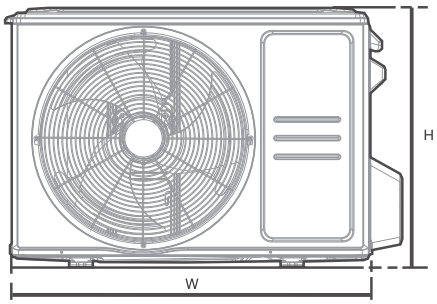

มุมมองด้านหน้า

ขนาดตัวเครื่องด้านนอก (มม.) W x H x D	ขนาดการติดตั้ง	
	ระยะทาง A (มม.)	ระยะทาง B (มม.)
680x542x248 (26.8”x 21.3”x 9.8”)	452 (17.8”)	230 (9.1”)
720x495x270 (28.3”x 19.5”x 10.6”)	452 (17.8”)	255 (10.0”)
765x555x303 (30.1”x 21.8”x 11.9”)	452 (17.8”)	286(11.3”)
770x555x300 (30.3”x21.8”x11.8”)	487 (19.2”)	298 (11.7”)
800x554x333 (31.5”x21.8”x13.1”)	514 (20.2”)	340 (13.4”)
805x554x330 (31.7”x 21.8”x 12.9”)	511 (20.1”)	317 (12.5”)
890x673x342 (35.0”x 26.5”x 13.5”)	663 (26.1”)	354 (13.9”)
946x810x420 (37.2”x 31.9”x 16.5”)	673 (26.5”)	403 (15.9”)
946x810x410 (37.2”x 31.9”x 16.1”)	673 (26.5”)	403 (15.9”)

หากคุณจะติดตั้งเครื่องบนพื้นดินหรือบนแพลตฟอร์มติดตั้งคอนกรีตให้ทำดังต่อไปนี้

- ทำเครื่องหมายตำแหน่งสำหรับสลักเกลียวขยายสี่ตัวตามแผนภูมิขนาด
- เจาะรูล่วงหน้าสำหรับสลักเกลียวขยาย
- วางน๊อตตัวเมียที่ปลายสลักเกลียวขยายแต่ละตัว
- สลักเกลียวขยายค้อนเข้าไปในรูที่เจาะไว้ล่วงหน้า
- ถอดน็อตออกจากสลักเกลียวขยายและวางอุปกรณ์ตัวเครื่องด้านนอกบนสลักเกลียว
- ใส่เครื่องซักผ้าบนสลักเกลียวขยายแต่ละตัวเปลี่ยนน็อต
- ใช้ประแจขันน็อตแต่ละอันให้แน่นจนแนบสนิท

หากคุณจะติดตั้งเครื่องบนขายึดติดผนังให้ทำดังต่อไปนี้

- ทำเครื่องหมายตำแหน่งของรูยึดตามแผนภูมิขนาด
- เจาะรูล่วงหน้าสำหรับสลักเกลียวขยาย
- วางเครื่องซักผ้าและน็อตที่ปลายสลักเกลียวขยายแต่ละอัน
- สลักเกลียวขยายเกลียวผ่านรูในวงเล็บยึดวางขายึดในตำแหน่งและสลักเกลียวขยายค้อนเข้าไปในผนัง
- ตรวจสอบว่าขายึดอยู่ในระดับ
- ยกอุปกรณ์อย่างระมัดระวังและวางขายึดบนวงเล็บ
- ขันตัวเครื่องเข้ากับโครงยึดให้แน่น
- หากได้รับอนุญาตให้ติดตั้งเครื่องด้วยปะเก็นยางเพื่อลดการสั่นสะเทือนและเสียงรบกวน

⚠ ข้อควรระวัง

ตรวจสอบให้แน่ใจว่าผนังทำจากอิฐแข็งคอนกรีตหรือวัสดุที่แข็งแรงในทำนองเดียวกัน ผนังต้องสามารถรองรับน้ำหนักของเครื่องได้อย่างน้อยสี่เท่า

4 เชื่อมต่อสัญญาณและสายไฟ

⚠ คำเตือน - ก่อนการดำเนินการ

- งานเดินสายไฟทั้งหมดจะต้องดำเนินการอย่างเคร่งครัดตามแผนภาพการเดินสายไฟที่อยู่ภายในฝาครอบลวดของตัวเครื่องด้านนอก
- ก่อนดำเนินการไฟฟ้าหรือเดินสายไฟให้ปิดไฟหลักเข้ากับระบบ

เตรียมสายเคเบิลสำหรับการเชื่อมต่อ

โปรดเลือกสายเคเบิลที่เหมาะสมตาม "ประเภทสายเคเบิล" ในหน้า 15

- ใช้เครื่องปอกสายไฟดึงแจ็คเก็ตยางออกจากปลายทั้งสองด้านของสายเคเบิลเพื่อเผยให้เห็นสายไฟด้านในประมาณ 40 มม. (1.57 นิ้ว)
- ถอดฉนวนออกจากปลายสายไฟ
- ใช้ crimper ลวดจีบ u-lugs ที่ปลายสายไฟ

เลือกขนาดสายเคเบิลที่เหมาะสม

ขนาดของสายไฟ, สายสัญญาณ, ฟิวส์, และสวิตช์ที่จำเป็นจะถูกกำหนดโดยกระแสสูงสุดของอุปกรณ์ กระแสสูงสุดจะแสดงบนแผ่นป้ายที่แผงด้านข้างของตัวเครื่อง

ให้คำนึงถึงสายไฟ

ในขณะที่เชื่อมต่อสายไฟ, ตรวจสอบให้แน่ใจว่าคุณแยกแยะสายไฟ("L") ออกจากสายอื่นได้อย่างชัดเจน

เทอร์มินอลบล็อคของตัวเครื่องด้านนอกได้รับการป้องกันโดยฝาครอบสายไฟที่ด้านข้างของตัวเครื่อง แผนภาพการเดินสายไฟที่ครอบคลุมติดอยู่ที่ด้านในของฝาครอบสายไฟ

- คลายเกลียวฝาครอบสายไฟและถอดออก
- คลายเกลียวแคลมป์สายเคเบิลด้านล่างเทอร์มินอลบล็อคแล้ววางไว้ด้านข้าง
- เชื่อมต่อสายไฟตามแผนภาพการเดินสายไฟและขันสกรู u-lug ของแต่ละสายเข้ากับขั้วต่อที่เกี่ยวข้อง
- หลังจากตรวจสอบเพื่อให้แน่ใจว่าทุกการเชื่อมต่อแน่นดีแล้ว ให้คล้องสายไฟเพื่อป้องกันไม่ให้น้ำฝนไหลเข้าสู่เทอร์มินัล
- ใช้แคลมป์รัดสายเคเบิลเข้ากับตัวเครื่อง ขันสกรูแคลมป์ยึดสายเคเบิลให้แน่น
- หุ้มสายไฟที่ไม่ได้ใช้ด้วยเทปไฟฟ้า PVC จัดเรียงเพื่อไม่ให้สัมผัสกับชิ้นส่วนไฟฟ้าหรือโลหะใด ๆ
- ใส่ฝาครอบลวดที่ด้านข้างของตัวเครื่องกลับเข้าที่ แล้วขันสกรูให้เข้าที่

หมายเหตุ : หากแคลมป์ยึดสายเคเบิลมีลักษณะดังต่อไปนี้โปรดเลือกรูทะลุที่เหมาะสมตามเส้นผ่านศูนย์กลางของลวด

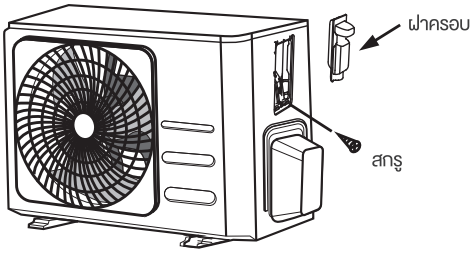

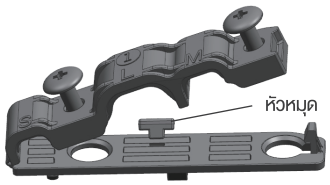

รู 3 ขนาด : เล็ก กลาง ใหญ่

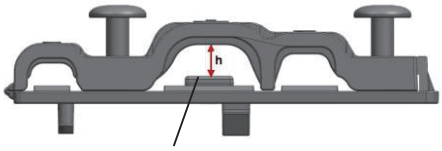

เมื่อรัดสายไม่แน่นเพียงพอ ให้ใช้ตัวล็อคเพื่อพยุงสายขึ้น
เพื่อให้สามารถรัดสายได้แน่น

ในอเมริกาเหนือ

เทอร์มินอลบล็อคของตัวเครื่องด้านนอกได้รับการป้องกันโดยฝาครอบสายไฟที่ด้านข้างของตัวเครื่อง แผนภาพการเดินสายไฟที่ครอบคลุมติดอยู่ที่ด้านในของฝาครอบสายไฟ

- ถอดฝาครอบลวดออกจากตัวเครื่องโดยคลายสกรู 3 ตัว
- ถอดฝาครอบบนแผงท่อร้อยสาย
- ติดตั้งท่อร้อยสาย (ไม่รวม) บนแผงท่อร้อยสาย
- เชื่อมต่อทั้งแหล่งจ่ายไฟและสายไฟฟ้าแรงต่ำเข้ากับขั้วต่อที่เกี่ยวข้องบนแผงขั้วต่ออย่างถูกต้อง
- ต่อสายดินเครื่องตามรหัสท้องถิ่น
- ตรวจสอบให้แน่ใจว่าได้ปรับขนาดลวดแต่ละเส้นให้ยาวกว่าความยาวที่ต้องการสำหรับการเดินสายไฟหลายนิ้ว
- ใช้น็อตล็อคเพื่อยึดท่อร้อยสาย

หมายเหตุ : โปรดเลือกขนาดสายเคเบิลที่เหมาะสมตามแอมพาซิตี้วงจรขั้นต่ำที่ระบุบนแผ่นป้ายของตัวเครื่อง

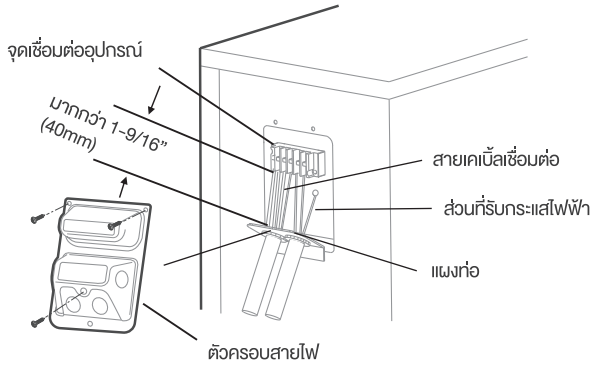

โปรดเลือกรูทะลุที่เหมาะสมตามเส้นผ่านศูนย์กลางของลวด

วิธีเชื่อมต่อสายไฟอย่างถูกต้อง

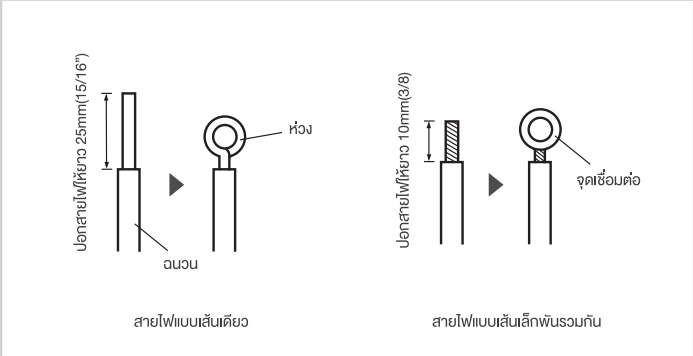

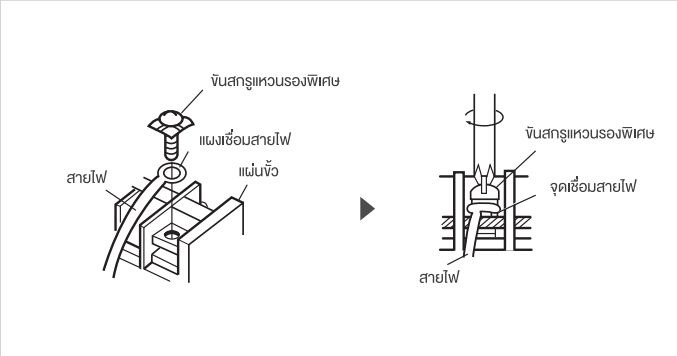

ขั้นตอนที่ 1 :
การรักษาเกี่ยวกับปลายลวด

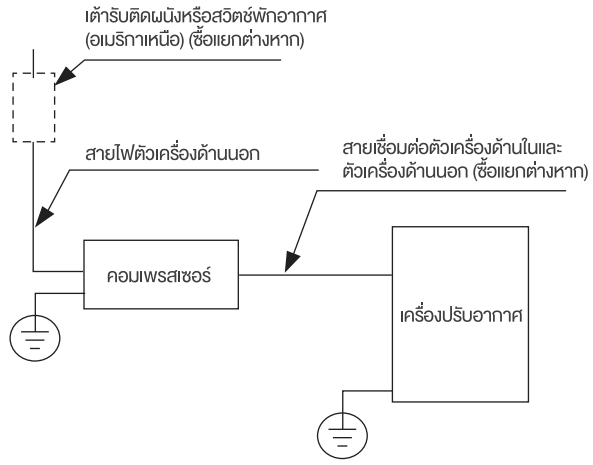

(ก)

ขั้นตอนที่ 2 :
เชื่อมต่อสายเข้ากับขั้วต่อที่เกี่ยวข้องบนแผงขั้วต่อ

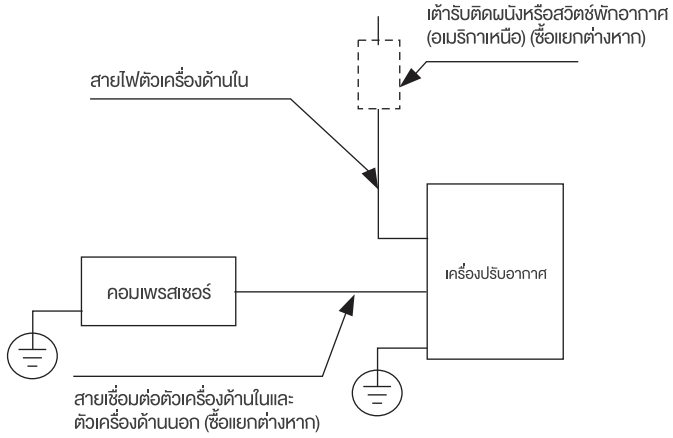

(ข)

การเชื่อมต่อท่อสารทำความเย็น

1 ข้อควรระวังในการเชื่อมต่อท่อ

คำเตือน

เมื่อเชื่อมต่อท่อสารทำความเย็นอย่าปล่อยให้สารหรือก๊าซอื่นนอกเหนือจากสารทำความเย็นที่ระบุเข้าสู่เครื่อง การปรากฏตัวของก๊าซหรือสารอื่น ๆ จะทำให้ความจุของอุปกรณ์ลดลงและอาจทำให้เกิดแรงดันสูงผิดปกติในรอบการทำความเย็น สิ่งนี้อาจทำให้เกิดการระเบิดและการบาดเจ็บ

หมายเหตุเกี่ยวกับความยาวท่อ

ความยาวของท่อสารทำความเย็นจะส่งผลต่อประสิทธิภาพและประสิทธิภาพการใช้พลังงานของเครื่อง ประสิทธิภาพที่กำหนดจะถูกทดสอบในอุปกรณ์ที่มีความยาวท่อ 5 เมตร (16.5 ฟุต) ความยาวท่อมาตรฐานอยู่ที่ 7.5 ม. (25')กระทรวงศึกษาธิการ สำหรับรุ่นสารทำความเย็น R290 ไม่สามารถเติมสารทำความเย็นได้ และความยาวสูงสุดของท่อสารทำความเย็นไม่ควรเกิน 5 เมตร (16.5 ฟุต) ต้องมีการเดินท่ออย่างน้อย 3 เมตรเพื่อลดการสั่นสะเทือนและเสียงรบกวนที่มากเกินไป คำแนะนำการเชื่อมต่อ – ท่อสารทำความเย็น

ความยาวสูงสุดและความสูงหยดของท่อสารทำความเย็นต่ออุปกรณ์

รุ่น	ความจุ (BTU / h)	Max. Length (m)	Max. Drop Height (m)
R410A, R32 Inverter เครื่องปรับอากาศแยก	< 15,000	25 (82ft)	10 (33ft)
	≥ 15,000 และ < 24,000	30 (98.5ft)	20 (66ft)
	≥ 24,000 และ < 36,000	50 (164ft)	25 (82ft)
	≥ 36,000 และ < 60,000	65 (213ft)	30 (98.5ft)
R22 เครื่องปรับอากาศ แบบแยกความเร็วคงที่	< 18,000	10 (33ft)	5 (16ft)
	≥ 18,000 และ < 21,000	15 (49ft)	8(26ft)
	≥ 21,000 และ < 35,000	20 (66ft)	10(33ft)
	≥ 35,000 และ < 41,000	25 (82ft)	10 (33ft)
R410A, R32 เครื่องปรับอากาศ แบบแยกความเร็วคงที่	< 18,000	20 (66ft)	8(26ft)
	≥ 18,000 และ < 36,000	25 (82ft)	10(33ft)
	≥ 36,000 และ < 60,000	30 (98.5ft)	15 (49ft)

คำแนะนำการเชื่อมต่อ – ท่อสารทำความเย็น

ขั้นตอนที่ 1 : ตัดท่อ

เมื่อเตรียมท่อสารทำความเย็นให้ใช้ความระมัดระวังเป็นพิเศษในการตัดและลุกเป็นไฟอย่างถูกต้อง สิ่งนี้จะช่วยให้มั่นใจได้ถึงการทำงานที่มีประสิทธิภาพและลดความจำเป็นในการบำรุงรักษาในอนาคต

- วัดระยะห่างระหว่างตัวเครื่องด้านในและตัวเครื่องด้านนอก
- ใช้เครื่องตัดท่อตัดท่อให้ยาวกว่าระยะทางที่วัดได้เล็กน้อย
- ตรวจสอบให้แน่ใจว่าท่อถูกตัดที่มุม 90° ที่สมบูรณ์แบบ

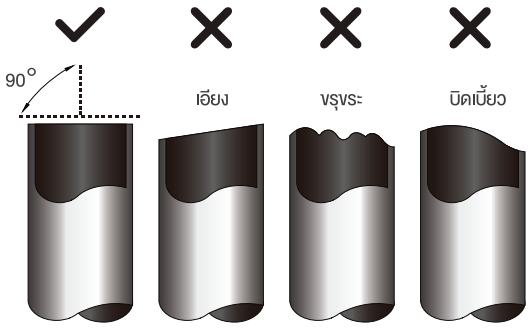

ห้ามทำให้ท่อเสียรูปในขณะที่ตัด

ระวังเป็นพิเศษเพื่อไม่ให้ท่อเสียหายบุ๋มหรือทำให้ท่อเสียรูปขณะตัด สิ่งนี้จะลดประสิทธิภาพการทำความร้อนของเครื่องลงอย่างมาก

⚠ ข้อควรระวัง

ต้องตรวจสอบที่ปลายท่อเพื่อหารอยแตกและงูบวาบ ตรวจสอบให้แน่ใจว่าท่อปิดผนึกแล้ว

ขั้นตอนที่ 2 : ลบเสี้ยน

อาจส่งผลต่อการปิดผนึกที่แน่นหนาของการเชื่อมต่อท่อสารทำความเย็นพวกเขาจะต้องถูกลบออกอย่างสมบูรณ์

- จับท่อทำมุมลงเพื่อป้องกันไม่ให้เสี้ยนตกลงไปในท่อ
- ใช้เครื่องมือรีมเมอร์หรือลบคมนำทั้งหมดออกจากส่วนที่ตัดของท่อ

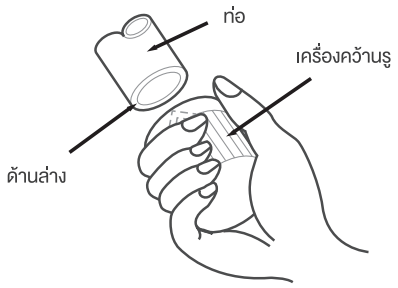

ขั้นตอนที่ 3: ปลายท่อ Flare

Flare ที่เหมาะสมเป็นสิ่งสำคัญเพื่อให้ได้ซีลที่ปิดสนิท

- หลังจากถอดครีบออกจากท่อที่ถูกตัดแล้วให้ปิดผนึกปลายด้วยเทปพีวีซีเพื่อป้องกันไม่ให้วัสดุแปลกปลอมเข้าสู่ท่อ
- ปลอกท่อด้วยวัสดุฉนวน
- วางแฟลร์ที่ปลายท่อทั้งสองด้าน ตรวจสอบให้แน่ใจว่าพวกมันหันไปในทิศทางที่ถูกต้อง เพราะคุณไม่สามารถสวมหรือเปลี่ยนทิศทางได้หลังจากแฟลร์

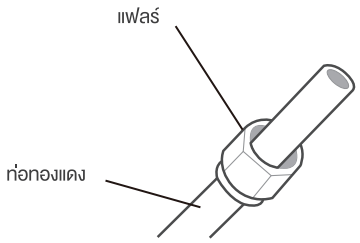

- ถอดเทปพีวีซีออกจากปลายท่อเมื่อพร้อมที่จะทำงานแฟลร์
- รูปแบบเปลวไฟหนีบที่ปลายท่อ ปลายท่อต้องขยายเกินขอบของรูปแบบเปลวไฟตามขนาดที่แสดงในตารางด้านล่าง

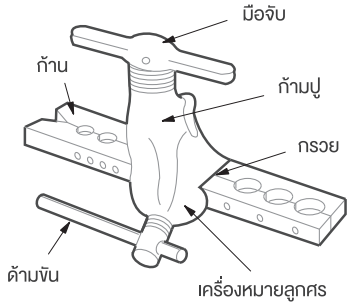

การขยายท่อนอกเหนือจากรูปแบบเปลวไฟ

เส้นผ่านศูนย์กลางภายนอกของท่อ (มม.)	A (mm)	
	Min.	Max.
Ø 6.35 (Ø 1/4”)	0.7 (0.0275”)	1.3 (0.05”)
Ø 9.52 (Ø 3/8”)	1.0 (0.04”)	1.6 (0.063”)
Ø 12.7 (Ø 1/2”)	1.0 (0.04”)	1.8 (0.07”)
Ø 16 (Ø 5/8”)	2.0 (0.078”)	2.2 (0.086”)
Ø 19 (Ø 3/4”)	2.0 (0.078”)	2.4 (0.094”)

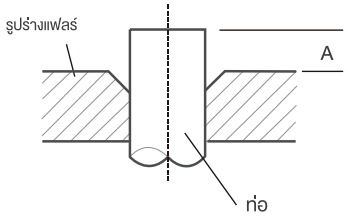

- วางเครื่องมืองูบวาบลงบนแบบฟอร์ม
- หมุนที่จับของเครื่องมืองูบวาบตามเข็มนาฬิกาจนกว่าท่อจะบานจนสุด
- ถอดเครื่องมือแฟลร์และรูปร่างแฟลร์จากนั้นตรวจสอบปลายท่อเพื่อหารอยแตกและแม้กระทั่งแฟลร์

2 อ้างถึงข้อกำหนดแรงบิดในการต่อท่อ

⚠ ข้อควรระวัง

เมื่อเชื่อมต่อท่อสารทำความเย็น ระวังอย่าใช้แรงบิดมากเกินไปหรือทำให้ท่อเสียรูปไม่ว่าด้วยวิธีใด ควรเชื่อมต่อท่อแรงดันต่ำก่อนจากนั้นจึงเชื่อมต่อท่อแรงดันสูง

รัศมีการโค้งงอต่ำสุด

เมื่อดัดท่อสารทำความเย็นแบบเกี่ยวพันรัศมีการดัดต่สุดคือ 10 ซม.

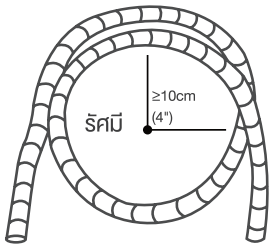

คำแนะนำสำหรับการเชื่อมต่อท่อกับตัวเครื่องด้านใน

ขั้นตอนที่ 1 :

- จัดกึ่งกลางของท่อสองท่อที่คุณจะเชื่อมต่อ

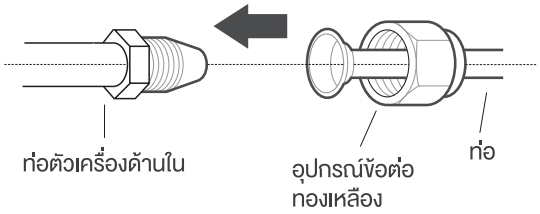

ขั้นตอนที่ 2 :

- ขันน็อตแฟลร์ให้แน่นที่สุดด้วยมือ
- ใช้ประแจจับน็อตบนท่อ
- ในขณะที่จับน็อตบนท่อยูนิตอย่างแน่นหนาให้ใช้ประแจแรงบิดเพื่อขันน็อตแฟลร์ให้แน่นตามค่าแรงบิดในตารางความต้องการแรงบิดด้านล่าง คลายน็อตวูบวาบเล็กน้อยแล้วขันให้แน่นอีกครั้ง

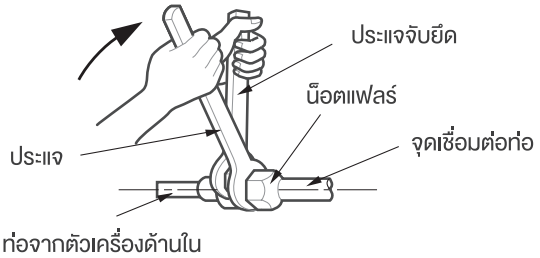

ข้อกำหนดแรงบิด

เส้นผ่านศูนย์กลางภายนอกของท่อ(มิลลิเมตร)	แรงบิดในการขัน(N•m)	Flare dimension(B)(mm)	Flare shape
Ø 6.35 (Ø 1/4")	18~20(180~200kgf.cm)	8.4~8.7 (0.33~0.34")	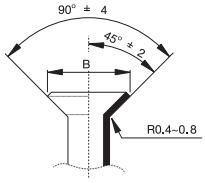
Ø 9.52 (Ø 3/8")	32~39(320~390kgf.cm)	13.2~13.5 (0.52~0.53")	
Ø 12.7 (Ø 1/2")	49~59(490~590kgf.cm)	16.2~16.5 (0.64~0.65")	
Ø 16 (Ø 5/8")	57~71(570~710kgf.cm)	19.2~19.7 (0.76~0.78")	
Ø 19 (Ø 3/4")	67~101(670~1010kgf.cm)	23.2~23.7 (0.91~0.93")	

⊘ อย่าใช้แรงบิดมากเกินไป

แรงที่มากเกินไปอาจทำให้น็อตแตกหรือทำให้ท่อสารทำความเย็นเสียหายได้ คุณต้องไม่เกินความต้องการแรงบิดที่แสดงในตารางด้านบน

3 การเชื่อมต่อท่อกับตัวเครื่องด้านนอก

หมายเหตุ

ส่วนนี้ยังคงต้องดำเนินการตามแผนภูมิ **TORQUE REQUIREMENTS** ในหน้าก่อนหน้า

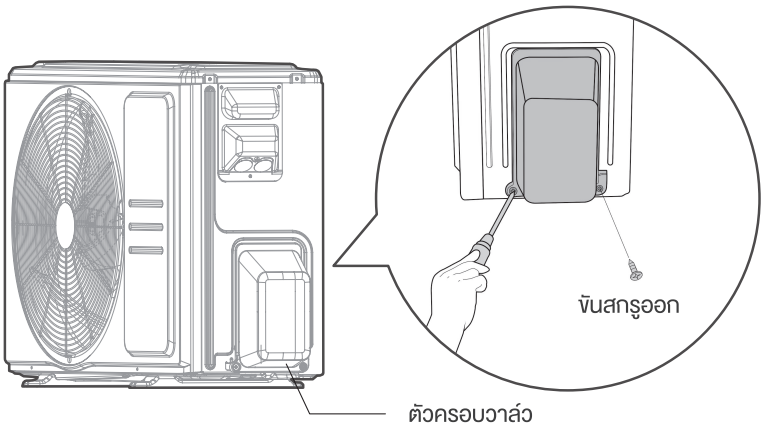

ขั้นตอนที่ 1 :

- คลายเกลียวฝาครอบออกจากวาล์วที่บรรจุที่ด้านข้างของตัวเครื่องภายนอก

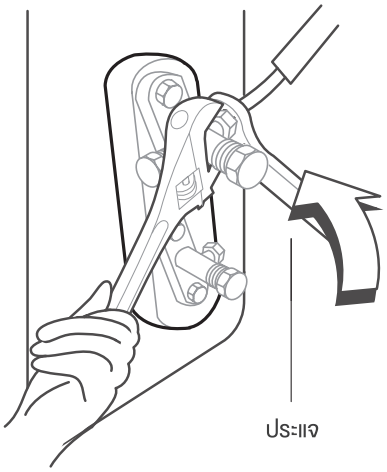

ขั้นตอนที่ 2 :

- ถอดฝาครอบป้องกันออกจากปลายวาล์ว
- จัดตำแหน่งปลายท่อบานให้ตรงกับวาล์วแต่ละตัว และขันน็อตแฟลร์ให้แน่นที่สุดด้วยมือ
- ใช้ประแจจับตัววาล์ว อย่าจับน็อตที่ซีลเซอร์วิสวาล์ว

ใช้ประแจเพื่อจับตัวหลักของวาล์ว

แรงบิดจากการขันน็อตแฟลร์ให้แน่นสามารถปิดส่วนอื่น ๆ ของวาล์วได้

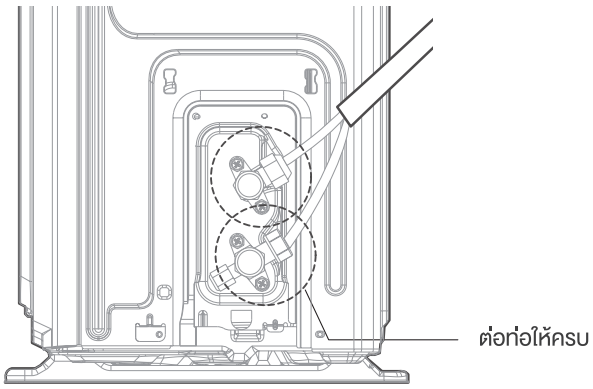

ขั้นตอนที่ 3 :

- ในขณะที่จับตัววาล์วอย่างแน่นหนาให้ใช้ประแจแรงบิดเพื่อขันอุปกรณ์ข้อต่อทองเหลืองให้แน่นตามค่าแรงบิดที่ถูกต้อง
- คลายน็อตอุปกรณ์ข้อต่อทองเหลืองเล็กน้อยแล้วขันให้แน่นอีกครั้ง
- ทำซ้ำขั้นตอนที่ 1 ถึง 3 สำหรับท่อที่เหลือ

การย้ายทางอากาศ

หมายเหตุ : การเตรียมการและข้อควรระวัง

อากาศและสิ่งแปลกปลอมในวงจรสารทำความเย็น อาจทำให้ความดันเพิ่มขึ้นผิดปกติซึ่งอาจทำให้เครื่องปรับอากาศเสียหาย ลดประสิทธิภาพและทำให้เกิดการเสียหาย ใช้ปั๊มสุญญากาศและเกจวัดท่อร่วมเพื่อให้วงจรสารทำความเย็นโดยกำจัดก๊าซและความชื้นที่ไม่ควบแน่นออกจากระบบ การขนส่งควรดำเนินการเมื่อติดตั้งครั้งแรกและเมื่อย้าย

ก่อนดำเนินการย้าย

- ☑ ตรวจสอบให้แน่ใจว่าท่อเชื่อมต่อระหว่างตัวเครื่องด้านในและตัวเครื่องด้านนอกเชื่อมต่ออย่างถูกต้อง
- ☑ ตรวจสอบให้แน่ใจว่าสายไฟทั้งหมดเชื่อมต่ออย่างถูกต้อง

คำแนะนำในการย้าย

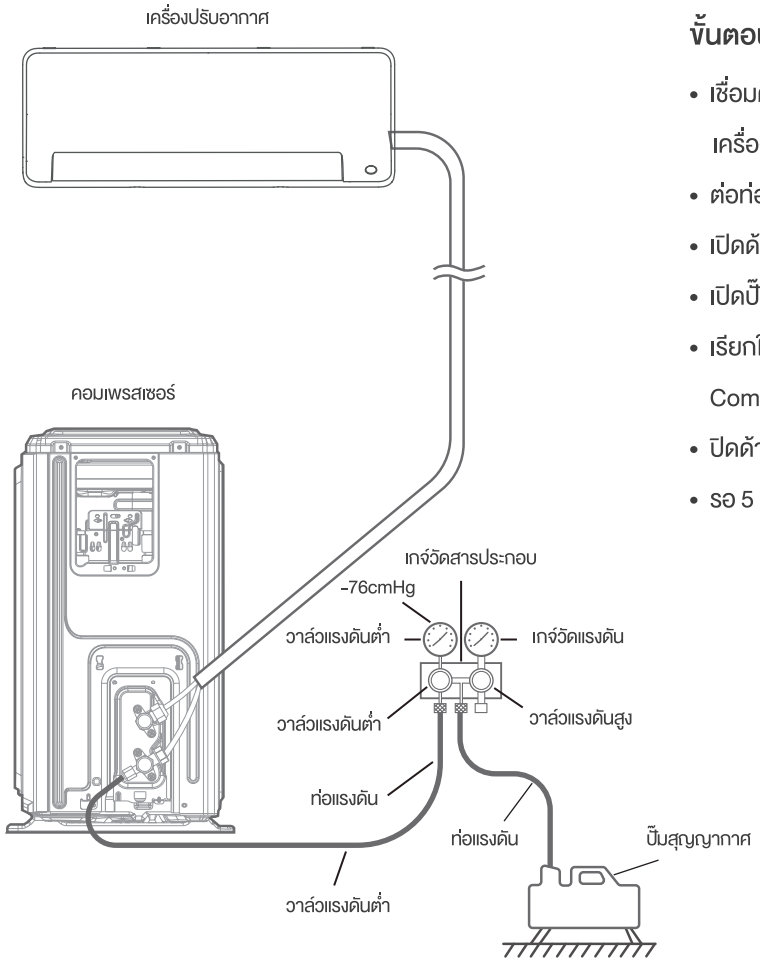

ขั้นตอนที่ 1 :

- เชื่อมต่อท่อชาร์จของมาตรวัดท่อร่วมเข้ากับวาล์วแรงดันต่ำของตัวเครื่องด้านนอก
- ต่อท่อชาร์จอีกเส้นจากเกจท่อร่วมเข้ากับปั๊มสุญญากาศ
- เปิดด้านแรงดันต่ำของมาตรวัดท่อร่วม ปิดด้านความดันสูงไว้
- เปิดปั๊มสุญญากาศเพื่อย้ายออกจากระบบ
- เรียกใช้เครื่องดูดฝุ่นเป็นเวลาอย่างน้อย 15 นาทีหรือจนกว่า Compound Meter จะอ่านว่า -76cmHG (-10 Pa)
- ปิดด้านแรงดันต่ำของเกจวัดท่อร่วม และปิดปั๊มสุญญากาศ
- รอ 5 นาทีจากนั้นตรวจสอบว่าไม่มีการเปลี่ยนแปลงความดันของระบบ

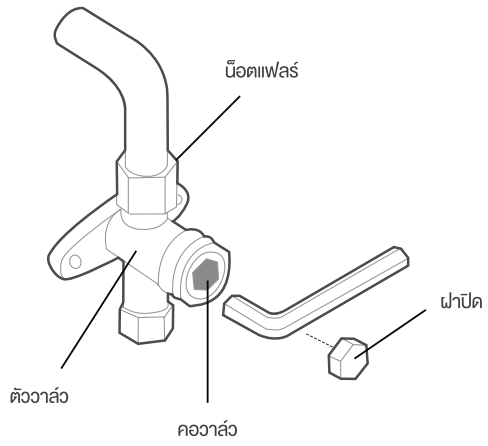

ขั้นตอนที่ 2 :

- หากมีการเปลี่ยนแปลงความดันของระบบโปรดดูส่วนการตรวจสอบการรั่วไหลของก๊าซสำหรับข้อมูลเกี่ยวกับวิธีตรวจสอบการรั่วไหล หากไม่มีการเปลี่ยนแปลงแรงดันของระบบให้คลายเกลียวฝา
- จากวาล์วบรรจุ (วาล์วแรงดันสูง) ใส่ประแจหกเหลี่ยมลงในวาล์วที่บรรจุ (วาล์วแรงดันสูง) และเปิดวาล์วโดยหมุนประแจในการหมุนทวนเข็มนาฬิกา 1/4 ฟังก๊าซเพื่อออกจากระบบ จากนั้นปิดวาล์วหลังจาก 5 วินาที
- ดูเกจวัดความดันเป็นเวลาหนึ่งนาทีเพื่อให้แน่ใจว่าไม่มีการเปลี่ยนแปลงความดัน เกจวัดความดันควรอ่านสูงกว่าความดันบรรยากาศเล็กน้อย
- ถอดท่อชาร์จออกจากพอร์ตบริการ
- ใช้ประแจหกเหลี่ยมเปิดทั้งวาล์วแรงดันสูงและแรงดันต่ำอย่างเต็มที่
- ขันฝาวาล์วให้แน่นทั้งสามวาล์ว (แรงดันสูงแรงดันต่ำ) ด้วยมือ คุณสามารถขันให้แน่นยิ่งขึ้นโดยใช้ประแจแรงบิดหากจำเป็น

เปิดวาล์วเบา ๆ

เมื่อเปิดวาล์วให้หมุนประแจหกเหลี่ยมจนชนกับจุก อย่าพยายามบังคับให้วาล์วเปิดต่อไป

หมายเหตุเกี่ยวกับการเพิ่มสารทำความเย็น

บางระบบต้องการการชาร์จเพิ่มเติมขึ้นอยู่กับความยาวท่อ ความยาวท่อมาตรฐานแตกต่างกันไปตามข้อบังคับของท้องถิ่น ตัวอย่างเช่นในอเมริกาเหนือความยาวท่อมาตรฐานคือ 7.5 ม. (25 ') ในพื้นที่อื่น ๆ ความยาวท่อมาตรฐานคือ 5 ม. (16 ') ควรชาร์จสารทำความเย็นจากวาล์วแรงดันต่ำของตัวเครื่องด้านนอก สำหรับรุ่นสารทำความเย็น R290 ไม่สามารถเติมสารทำความเย็นได้ สารทำความเย็นเพิ่มเติมที่จะชาร์จสามารถคำนวณได้โดยใช้สูตรต่อไปนี้

สารทำความเย็นเพิ่มเติมต่อความยาวท่อ

ความยาวท่อเชื่อมต่อ (ม.)	วิธีการฟอกอากาศ	สารทำความเย็นเพิ่มเติม	
⩽ ความยาวท่อมาตรฐาน	ปั๊มสุญญากาศ	N/A	
> ความยาวท่อมาตรฐาน	ปั๊มสุญญากาศ	Liquid Side: ∅ 6.35 (1/4”) R410A: (Pipe length – standard length) x 15g/m (Pipe length – standard length) x 0.16oZ/ft R32: (Pipe length – standard length) x 12g/m (Pipe length – standard length) x 0.13oZ/ft R22: (Pipe length – standard length) x 20g/m (Pipe length – standard length) x 0.21oZ/ft	Liquid Side: ∅ 9.52 (3/8”) R410A: (Pipe length – standard length) x 30g/m (Pipe length – standard length) x 0.32oZ/ft R32: (Pipe length – standard length) x 24g/m (Pipe length – standard length) x 0.26oZ/ft R22: (Pipe length – standard length) x 40g/m (Pipe length – standard length) x 0.42oZ/ft

ห้ามผสมสารทำความเย็นประเภทต่าง ๆ

การตรวจสอบการรั่วไหลของไฟฟ้าและก๊าซ

คำเตือน – ความเสี่ยงจากไฟฟ้าช็อต

การเดินสายไฟทั้งหมดจะต้องเป็นไปตามรหัสไฟฟ้าในท้องถิ่นและระดับชาติและต้องติดตั้งโดยช่างไฟฟ้าที่มีใบอนุญาต

ก่อนการทดสอบ

ทำการทดสอบหลังจากที่คุณทำขั้นตอนต่อไปนี้แล้วเท่านั้น

- การตรวจสอบความปลอดภัยทางไฟฟ้า – ยืนยันว่าระบบไฟฟ้าของเครื่องปลอดภัยและทำงานอย่างถูกต้อง
- การตรวจสอบการรั่วไหลของก๊าซ – ตรวจสอบการเชื่อมต่อน็อตเปลวไฟทั้งหมดและยืนยันว่าระบบไม่รั่วไหล
- ตรวจสอบว่าวาล์วก๊าซและของเหลว (แรงดันสูงและต่ำ) เปิดอยู่จนสุด

การตรวจสอบความปลอดภัยทางไฟฟ้า

หลังจากการติดตั้งให้ยืนยันว่ามีการติดตั้งสายไฟฟ้าทั้งหมดตามข้อบังคับของท้องถิ่นและระดับชาติและตามคู่มือการติดตั้ง

ก่อนการทดสอบ

ตรวจสอบงานต่อสายดิน

วัดความต้านทานสายดินโดยการตรวจจับด้วยสายตาและด้วยเครื่องทดสอบความต้านทานสายดิน

ระหว่างการทดสอบ

ตรวจสอบการรั่วไหลของไฟฟ้า

ในระหว่างการทดสอบให้ใช้อิเล็กโทรโพรบและมัลติมิเตอร์เพื่อทำการทดสอบการรั่วไหลทางไฟฟ้าที่ครอบคลุมหากตรวจพบการรั่วไหลของไฟฟ้าให้ปิดเครื่องทันทีและโทรหาช่างไฟฟ้าที่มีใบอนุญาตเพื่อค้นหาและแก้ไขสาเหตุของการรั่วไหล

หมายเหตุ : อาจไม่จำเป็นสำหรับบางสถานที่ในอเมริกาเหนือ

การตรวจสอบการรั่วไหลของก๊าซ

มีสองวิธีที่แตกต่างกันในการตรวจสอบการรั่วไหลของก๊าซ

วิธีสบู่และน้ำ

ใช้แปรงขนนุ่มทาน้ำสบู่หรือผงซักฟอกเหลวกับจุดเชื่อมต่อท่อทั้งหมดในตัวเครื่องด้านในและตัวเครื่องด้านนอก การปรากฏตัวของฟองอากาศบ่งบอกถึงการรั่วไหล

วิธีตรวจจับการรั่วไหล

หากใช้เครื่องตรวจจับการรั่วไหล โปรดดูคู่มือการใช้งานของอุปกรณ์สำหรับคำแนะนำการใช้งานที่เหมาะสม

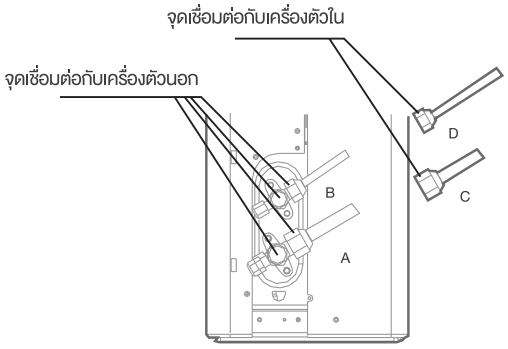

A: วาล์วหยุดแรงดันต่ำ
B: วาล์วหยุดแรงดันสูง
C&D: น็อตแฟลร์ของเครื่องตัวใน

หลังจากทำการตรวจสอบการรั่วไหลของก๊าซ

หลังจากตรวจสอบว่าจุดเชื่อมต่อท่อทั้งหมดไม่รั่วให้เปลี่ยนฝาครอบวาล์วที่ด้านนอก

ทดสอบการทำงาน

คำแนะนำในการทดสอบ

คุณควรทำการทดสอบเป็นเวลาอย่างน้อย 30 นาที

- เชื่อมต่อพลังงานเข้ากับเครื่อง
- กดที่ปุ่ม **ON/OFF** บนตัวรีโมทคอนโทรลเพื่อเปิดเครื่อง.
- กดปุ่ม **MODE** เพื่อเลื่อนดูฟังก์ชันต่อไปนี้ทีละฟังก์ชัน:
  - COOL–เลือกอุณหภูมิต่ำสุดที่เป็นไปได้
  - HEAT–เลือกอุณหภูมิสูงสุดที่เป็นไปได้
- ปล่อยให้แต่ละฟังก์ชันทำงานเป็นเวลา 5 นาที และทำการตรวจสอบต่อไปนี้

รายการตรวจสอบที่จะดำเนินการ	ผ่าน/ไม่ผ่าน	
ไม่มีไฟฟ้ารั่วซึม		
เครื่องมีการต่อสายดินอย่างเหมาะสม		
ครอบคลุมขั้วไฟฟ้าทั้งหมดอย่างเหมาะสม		
มีการติดตั้งตัวเครื่องด้านในและตัวเครื่องด้านนอกอย่างแน่นหนา		
จุดเชื่อมต่อท่อทั้งหมดไม่รั่วไหล	ตัวเครื่องด้านนอก (2) :	ตัวเครื่องด้านใน (2) :
ระบายน้ำออกจากท่อระบายน้ำอย่างเหมาะสม		
ท่อทั้งหมดหุ้มฉนวนอย่างเหมาะสม		
อุปกรณ์ทำหน้าที่ COOL อย่างถูกต้อง		
อุปกรณ์ทำหน้าที่ HEAT อย่างถูกต้อง		
บานเกล็ดตัวเครื่องด้านในหมุนได้อย่างถูกต้อง		
ตัวเครื่องด้านในตอบสนองต่อรีโมทคอนโทรล		

ตรวจสอบการเชื่อมต่อท่ออีกครั้ง

ในระหว่างการใช้งานความดันของวงจรสารทำความเย็นจะเพิ่มขึ้น สิ่งนี้อาจเปิดเผยการรั่วไหลที่ไม่มีอยู่ในระหว่างการตรวจสอบการรั่วไหลครั้งแรกของคุณ ใช้เวลาระหว่างการทดสอบเพื่อตรวจสอบอีกครั้งว่าจุดเชื่อมต่อท่อสารทำความเย็นทั้งหมดไม่มีการรั่วไหล โปรดดูส่วนการตรวจสอบการรั่วไหลของก๊าซสำหรับคำแนะนำ

- หลังจากการทดสอบเสร็จสมบูรณ์และคุณยืนยันว่าจุดตรวจสอบทั้งหมดในรายการการตรวจสอบที่จะดำเนินการได้ผ่านไปแล้วให้ทำดังต่อไปนี้
  a. ใช้รีโมทคอนโทรลกลับสู่อุณหภูมิการทำงานปกติ
  b. ใช้เทปฉนวนพันการเชื่อมต่อท่อสารทำความเย็นภายในที่คุณเปิดไว้ในระหว่างกระบวนการติดตั้งตัวเครื่องด้านใน

หากอุณหภูมิแวดล้อมต่ำกว่า 16 °C(60 °F)

คุณไม่สามารถใช้รีโมทคอนโทรลเพื่อเปิดฟังก์ชัน COOL เมื่ออุณหภูมิแวดล้อมต่ำกว่า 16 °C/60 °F ในกรณีนี้ คุณสามารถใช้ปุ่ม **การควบคุมด้วยตนเอง**เพื่อทดสอบฟังก์ชัน COOL ได้

- ยกแผงด้านหน้าของตัวเครื่องด้านใน
- ปุ่ม**การควบคุมด้วยตนเอง**จะอยู่ทางด้านขวามือของตัวเครื่อง กด 2 ครั้งเพื่อเลือกฟังก์ชัน COOL
- ทำการทดสอบการทำงานตามปกติ

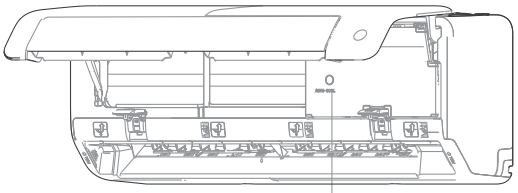

คำแนะนำสำหรับการบรรจุและนำออกจากบรรจุภัณฑ์

นำออกจากบรรจุภัณฑ์

ตัวเครื่องด้านใน
1. ตัดเทปปิดผนึกบนกล่องด้วยมีดหนึ่งตัดทางด้านซ้าย อีหหนึ่งตัดตรงกลางและตัดหนึ่งอันทางด้านขวา
2. ใช้รองเพื่อนำตะปูปิดผนึกที่ด้านบนของกล่อง
3. เปิดกล่อง
4. นำแผ่นรองรับตรงกลางออก หากมีอยู่ด้วย
5. นำอุปกรณ์เสริมออกและนำสายเชื่อมต่อออกหากมีรวมอยู่ด้วย
6. ยกเครื่องออกจากกล่องและวางราบ
7. นำโฟมบรรจุภัณฑ์ซ้ายและขวาหรือโฟมบรรจุภัณฑ์บนและล่าง ปลดบรรจุภัณฑ์ออก

ตัวเครื่องด้านนอก
1. ตัดสายพานบรรจุ
2. นำเครื่องออกจากกล่อง
3. นำโฟมออกจากตัวเครื่อง
4. นำบรรจุภัณฑ์ออกจากเครื่อง

บรรจุ
ตัวเครื่องด้านใน
1. ใส่ตัวเครื่องลงในถุงบรรจุ
2. ติดโฟมบรรจุภัณฑ์ซ้ายและขวาหรือโฟมบรรจุภัณฑ์บนและล่างเข้ากับเครื่อง
3. ใส่เครื่องลงในกล่องจากนั้นใส่แพ็คเกจอุปกรณ์เสริม
4. ปิดกล่องและปิดผนึกด้วยเทป
5. ใช้สายพานบรรจุหากจำเป็น

ตัวเครื่องด้านนอก
1. ใส่ตัวเครื่องด้านนอกลงในถุงบรรจุ
2. ใส่โฟมด้านล่างลงในกล่อง
3. ใส่เครื่องลงในกล่องจากนั้นใส่โฟมบรรจุภัณฑ์ด้านบนลงบนเครื่อง
4. ปิดกล่องและปิดผนึกด้วยเทป
5. ใช้สายพานบรรจุหากจำเป็น

หมายเหตุ : โปรดเก็บรายการบรรจุภัณฑ์ทั้งหมดไว้หากคุณต้องการในอนาคต

คำแนะนำการใช้งาน

หมายเหตุ

- รุ่นต่างๆมีแผงด้านหน้าและหน้าต่างแสดงผลที่แตกต่างกัน ตัวบ่งชี้ทั้งหมดที่อธิบายด้านล่างไม่สามารถใช้ได้กับเครื่องปรับอากาศที่คุณซื้อ โปรดตรวจสอบหน้าต่างแสดงผลภายในที่คุณซื้อ
- ภาพประกอบในคู่มือนี้ใช้เพื่อวัตถุประสงค์ในการอธิบาย รูปร่างของตัวเครื่องด้านในของคุณอาจแตกต่างกันเล็กน้อย รูปร่างที่แท้จริงจะเหนือกว่า

การแสดงตัวเครื่องด้านใน

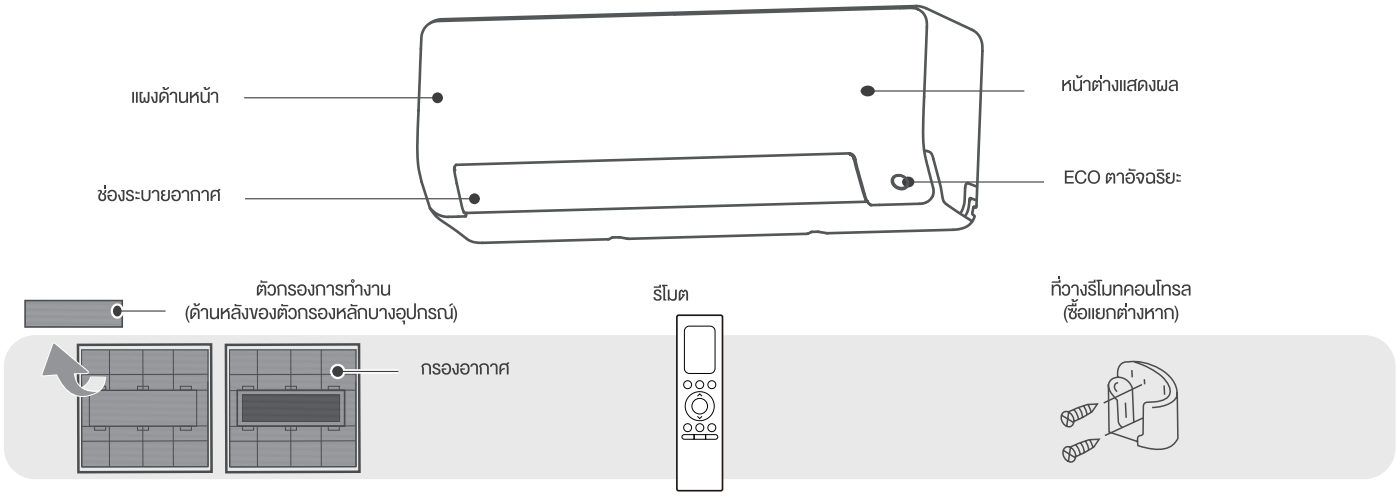

หน้าต่างแสดงผล	(รุ่น A)	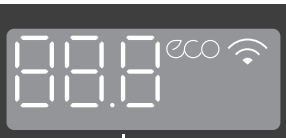 (รุ่น B)	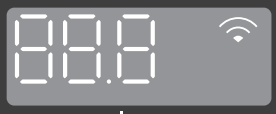 (รุ่น C)

รหัสที่แสดง	รหัสที่แสดงความหมาย
88.8 88	• แสดงอุณหภูมิ คุณลักษณะการทำงาน และรหัสข้อผิดพลาด
eco	• เมื่อเปิดใช้งานฟังก์ชัน ECO
ᯤ	• เมื่อเปิดใช้งานคุณสมบัติ Wireless Control (บางเครื่อง)
on (กดค้าไว้ 3 วินาที)	• ตั้ง TIMER ON ไว้ (หากเครื่องปิดอยู่ on จะยังคงเปิดอยู่เมื่อตั้ง TIMER ON ไว้) • เปิดฟีเจอร์ FRESH, หลอด UV-C, SWING, TURBO, ECO, BREEZE AWAY, SILENCE หรือ ECO INTELLIGENT EYE
of (กดค้าไว้ 3 วินาที)	• SILENCE หรือ ECO INTELLIGENT EYE • ตั้งเวลาปิดแล้ว • ปิดคุณสมบัติ FRESH, หลอด UV-C, SWING, TURBO, ECO, BREEZE AWAY, SILENCE หรือ ECO INTELLIGENT EYE
CL	• เมื่อคุณสมบัติ Active Clean เปิดอยู่ (สำหรับอินเวอร์เตอร์แบบแยกส่วน) เมื่อคุณสมบัติการล้างตัวเองเปิดอยู่ (สำหรับประเภทความเร็วคงที่)
dF	• เมื่อละลายน้ำแข็ง (อุปกรณ์ทำความเย็นและความร้อน)
FP	• เมื่อเปิดใช้งานคุณสมบัติการทำความร้อน 8 °C (46 °F)

อุณหภูมิ

เมื่อใช้เครื่องปรับอากาศของคุณนอกช่วงอุณหภูมิต่อไปนี้คุณสมบัติการป้องกันความปลอดภัยบางอย่างอาจเปิดใช้งานและทำให้เครื่องหยุดทำงาน

อินเวอร์เตอร์แยกประเภท

	โหมด COOL	โหมด HEAT	โหมด DRY
อุณหภูมิห้อง	16 °C~32 °C (60 °F~90 °F)	0 °C~30 °C (32 °F~86 °F)	10 °C~32 °C (50 °F~90 °F)
อุณหภูมิด้านนอก	0 °C~50 °C(32 °F~122 °F)	-15 °C~24 °C (5°F~75 °F)	0 °C~50 °C (32 °F~122 °F)
	-15 °C~50 °C (5 °F~122 °F) สำหรับรุ่นที่มีอุณหภูมิต่ำ ระบบระบายความร้อน		
	-15 °C~50 °C (5 °F~122 °F) สำหรับรุ่นทรอปิคอลพิเศษ	-15 °C~24 °C (5 °F~75 °F)	0 °C~52 °C (32 °F~126 °F) สำหรับรุ่นทรอปิคอลพิเศษ

สำหรับตัวเครื่องด้านนอกพร้อมเครื่องทำความร้อนไฟฟ้าเสริม

เมื่ออุณหภูมิภายนอกต่ำกว่า 0 °C (32 °F) เราขอแนะนำให้เสียบปลั๊กเครื่องไว้ตลอดเวลาเพื่อให้มั่นใจถึงประสิทธิภาพที่ราบรื่นอย่างต่อเนื่อง

ประเภทความเร็วคงที่

	โหมด COOL	โหมด HEAT	โหมด DRY
อุณหภูมิห้อง	16 °C~32 °C (60 °F~90 °F)	0 °C~30 °C (32 °F~86 °F)	10 °C~32 °C (50 °F~90 °F)
อุณหภูมิด้านนอก	18 °C~43 °C (64 °F~109 °F)	-7 °C~24 °C (19 °F~75 °F)	11 °C~43 °C (52 °F~109 °F)
	-7 °C~43 °C (19 °F~109 °F) สำหรับรุ่นที่มีระบบระบายความร้อนอุณหภูมิต่ำ		18 °C~43 °C (64 °F~109 °F)
	18 °C~52 °C (64 °F~126 °F) สำหรับรุ่นทรอปิคอลพิเศษ	-15 °C~24 °C (5 °F~75 °F)	18 °C~52 °C (64 °F~126 °F) สำหรับรุ่นทรอปิคอลพิเศษ

หมายเหตุ : ความชื้นสัมพัทธ์ในห้องน้อยกว่า 80% หากเครื่องปรับอากาศทำงานเกินตัวเลขนี้พื้นผิวของเครื่องปรับอากาศอาจดึงดูดการควบแน่น โปรดตั้งค่าบานเกล็ดการไหลของอากาศในแนวตั้งเป็นมุมสูงสุด (แนวตั้งกับพื้น) และตั้งค่าโหมดพัดลมสูง

เพื่อเพิ่มประสิทธิภาพการทำงานของอุปกรณ์ของคุณให้ทำดังต่อไปนี้

- ปิดประตูและหน้าต่างไว้
- จำกัดการใช้พลังงานโดยใช้ฟังก์ชัน TIMER ON และ TIMER OFF
- อย่าปิดกั้นช่องอากาศเข้าหรือทางออก
- ตรวจสอบและทำความสะอาดแผ่นกรองอากาศเป็นประจำ

คุณสมบัติเพิ่มเติม

หมายเหตุ

ฟังก์ชันบางอย่างไม่สามารถใช้ได้กับเครื่องปรับอากาศที่คุณซื้อโปรดตรวจสอบจอแสดงผลภายในและรีโมทคอนโทรลของเครื่องของคุณ

- **รีสตาร์ทอัตโนมัติ**

  หากเครื่องสูญเสียพลังงานเครื่องจะรีสตาร์ทโดยอัตโนมัติด้วยการตั้งค่าก่อนหน้าเมื่อพลังงานได้รับการกู้คืนแล้ว

- **ป้องกันโรคราน้ำค้าง**

  เมื่อปิดเครื่องจากโหมด COOL, AUTO (COOL) หรือ DRY เครื่องปรับอากาศจะยังคงทำงานต่อไปโดยใช้พลังงานต่ำมากเพื่อทำให้น้ำควบแน่นแห้งและป้องกันการเจริญเติบโตของโรคราน้ำค้าง

- **การควบคุมแบบไร้สาย (ขึ้นอยู่กับรุ่น)**

  การควบคุมแบบไร้สายช่วยให้คุณสามารถควบคุมเครื่องปรับอากาศของคุณโดยใช้โทรศัพท์มือถือและการเชื่อมต่อไร้สาย สำหรับการเข้าถึงอุปกรณ์ USB การเปลี่ยนการบำรุงรักษาจะต้องดำเนินการโดยเจ้าหน้าที่มืออาชีพ

- **ฟังก์ชัน Active Clean (บางรุ่น)**

  - เทคโนโลยี Active Clean จะชะล้างฝุ่นเมื่อยึดติดกับตัวแลกเปลี่ยนความร้อนโดยการแช่แข็งโดยอัตโนมัติแล้วละลายน้ำค้างแข็งอย่างรวดเร็ว จะได้ยินเสียง "pi-pi"

  การใช้งาน Active clean ใช้ในการผลิตน้ำควบแน่นมากขึ้นเพื่อปรับปรุงผลการทำความสะอาดและอากาศเย็นจะระเบิดออกมาหลังจากทำความสะอาดล้อลมภายในจะยังคงทำงานกับอากาศร้อนเพื่อเป่าเครื่องระเหยให้แห้งจึงรักษาความสะอาดภายใน

  -เมื่อเปิดฟังก์ชันนี้หน้าต่างแสดงผลของตัวเครื่องด้านในจะปรากฏขึ้น" CL" หลังจากผ่านไป 20 ถึง 45 นาทีเครื่องจะปิดโดยอัตโนมัติและยกเลิกฟังก์ชัน Active Clean

- **ECO ตาอัจฉริยะ (บางรุ่น)**

  ระบบถูกควบคุมอย่างชาญฉลาดภายใต้โหมดตาอัจฉริยะ สามารถตรวจจับกิจกรรมของผู้คนในห้องได้ ในโหมดทำความเย็นเมื่อคุณไม่อยู่เป็นเวลา 30 นาทีเครื่องจะลดความถี่โดยอัตโนมัติเพื่อประหยัดพลังงาน (สำหรับรุ่น Inverter เท่านั้น) และอุปกรณ์จะเริ่มและกลับมาทำงานต่อโดยอัตโนมัติหากตรวจพบกิจกรรมของมนุษย์อีกครั้ง

การตรวจจับการรั่วไหลของสารทำความเย็น (บางรุ่น)

ตัวเครื่องด้านในจะแสดง "EL0C" โดยอัตโนมัติเมื่อตรวจพบการรั่วไหลของสารทำความเย็น

อุปกรณ์มุมบานเกล็ด

เมื่อเปิดเครื่อง บานเกล็ดจะกลับมาทำมุมเดิมโดยอัตโนมัติ

Breeze Away (บางรุ่น)

คุณสมบัตินี้ช่วยหลีกเลี่ยงการไหลของอากาศโดยตรงที่พัดเข้าสู่ร่างกายและทำให้คุณรู้สึกผ่อนคลายในความเย็นดุจใยไหม

การทำงานของ Sleep

ฟังก์ชัน SLEEP ใช้เพื่อลดการใช้พลังงานในขณะที่คุณนอนหลับ (และไม่ต้องการการตั้งค่าอุณหภูมิเท่าเดิมเพื่อให้รู้สึกสบาย)

กดปุ่ม SLEEP บนรีโมทคอนโทรลเมื่ออยู่ในโหมด COOL เครื่องจะเพิ่มอุณหภูมิ 1 °C (2 °F) หลังจาก 1 ชั่วโมง และจะเพิ่มขึ้นอีก 1 °C (2 °F) หลังจากผ่านไปอีกหนึ่งชั่วโมง

เมื่ออยู่ในโหมด HEAT เครื่องจะลดอุณหภูมิลง 1 °C (2 °F) หลังจาก 1 ชั่วโมงและจะลดลงอีก 1 °C (2 °F) หลังจากผ่านไปอีกหนึ่งชั่วโมง

คุณสมบัติการนอนหลับจะหยุดหลังจาก 8 ชั่วโมงและระบบจะทำงานต่อไปตามสถานการณ์สุดท้าย

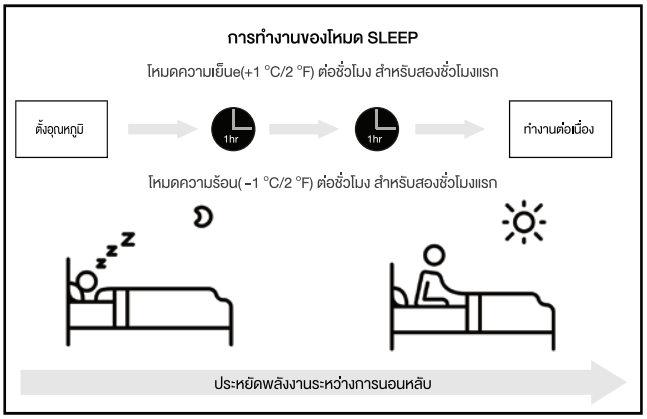

การตั้งค่ามุมการไหลของอากาศ

หมายเหตุ : การตั้งค่ามุมแนวตั้งของการไหลของอากาศ (รีโมทคอนโทรล)

ในขณะที่เครื่องเปิดอยู่ ให้ใช้ปุ่ม SWING / DIRECT บนรีโมทคอนโทรลเพื่อกำหนดทิศทาง (มุมแนวตั้ง) ของการไหลเวียนของอากาศ โปรดดูรายละเอียดต่าง ๆ ของการทำงานของรีโมทคอนโทรล

หมายเหตุเกี่ยวกับมุมบานเกล็ด

- อย่าตั้งบานเกล็ดที่มุมแนวตั้งเกินไปเป็นเวลานานเมื่อใช้โหมด COOL หรือ DRY มันจะควบแน่นน้ำบนใบมีดบานเกล็ดซึ่งจะหล่นลงบนพื้นหรือเฟอร์นิเจอร์ของคุณ

- การตั้งค่าบานเกล็ดที่มุมเล็กเกินไปเมื่อใช้โหมด COOL หรือ HEAT สามารถลดประสิทธิภาพของ AC ได้เนื่องจากการไหลของอากาศที่ จำกัด

- ตามข้อกำหนดมาตรฐานสัมพัทธ์โปรดตั้งค่าบานเกล็ดการไหลของอากาศในแนวตั้งเป็นมุมสูงสุดภายใต้การทดสอบความสามารถในการทำความร้อน

หมายเหตุ

อย่าขยับบานเกล็ดด้วยมือ คุณสามารถปิดเครื่องและถอดปลั๊กออก2 หรือ 3 วินาทีเพื่อรีสตาร์ทเครื่อง บานพับจะถูกรีเซ็ตกลับเมือคุณทดลอง

การตั้งค่ามุมแนวนอนของการไหลของอากาศ (ดำเนินการด้วยตนเอง)

ต้องตั้งค่ามุมแนวนอนของการไหลของอากาศด้วยตนเอง จับก้านเบี่ยง (ดูรูปที่ B) และปรับให้เข้ากับทิศทางที่คุณต้องการด้วยตนเอง สำหรับบางอุปกรณ์สามารถตั้งค่ามุมแนวนอนของการไหลของอากาศได้ด้วยรีโมทคอนโทรล กรุณาอ้างอิงกับคู่มือรีโมทคอนโทรล

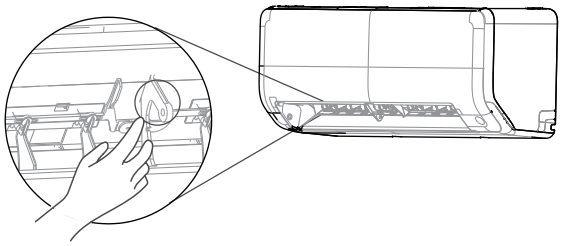

Fig. B

หมายเหตุ

อย่าวางนิ้วของคุณเข้าหรือใกล้กับด้านเป่าลมและดูดของเครื่อง พัดลมความเร็วสูงภายในเครื่องอาจทำให้เกิดการบาดเจ็บได้

ดำเนินการด้วยตนเอง (ไม่มีรีโมท)

⚠ ข้อควรระวัง : สำหรับใช้ผลิตภัณฑ์

ปุ่มแบบแมนนวลมีไว้สำหรับการทดสอบและการใช้งานฉุกเฉินเท่านั้น กรุณาอย่าใช้ฟังก์ชันนี้เว้นแต่รีโมทคอนโทรลจะสูญหายและจำเป็นอย่างยิ่ง หากต้องการคืนค่าการทำงานปกติ ให้ใช้รีโมทคอนโทรลเพื่อเปิดใช้งานตัวเครื่อง ต้องปิดเครื่องก่อนดำเนินการด้วยตนเอง

ในการใช้งานเครื่องของคุณด้วยตนเอง

- เปิดแผงด้านหน้าของคอยล์เย็น
- หาที่ปุ่ม การควบคุมด้วยตนเอง ที่ด้านขวามือของตัวเครื่อง
- กดปุ่ม การควบคุมด้วยตนเอง หนึ่งครั้งเพื่อเปิดใช้งานโหมด FORCED AUTO
- กดปุ่ม การควบคุมด้วยตนเอง อีกครั้งเพื่อเปิดใช้งานโหมด FORCED COOLING
- กดที่ปุ่ม การควบคุมด้วยตนเอง เป็นครั้งที่สามเพื่อปิดเครื่อง
- ปิดแผงควบคุมด้านหน้า

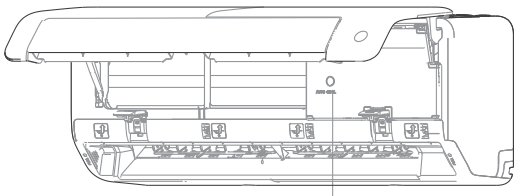

⚠ ข้อควรระวัง

- อย่าใช้แบตเตอรี่เก่ากับแบตเตอรี่ใหม่หรือแบตเตอรี่ต่างประเภทร่วมกัน อย่าทิ้งแบตเตอรี่เอาไว้ในรีโมทคอนโทรลถ้าหากจะไม่มีการใช้งานเป็นเวลาต่อเนื่อง 2 หรือ 3 เดือน
- ทิ้งแบตเตอรี่เก่าโดยใช้บรรจุภัณฑ์พิเศษ ซึ่งสามารถหาได้ที่ตัวแทนจำหน่าย

รายละเอียดของรีโมทคอนโทรล

รุ่น	RG51A/E, RG51A(1)/EU1, RG51A/CE, RG51A10/E, RG51Y5/E RG51B/E, RG51B(1)/EU1, RG51B/CE, RG51B10/E, RG51Y6/E
แรงดันไฟฟ้า	3.0โวลต์ (แบตเตอรี่แห้ง R03/LR03 2 ก้อน)
แรงดันไฟฟ้าต่ำสุดที่รีโมทจะทำงาน	2.0โวลต์
ระยะสัญญาณ	8 เมตร (เมื่อใช้ถ่าน 3.0 โวลต์จะสามารถส่งสัญญาณได้ไกลถึง 11 เมตร)
สภาพแวดล้อม	-5 องศาเซลเซียส ถึง 60 องศาเซลเซียส

ลักษณะการทำงาน

1. โหมดการทำงาน: AUTO, COOL DRY, HEAT (รุ่นที่ให้ความเย็นเท่านั้นจะไม่มีโหมดนี้) และ FAN
2. ระบบตั้งเวลาภายในระยะเวลา 24 ชั่วโมง
3. ตั้งอุณหภูมิภายในได้ระหว่าง 17 องศาเซลเซียส ถึง 30 องศาเซลเซียส
4. ใช้งานการแสดงผลด้วย LCD (Liquid Crystal Display) ทุกฟังก์ชั่นการทำงาน
5. แสดงผลได้ในที่มืด

การใช้งานรีโมทคอนโทรล

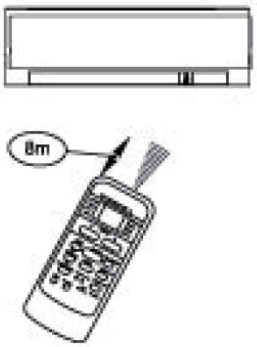

ระยะใช้งานรีโมทคอนโทรล

ระยะสูงสุดของการใช้งานรีโมทคอนโทรลคือ 8 เมตร โดยให้ชี้รีโมทคอนโทรลเป็นแนวตรงไปยังตัวรับสัญญาณที่เครื่องปรับอากาศ หากสัญญาณไปถึงจะมีเสียง "ปิ๊บ" ดังขึ้น

⚠ข้อควรระวัง

- เครื่องปรับอากาศจะไม่ทำงานหากมีม่าน, ประตู, หรือวัสดุอื่นๆ บังสัญญาณระหว่างเครื่องปรับอากาศกับรีโมทคอนโทรล
- อย่าให้รีโมทคอนโทรลเปียกน้ำ อย่าให้รีโมทคอนโทรลโดนแดดหรือความร้อนโดยตรง
- เครื่องปรับอากาศอาจทำงานไม่สมบูรณ์ถ้าหากตัวรับสัญญาณบนเครื่องปรับอากาศโดนแสงแดดโดยตรง ให้ใช้ม่านเพื่อบังไม่ให้ตัวรับสัญญาณโดนแสงแดดโดยตรง
- ถ้าหากอุปกรณ์ไฟฟ้าอื่นๆ ส่งผลต่อการทำงานของรีโมทคอนโทรล ให้เคลื่อนย้ายอุปกรณ์ไฟฟ้านั้นๆ ออกหรือปรึกษาตัวแทนจำหน่าย

การเปลี่ยนแบตเตอรี่

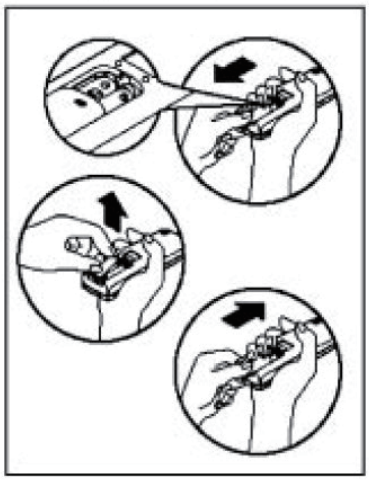

รีโมทคอนโทรลใช้แบตเตอรี่แห้ง (R03/LR03X2) 2 ก้อน ซึ่งช่องใส่อยู่ด้านหลังของรีโมทและมีฝาครอบปิดป้องกันอยู่

(1) เปิดฝาครอบโดยการกดและเลื่อนออก

(2) นำแบตเตอรี่ใส่ลงในรีโมทคอนโทรลโดยใส่ให้ถูกขั้ว (+) และ (-)

(3) ใส่ฝาครอบกลับเข้าที่โดยการเลื่อนกลับเข้าตำแหน่ง

หมายเหตุ: เมื่อนำแบตเตอรี่ออกค่าต่างๆ ที่มีการตั้งไว้จะถูกลบออก ดังนั้นจึงต้องมีการตั้งค่ารีโมทคอนโทรลอีกครั้งหลังจากที่ใส่แบตเตอรี่ใหม่

การทำงานของปุ่มต่างๆ

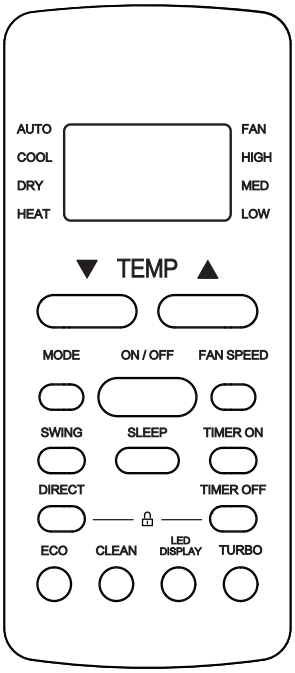

1. ปุ่ม TEMP UP

กดปุ่มนี้เพื่อเพิ่มอุณหภูมิภายในให้เพิ่มขึ้นครั้งละ 1 องศาเซลเซียส โดยเพิ่มได้สูงสุด 30 องศาเซลเซียส

2. ปุ่ม TEMP DOWN

กดปุ่มนี้เพื่อลดอุณหภูมิภายในให้ลดลงครั้งละ 1 องศาเซลเซียส โดยลดได้ต่ำสุด 17 องศาเซลเซียส

3. ปุ่ม MODE

ทุกครั้งที่กดปุ่มนี้ โหมดการทำงานจะเปลี่ยนไปตามลำดับต่อไปนี้

→AUTO → COOL → DRY → HEAT → FAN

หมายเหตุ: โหมด HEAT จะมีเฉพาะรุ่นที่มีระบบ Reverse Cycle เท่านั้น

4. ปุ่ม SWING

ใช้เพื่อหยุดหรือเริ่มการเคลื่อนไหวของบานเกล็ด และตั้งทิศทางขึ้น/ลงของลมตามต้องการ

5. ปุ่ม RESET

เมื่อกดปุ่ม Reset ค่าต่างๆ ที่ตั้งไว้จะถูกยกเลิกทั้งหมดโดยรีโมทคอนโทรลจะกลับไปที่ค่าพื้นฐานของมัน

6. ปุ่ม ON/OFF

การทำงานของเครื่องปรับอากาศจะเริ่มขึ้นเมื่อกดปุ่มนี้ และจะหยุดลงเมื่อกดปุ่มนี้อีกครั้ง

7. ปุ่ม FAN SPEED

ใช้เพื่อเลือกความเร็วของพัดลมซึ่งมีด้วยกัน 4 ระดับ →Auto→Low→Med→High

8. ปุ่ม TIMER ON

กดปุ่มนี้เพื่อใช้ระบบเปิดเครื่องปรับอากาศแบบอัตโนมัติ การกดแต่ละครั้งจะเพิ่มเวลาในการตั้งเวลาเปิดครั้งละ 30 นาทีโดยเพิ่มได้สูงสุด 10 ชั่วโมง หลังจากนั้นจะเพิ่มครั้งละ 1 ชั่วโมงโดยเพิ่มได้สูงสุด 24 ชั่วโมง หากต้องการยกเลิกการเปิดเครื่องแบบอัตโนมัติ ให้กดปุ่มจนค่ากลับมาเป็น 0.0

การทำงานของปุ่มต่างๆ

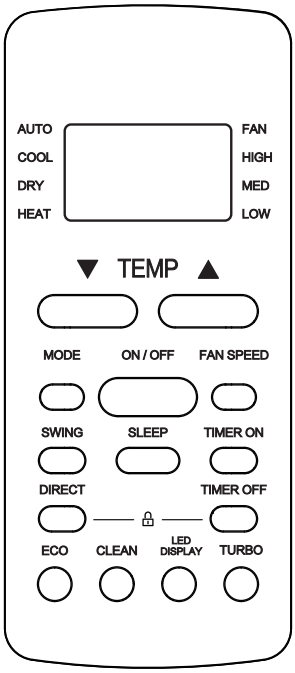

9. ปุ่ม SLEEP หรือปุ่ม ECONOMY

กดปุ่มนี้เพื่อใช้งานโหมดประหยัดพลังงาน กดอีกครั้งเพื่อหยุดใช้งานโดยระบบนี้จะใช้งานได้ในโหมด COOL, HEAT และ AUTO เท่านั้นโดยระบบจะรักษาอุณหภูมิที่สบายที่สุดให้กับคุณ

หมายเหตุ: ระบบประหยัดพลังงานจะถูกยกเลิกเมื่อมีการกดปุ่มอื่นๆ ขณะที่เครื่องปรับอากาศกำลังทำงานอยู่ในโหมดประหยัดพลังงาน

10. ปุ่ม TIMER OFF

กดปุ่มนี้เพื่อใช้ระบบปิดเครื่องปรับอากาศแบบอัตโนมัติการกดแต่ละครั้งจะเพิ่มเวลาในการตั้งเวลาปิดครั้งละ 30 นาที โดยเพิ่มได้สูงสุด 10 ชั่วโมงหลังจากนั้นจะเพิ่มครั้งละ 1 ชั่วโมง โดยเพิ่มได้สูงสุด 24 ชั่วโมงหากต้องการยกเลิกการปิดเครื่องแบบอัตโนมัติให้กดปุ่มจนค่ากลับมาเป็น 0.0

11. ปุ่ม LOCK

กดปุ่มนี้เพื่อล็อกค่าปัจจุบัน โดยรีโมทคอนโทรลจะไม่รับค่าอื่นๆ นอกเหนือจากค่าที่ LOCK เอาไว้ โหมด LOCK มีเอาไว้สำหรับเวลาที่คุณไม่ต้องการให้มีการเปลี่ยนค่าโดยไม่ได้ตั้งใจ กดปุ่ม LOCK อีกครั้งเพื่อยกเลิกการใช้งานระบบ LOCK จะมีสัญลักษณ์กุญแจปรากฏขึ้นบนหน้าจอของรีโมทคอนโทรลเมื่อมีการใช้งานระบบ LOCK

12. ปุ่มแสดงผล LED

กดปุ่มนี้เพื่อล้างค่าที่แสดงอยู่บนเครื่องปรับอากาศกดอีกครั้งเพื่อเปิดไฟบนจอแสดงผล

การแสดงผลบน LCD

MODE

แสดงโหมดที่เลือกใช้อยู่ในขณะนั้นอาทิ AUTO, COOL, DRY, HEAT มีเฉพาะโหมดทำความเย็นและทำความร้อนเท่านั้น และ FAN

Transmission

ไฟแสดงผลนี้จะปรากฏขึ้นเวลาที่มีการส่งสัญญาณจากรีโมทคอนโทรลมายังเครื่องปรับอากาศ

Temp./Timer

แสดงการตั้งค่าอุณหภูมิ (จาก 17 องศาเซลเซียส ถึง 30 องศาเซลเซียส) หรือการตั้งเวลา (0-24 ชั่วโมง) หากอยู่ในโหมด FAN จะไม่มีการแสดงค่าเหล่านี้

ON/OFF

การแสดงผลนี้จะปรากฏเมื่อเครื่องปรับอากาศทำงานอยู่

MODE (โหมดพัดลม)

FAN SPEED

แสดงความเร็วพัดลมที่เลือกใช้: AUTO, HIGH, MED และ LOW จะไม่มีการแสดงผลใดๆ ปรากฏเมื่อความเร็วพัดลมตั้งอยู่ที่โหมด AUTO และเมื่อเครื่องปรับอากาศทำงานในโหมด **AUTO** หรือ DRY ก็จะไม่มีการแสดงผลใดๆ ปรากฏขึ้น

FOLLOW ME (รุ่นนี้ไม่มีฟังก์ชั่นนี้)

เมื่อกดปุ่ม FOLLOW ME ในโหมด COOL หรือ HEAT ระบบการรับสัญญาณอุณหภูมิจากรีโมทจะทำงานและการแสดงผลการทำงานจะปรากฏ

TIMER

การแสดงผลนี้แสดงให้เห็นถึงการตั้งค่า TIME ซึ่งหมายความว่าเมื่อมีการเปิดใช้ระบบเปิดเครื่องอัตโนมัติจะมีการแสดงผล TIMER ON ปรากฏขึ้นและเมื่อมีการใช้ระบบปิดเครื่องอัตโนมัติจะมีการแสดงผล TIMER OFF ปรากฏขึ้นและหากมีการใช้ระบบเปิด/ปิดเครื่องอัตโนมัติพร้อมกันจะมีการแสดงผล TIMER ON OFF ปรากฏขึ้น

LOCK

การแสดงผล LOCK จะปรากฏขึ้นเมื่อมีการกดปุ่ม LOCK กดปุ่ม LOCK อีกครั้งเพื่อทำให้การแสดงผลหายไป

การใช้งานปุ่มต่างๆ

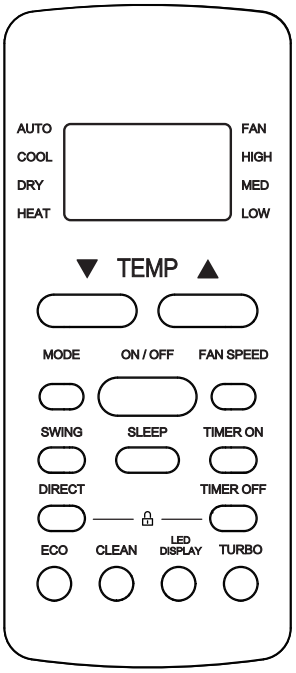

การทำงานแบบอัตโนมัติ

ตรวจดูว่าเครื่องปรับอากาศนั้นต่อกับแหล่งจ่ายไฟฟ้าอยู่โดยดูว่าไฟที่แสดงผล OPERATION บนหน้าจอแสดงผลของเครื่องปรับอากาศนั้นจะเรืองแสง

1. กดปุ่ม MODE เลือกค่าเป็น AUTO
2. กดปุ่ม TEMP เพื่อเลือกอุณหภูมิที่ต้องการ โดยสามารถเลือกอุณหภูมิได้ระหว่าง 17 องศาเซลเซียส ถึง 30 องศาเซลเซียส
3. กดปุ่ม ON/OFF เพื่อเปิดใช้งานเครื่องปรับอากาศ

หมายเหตุ

1. ในโหมด AUTO เครื่องปรับอากาศสามารถเลือกโหมดการทำงานระหว่างการทำความเย็น ทำความร้อน พัดลมและลดความชื้นได้โดยการเปรียบเทียบระหว่างอุณหภูมิห้องกับค่าที่ตั้งไว้บนรีโมทคอนโทรล
2. ในโหมด AUTO คุณจะไม่สามารถเปลี่ยนความเร็วพัดลมได้เนื่องจากจะมีการเปลี่ยนค่าให้โดยอัตโนมัติ
3. หากคุณไม่รู้สึกสบายในโหมด AUTO คุณสามารถเปลี่ยนโหมดได้โดยการตั้งค่าด้วยตนเอง

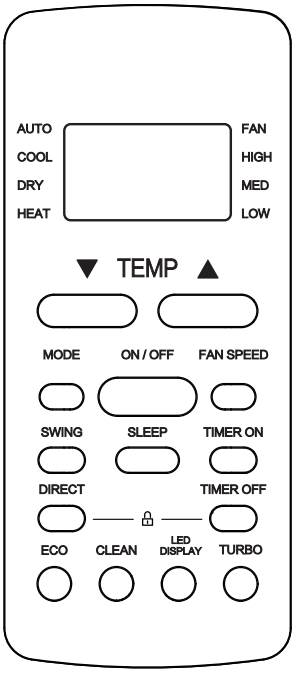

การทำงานแบบทำความเย็น/ทำความร้อน/พัดลม

ตรวจดูว่าเครื่องปรับอากาศนั้นต่ออยู่กับแหล่งจ่ายไฟฟ้า

1. กดปุ่ม MODE เลือกค่าเป็น COOL, HEAT (สำหรับเครื่องที่มีระบบ Reverse Cycle เท่านั้น) หรือ FAN
2. กดปุ่ม TEMP เพื่อเลือกอุณหภูมิที่ต้องการ โดยสามารถเลือกอุณหภูมิได้ระหว่าง 17 องศาเซลเซียส ถึง 30 องศาเซลเซียส
3. กดปุ่ม FAN SPEED เพื่อเลือกความเร็วพัดลมซึ่งมีอยู่ด้วยกัน 4 แบบคือ Auto, Low, Med หรือ High
4. กดปุ่ม ON/OFF เพื่อเปิดใช้งานเครื่องปรับอากาศ

หมายเหตุ: ในโหมด FAN จะไม่มีการแสดงค่าอุณหภูมิบนรีโมทคอนโทรล นอกจากนั้นคุณก็จะไม่สามารถตั้งค่าอุณหภูมิห้องได้ในกรณีนี้คุณสามารถทำตามขั้นตอนที่ 1, 3 และ 4 ได้เท่านั้น

การใช้งานปุ่มต่างๆ

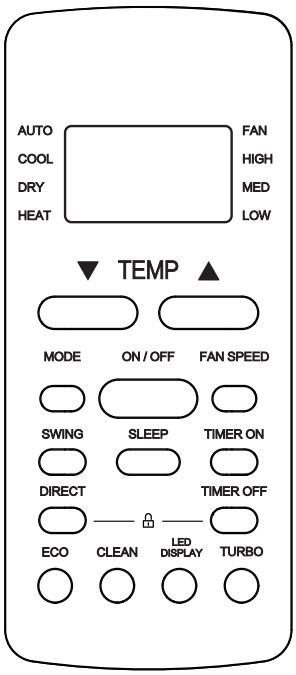

การทำงานแบบตั้งเวลา

กดปุ่ม TIMER ON เพื่อตั้งค่าการเปิดเครื่องแบบอัตโนมัติของเครื่องปรับอากาศ และกดปุ่ม TIMER OFF เพื่อตั้งค่าการปิดเครื่องแบบอัตโนมัติของเครื่องปรับอากาศ

การตั้งเวลาเปิดแบบอัตโนมัติ

1. กดปุ่ม TIMER ON การแสดงผล TIMER ON จะติดเวลาเปิดเครื่องที่ตั้งไว้ครั้งสุดท้าย และสัญลักษณ "h" จะปรากฏขึ้นบนจอแสดงผลของรีโมทคอนโทรล ซึ่งหมายความว่าคุณสามารถตั้งเวลาเปิดเครื่องอัตโนมัติใหม่ได้แล้ว
2. กดปุ่ม TIMER-ON อีกครั้งเพื่อกำหนดเวลาเปิดเครื่องโดยอัตโนมัติ การกดแต่ละครั้งจะเพิ่มเวลาในการตั้งเวลาเปิดครั้งละ 30 นาที โดยเพิ่มได้สูงสุด 10 ชั่วโมง หลังจากนั้นจะเพิ่มครั้งละ 1 ชั่วโมง โดยเพิ่มได้สูงสุด 24 ชั่วโมง
3. หลังจากตั้งเวลาเปิดเครื่องแบบอัตโนมัติเสร็จแล้วจะมีระยะเวลาครึ่งวินาทีก่อนที่รีโมทคอนโทรลจะส่งสัญญาณไปยังเครื่องปรับอากาศ และในอีกประมาณ 2 วินาทีหลังจากนั้นการแสดงผล "h" จะหายไปและการแสดงผลอุณหภูมิจะปรากฏขึ้นอีกครั้งบนจอแสดงผล

การตั้งเวลาปิดแบบอัตโนมัติ

1. กดปุ่ม TIMER OFF การแสดงผล TIMER OFF จะติดเวลาปิดเครื่องที่ตั้งไว้ครั้งสุดท้ายและสัญลักษณ์ "h" จะปรากฏขึ้นบนจอแสดงผลของรีโมทคอนโทรล ซึ่งหมายความว่าคุณสามารถตั้งเวลาปิดเครื่องอัตโนมัติใหม่ได้แล้ว
2. กดปุ่ม TIMER-OFF อีกครั้งเพื่อกำหนดเวลาปิดเครื่องโดยอัตโนมัติ การกดแต่ละครั้งจะเพิ่มเวลาในการตั้งเวลาปิดครั้งละ 30 นาทีโดยเพิ่มได้สูงสุด10 ชั่วโมง หลังจากนั้นจะเพิ่มครั้งละ 1 ชั่วโมง โดยเพิ่มได้สูงสุด 24 ชั่วโมง
3. หลังจากตั้งเวลาปิดเครื่องแบบอัตโนมัติเสร็จแล้วจะมีระยะเวลาครึ่งวินาทีก่อนที่รีโมทคอนโทรลจะส่งสัญญาณไปยังเครื่องปรับอากาศและในอีกประมาณ 2 วินาทีหลังจากนั้นการแสดงผล "h" จะหายไปและการแสดงผลอุณหภูมิจะปรากฏขึ้นอีกครั้งบนจอแสดงผล

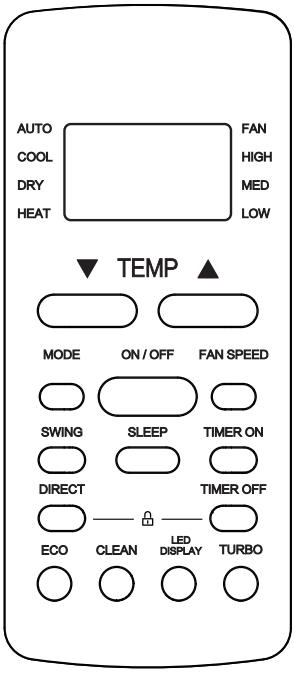

การทำงานแบบประหยัด

เมื่อคุณกดปุ่ม **SLEEP** หรือปุ่ม **ECONOMY** เครื่องปรับอากาศจะเริ่มต้นทำงานในโหมดประหยัด ระหว่างการทำความเย็น ความร้อน หรือการทำงานแบบอัตโนมัติ อุณหภูมิเป้าหมายของเครื่องปรับอากาศจะลดลงหรือเพิ่มขึ้นจากเดิม 1 องศาเซลเซียสทุกๆ 2 ชั่วโมง หลังจาก 2 ชั่วโมง เครื่องปรับอากาศจะคงค่าอุณหภูมิไว้โดยที่จะลดความเร็วพัดลมลงเหลือ LOW โดยโหมดนี้จะช่วยรักษาอุณหภูมิที่สบายตัว ในขณะที่ช่วยประหยัดพลังงานให้คุณ

หมายเหตุ: ระบบ ECONOMY สามารถทำงานได้กับการทำความเย็น ความร้อน หรือการทำงานแบบอัตโนมัติเท่านั้น

สำคัญ

การตั้งเวลาเปิด/ปิดเครื่องนั้นมีช่วงระยะเวลาที่จำกัดดังต่อไปนี้: 0.5, 1.0, 1.5, 2.0, 2.5, 3.0, 3.5, 4.0, 4.5, 5.0, 5.5, 6.0, 6.5, 7.0, 7.5, 8.0, 8.5, 9.0, 9.5, 10, 11, 12, 13, 14, 15,16,17, 18, 19, 20, 21, 22, 23 และ 24 ชั่วโมง

ตัวอย่างการตั้งเวลา

TIMER ON

(เปิดการใช้งานแบบอัตโนมัติ)

ปุ่ม TIMER ON มีประโยชน์เมื่อคุณต้องการให้เครื่องทำงานโดยอัตโนมัติในบางโอกาส อาทิเช่น ทำงานเมื่อคุณกลับถึงบ้าน เครื่องปรับอากาศจะทำงานแบบอัตโนมัติเมื่อถึงเวลาที่ตั้งไว้

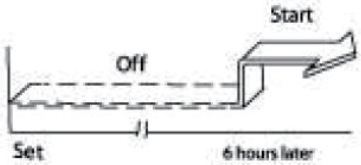

ตัวอย่าง:

การตั้งเวลาเปิดเครื่องภายใน 6 ชั่วโมง

1. กดปุ่ม TIMER ON เวลาเปิดเครื่องที่ตั้งไว้ครั้งสุดท้าย และสัญลักษณ "h" จะปรากฏขึ้นบนจอ

2. กดปุ่ม TIMER-ON เพื่อให้ได้ค่า "6:0h" บนหน้าจอ TIMER ON บนรีโมทคอนโทรล

3. รอ 0.5 วินาทีจนกระทั่งการแสดงผล TIMER ON หยุดกระพริบ และเริ่มต้นทำงาน การแสดงผลอุณหภูมิจะปรากฏขึ้นอีกครั้งบนจอ

TIMER OFF

(ปิดการใช้งานแบบอัตโนมัติ)

ปุ่ม TIMER OFF

มีประโยชน์เมื่อคุณต้องการให้เครื่องหยุดทำงานโดยอัตโนมัติในบางโอกาส อาทิเช่น ปิดการทำงานเมื่อคุณนอนหลับ เครื่องปรับอากาศจะหยุดทำงานแบบอัตโนมัติเมื่อถึงเวลาที่ตั้งไว้

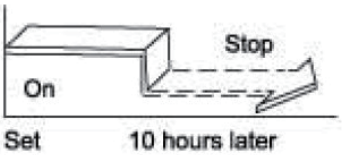

ตัวอย่าง: การตั้งเวลาปิดเครื่องภายใน 10 ชั่วโมง

1. กดปุ่ม TIMER OFF เวลาเปิดเครื่องที่ตั้งไว้ครั้งสุดท้ายและสัญลักษณ์ "h" จะปรากฏขึ้นบนจอ

2. กดปุ่ม TIMER-OFF เพื่อให้ได้ค่า "h" บนหน้าจอ TIMER OFF บนรีโมทคอนโทรล

3. รอ .05 วินาทีจนกระทั่งการแสดงผล TIMER OFF หยุดกระพริบ และเริ่มต้นทำงาน การแสดงผลอุณหภูมิจะปรากฏขึ้นอีกครั้งบนจอแสดงผล

TIMER OFF ON

(เปิด/ปิดการใช้งานแบบอัตโนมัติ)

TIMER OFF -> TIMER ON

(เปิด -> ปิด -> เริ่มการทำงาน)

การตั้งค่าแบบนี้มีประโยชน์เมื่อคุณต้องการให้เครื่องหยุดทำงานโดยอัตโนมัติเมื่อคุณนอนหลับและเริ่มทำงานอีกครั้งในเวลาที่คุณตื่นในตอนเช้าหรือเมื่อคุณกลับมาถึงบ้านในตอนเย็น

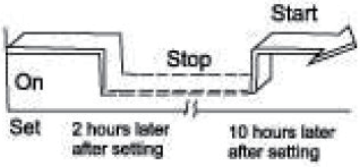

ตัวอย่าง: การตั้งเวลาปิดเครื่องภายใน 2 ชั่วโมงหลังจากเริ่มตั้งค่าและเปิดอีกครั้งอีก 10 ชั่วโมงหลังจากเริ่มตั้งค่า

1. กดปุ่ม TIMER OFF
2. กดปุ่ม TIMER-OFF อีกครั้งเพื่อให้ได้ค่า 2.0h บนหน้าจอ TIMER OFF
3. กดปุ่ม TIMER ON
4. กดปุ่ม TIMER-ON อีกครั้งเพื่อให้ได้ค่า 10h บนหน้าจอ TIMER ON
5. รอการแสดงผลอุณหภูมิซึ่งจะปรากฏขึ้นอีกครั้งบนจอแสดงผลของรีโมทคอนโทรล

TIMER ON -> TIMER OFF

(ปิด -> เปิด -> หยุดการทำงาน)

การตั้งค่าแบบนี้มีประโยชน์เมื่อคุณต้องการให้เครื่องเริ่มทำงานโดยอัตโนมัติเมื่อคุณตื่น และหยุดทำงานเมื่อคุณออกจากบ้าน

ตัวอย่าง: การตั้งเวลาเปิดเครื่องภายใน 2 ชั่วโมงหลังจากเริ่มตั้งค่าและปิดอีก 5 ชั่วโมงหลังจากเริ่มตั้งค่า

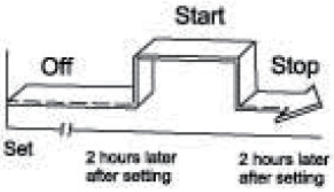

1. กดปุ่ม TIMER ON
2. กดปุ่ม TIMER-ON อีกครั้งเพื่อให้ได้ค่า 2.0h บนหน้าจอ TIMER ON
3. กดปุ่ม TIMER OFF
4. กดปุ่ม TIMER-OFF อีกครั้งเพื่อให้ได้ค่า 5.0h บนหน้าจอ TIMER OFF
5. รอการแสดงผลอุณหภูมิจะปรากฏขึ้นอีกครั้งบนจอแสดงผล ของรีโมทคอนโทรล

ข้อควรระวัง

การตั้งเวลา (TIMER ON หรือ TIMER OFF) นั้นจะเกิดขึ้นเรียงตามลำดับโดยนับจากเวลาที่มีการตั้งค่าไว้ในตอนต้น

การดูแลและบำรุงรักษา

ข้อควรระวัง

- ประสิทธิภาพการระบายความร้อนของอุปกรณ์ของคุณและสุขภาพของคุณจะเสียหายสำหรับ AC ที่อุดตันตรวจสอบให้แน่ใจว่าได้ทำความสะอาดตัวกรองทุกสองสัปดาห์
- ปิดระบบ AC ของคุณเสมอและถอดแหล่งจ่ายไฟก่อนทำความสะอาดหรือบำรุงรักษา
- อย่าสัมผัสแผ่นกรองอากาศบริสุทธิ์ (Plasma) อย่างน้อย 10 นาทีหลังจากปิดเครื่อง
- ใช้ผ้าแห้งนุ่ม ๆ เช็ดทำความสะอาดเครื่องเท่านั้น คุณสามารถใช้ผ้าที่แช่ในน้ำอุ่นเพื่อเช็ดทำความสะอาดหากเครื่องสกปรกเป็นพิเศษ
- อย่าใช้สารเคมีหรือผ้าที่ผ่านการบำบัดทางเคมีในการทำความสะอาดเครื่อง
- อย่าใช้เบนซีนทินเนอร์สีผงขัดหรือตัวทำละลายอื่น ๆ ในการทำความสะอาดเครื่อง พวกเขาสามารถทำให้พื้นผิวพลาสติกแตกหรือเสียรูป
- อย่าใช้น้ำร้อนกว่า 40 °C (104 °F) ในการทำความสะอาดแผงด้านหน้า สิ่งนี้อาจทำให้แผงเสียรูปหรือเปลี่ยนสี

การทำความสะอาดตัวเครื่องด้านใน ตัวกรองอากาศ

ขั้นตอนที่ 1 :

แผ่นกรองอากาศอยู่ด้านบนของเครื่องปรับอากาศ จับทั้งสองด้านของตัวกรองด้านบนในตำแหน่งที่มีเครื่องหมาย "PULL" จากนั้นดึงขึ้น

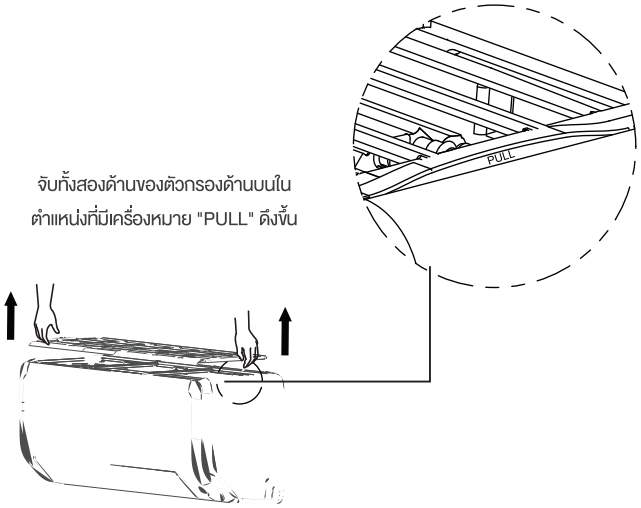

ขั้นตอนที่ 2 :

หากตัวกรองของคุณมีแผ่นกรองอากาศบริสุทธิ์ขนาดเล็ก ให้คลายออกจากตัวกรองขนาดใหญ่ ทำความสะอาดแผ่นกรองอากาศนี้ด้วยเครื่องดูดฝุ่นแบบมือ

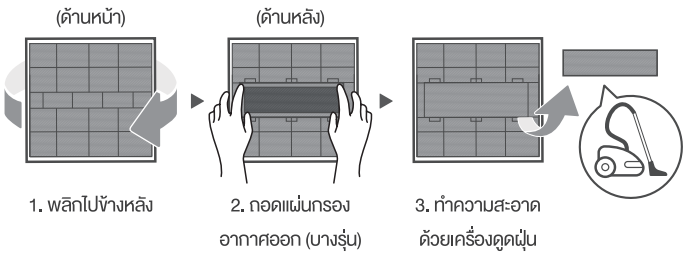

ขั้นตอนที่ 3 :

ทำความสะอาดแผ่นกรองอากาศขนาดใหญ่ด้วยน้ำอุ่นสบู่ อย่าลืมใช้ผงซักฟอกอ่อน ๆ ล้างตัวกรองด้วยน้ำจืด จากนั้นสลัดน้ำส่วนเกินออก ตากให้แห้งในที่แห้งและเย็น และงดให้โดนแสงแดดโดยตรง

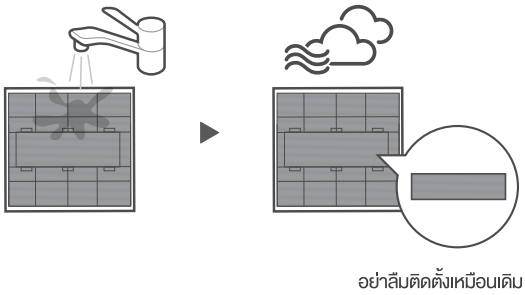

ขั้นตอนที่ 4 :

เมื่อแห้งให้หนีบแผ่นกรองอากาศใหม่เข้ากับตัวกรองขนาดใหญ่จากนั้นติดตั้งแผ่นกรองอากาศกลับที่ด้านบนของคอยล์เย็น

⚠ คำเตือน

- ก่อนเปลี่ยนตัวกรองหรือทำความสะอาดให้ปิดเครื่องและถอดแหล่งจ่ายไฟออก
- เมื่อถอดตัวกรองอย่าสัมผัสชิ้นส่วนโลหะในเครื่อง ขอบโลหะที่แหลมคมสามารถตัดคุณได้
- อย่าใช้น้ำทำความสะอาดด้านในของคอยล์เย็น สิ่งนี้สามารถทำลายฉนวนและทำให้เกิดไฟฟ้าช็อตได้
- อย่าให้แผ่นกรองโดนแสงแดดโดยตรงเมื่อตากแห้ง สิ่งนี้สามารถลดขนาดตัวกรองได้
- การบำรุงรักษาและทำความสะอาดอุปกรณ์ตัวเครื่องด้านนอกควรดำเนินการโดยตัวแทนจำหน่ายที่ได้รับอนุญาตหรือผู้ให้บริการที่ได้รับอนุญาต
- การซ่อมแซมอุปกรณ์ใด ๆ ควรดำเนินการโดยตัวแทนจำหน่ายที่ได้รับอนุญาตหรือผู้ให้บริการที่ได้รับอนุญาต

การแจ้งเตือนตัวกรองอากาศ (อุปกรณ์เสริม)

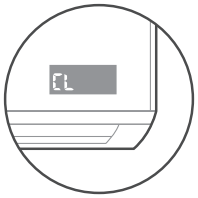

หน้าต่างแสดงผล: "CL"

หน้าต่างแสดงผล: "nF"

การแจ้งเตือนการทำความสะอาดตัวกรองอากาศ

- หลังจากใช้งาน 240 ชั่วโมงหน้าต่างแสดงผลบนคอยล์เย็นจะกะพริบเป็น "CL" นี่เป็นการเตือนให้ทำความสะอาดตัวกรองของคุณ หลังจาก 15 วินาที เครื่องจะเปลี่ยนกลับเป็นจอแสดงผลก่อนหน้า
- ถ้าต้องการรีเซ็ตตัวเตือน ให้กดที่ปุ่ม LED บนตัวรีโมทคอนโทรลของท่าน 4 ครั้ง หรือกดที่ปุ่มการควบคุมด้วยตนเอง 3 ครั้ง. หากคุณไม่รีเซ็ตตัวเตือน ไฟแสดงสถานะ "CL" จะกะพริบอีกครั้งเมื่อคุณรีสตาร์ทเครื่อง

การแจ้งเตือนการเปลี่ยนไส้กรองอากาศ

- หลังจากใช้งาน 2,880 ชั่วโมงหน้าต่างแสดงผลบนตัวเครื่องด้านในจะกะพริบ" nF" นี่คือการเตือนให้เปลี่ยนตัวกรองของคุณ หลังจาก 15 วินาที เครื่องจะเปลี่ยนกลับเป็นจอแสดงผลก่อนหน้า
- ถ้าต้องการรีเซ็ตตัวเตือน ให้กดที่ปุ่ม LED บนตัวรีโมทคอนโทรลของท่าน 4 ครั้ง หรือกดที่ปุ่มการควบคุมด้วยตนเอง 3 ครั้ง ถ้าหากท่านไม่รีเซ็ตตัวเตือน, ตัวแสดงสถานะ "nF" จะกะพริบอีกครั้งเมื่อท่านรีสตาร์ทเครื่อง

บำรุงรักษา AC ของคุณ

การบำรุงรักษา – การไม่ใช้งานเป็นเวลานาน

หากคุณวางแผนที่จะไม่ใช้เครื่องปรับอากาศเป็นระยะเวลานานให้ทำดังต่อไปนี้

ทำความสะอาดตัวกรองทั้งหมด

เปิดฟังก์ชัน FAN จนกว่าเครื่องจะแห้งสนิท

ปิดเครื่องและถอดสายไฟออก

ถอดแบตเตอรี่ออกจากรีโมทคอนโทรล

การบำรุงรักษา – การตรวจสอบก่อนฤดูกาล

หลังจากไม่ได้ใช้งานเป็นเวลานานหรือก่อนช่วงเวลาที่ใช้บ่อยให้ทำดังต่อไปนี้

ตรวจสอบสายไฟที่เสียหาย

ทำความสะอาดตัวกรองทั้งหมด

ตรวจสอบการรั่วไหล

ตรวจสอบให้แน่ใจว่าไม่มีสิ่งใดปิดกั้นช่องอากาศเข้าและทางออกทั้งหมด

เปลี่ยนแบตเตอรี่

แก้ไข ปัญหา

ข้อควรระวัง

หากเงื่อนไขใด ๆ ต่อไปนี้เกิดขึ้นให้ปิดเครื่องของคุณทันที!

- สายไฟเสียหายหรืออุ่นผิดปกติ
- คุณได้กลิ่นไหม้
- เครื่องส่งเสียงดังหรือผิดปกติ
- ฟิวส์ไฟฟ้าพัดหรือเบรกเกอร์เดินทางบ่อย
- น้ำหรือวัตถุอื่น ๆ ที่ตกลงมาหรือออกจากเครื่อง

อย่าพยายามแก้ไขสิ่งเหล่านี้ด้วยตัวเอง! ติดต่อผู้ให้บริการที่ได้รับอนุญาตทันทีเพื่อติดต่อบุคคล

ปัญหาทั่วไป

ปัญหาต่อไปนี้ไม่ใช่ความผิดปกติและในสถานการณ์ส่วนใหญ่จะไม่ต้องการการซ่อมแซม

ประเด็น	สาเหตุ
เครื่องไม่เปิดขึ้นมาเมื่อกดที่ปุ่ม ON/OFF	อุปกรณ์จะมีคุณสมบัติการป้องกัน 3 นาที ที่ป้องกันไม่ให้เครื่องโอเวอร์โหลด ไม่สามารถรีสตาร์ทเครื่องได้ภายในสามนาทีหลังจากปิดเครื่อง
เครื่องจะเปลี่ยนจากโหมด COOL/HEAT เป็นโหมด FAN	เครื่องอาจเปลี่ยนการตั้งค่าเพื่อป้องกันไม่ให้น้ำค้างแข็งก่อตัวขึ้นบนตัวเครื่อง เมื่ออุณหภูมิเพิ่มขึ้นเครื่องจะเริ่มทำงานในโหมดที่เลือกไว้ก่อนหน้านี้อีกครั้ง ถึงอุณหภูมิที่ตั้งไว้แล้ว ณ จุดที่เครื่องปิดคอมเพรสเซอร์ เครื่องจะทำงานต่อไปเมื่ออุณหภูมิผันผวนอีกครั้ง
ตัวเครื่องด้านในปล่อยหมอกสีขาว	ในพื้นที่ชื้นความแตกต่างของอุณหภูมิขนาดใหญ่ระหว่างอากาศในห้องและเครื่องปรับอากาศอาจทำให้เกิดความผิดพลาดสีขาว
ตัวเครื่องด้านในและตัวเครื่องด้านนอกปล่อยหมอกสีขาว	เมื่อเครื่องรีสตาร์ทในโหมด HEAT หลังจากการละลายน้ำแข็ง อาจมีการปล่อยหมอกสีขาวเนื่องจากความชื้นที่เกิดจากกระบวนการละลายน้ำแข็ง
ตัวเครื่องด้านในส่งเสียงดัง	เสียงอากาศที่ดังกระหึ่มอาจเกิดขึ้นเมื่อบานเกล็ดรีเซ็ตตำแหน่ง เสียงแหลมอาจเกิดขึ้นหลังจากเรียกใช้เครื่องในโหมด HEAT เนื่องจากการขยายตัวและการหดตัวของชิ้นส่วนพลาสติกของตัวเครื่อง
ทั้งตัวเครื่องด้านในและตัวเครื่องด้านนอกส่งเสียงดัง	เสียงฟู่ต่ำระหว่างการทำงาน : เป็นเรื่องปกติและเกิดจากก๊าซทำความเย็นไหลผ่านทั้งตัวเครื่องด้านในและตัวเครื่องด้านนอก
	เสียงฟู่ต่ำเมื่อระบบเริ่มทำงานเพิ่งหยุดทำงานหรือละลายน้ำแข็ง : เสียงรบกวนนี้เป็นเรื่องปกติและเกิดจากก๊าซทำความเย็นหยุดหรือเปลี่ยนทิศทาง
	เสียงแหลม : การขยายตัวและการหดตัวตามปกติของชิ้นส่วนพลาสติกและโลหะที่เกิดจากการเปลี่ยนแปลงอุณหภูมิระหว่างการทำงานอาจทำให้เกิดเสียงดังเอี๊ยด

ประเด็น	สาเหตุ
ตัวเครื่องด้านนอกส่งเสียงดัง	เครื่องจะสร้างเสียงที่แตกต่างกันตามโหมดการทำงานปัจจุบัน
ฝุ่นถูกปล่อยออกมาจากทั้งตัวเครื่องด้านในและตัวเครื่องด้านนอก	เครื่องอาจสะสมฝุ่นในช่วงระยะเวลาที่ไม่ใช้งานเป็นเวลานานซึ่งจะถูกปล่อยออกมาเมื่อเปิดเครื่อง สิ่งนี้สามารถบรรเทาได้โดยการครอบคลุมอุปกรณ์ในช่วงที่ไม่มีการใช้งานเป็นเวลานาน
เครื่องปล่อยกลิ่นเหม็น	เครื่องอาจดูดซับกลิ่นจากสิ่งแวดล้อม (เช่น เฟอร์นิเจอร์การปรุงอาหารบุหรี่ ฯลฯ) ซึ่งจะถูกปล่อยออกมาระหว่างการใช้งาน
	ตัวกรองของเครื่องขึ้นราและควรทำความสะอาด
พัดลมของตัวเครื่องด้านนอกไม่ทำงาน	ในระหว่างการใช้งานความเร็วพัดลมจะถูกควบคุมเพื่อเพิ่มประสิทธิภาพการทำงานของผลิตภัณฑ์
การทำงานไม่แน่นอนคาดเดาไม่ได้หรืออุปกรณ์ไม่ตอบสนอง	สัญญาณรบกวนจากเสาโทรศัพท์มือถือและบูสเตอร์ระยะไกลอาจทำให้เครื่องทำงานผิดปกติ ในกรณีนี้ ให้ลองทำดังต่อไปนี้: • ถอดสายไฟแล้วเชื่อมต่อใหม่ • กดปุ่ม ON / OFF บนรีโมทคอนโทรลเพื่อเริ่มการทำงานใหม่

หมายเหตุ : หากปัญหายังคงมีอยู่โปรดติดต่อตัวแทนจำหน่ายในพื้นที่หรือศูนย์บริการลูกค้าที่ใกล้ที่สุด ให้คำอธิบายโดยละเอียดเกี่ยวกับความผิดปกติของเครื่องรวมถึงหมายเลขรุ่นของคุณ

⚠ ข้อควรระวัง

เมื่อเกิดปัญหาโปรดตรวจสอบประเด็นต่อไปนี้ก่อนติดต่อบริษัทเพื่อซ่อม

ปัญหา	สาเหตุ	วิธีแก้ไข
ประสิทธิภาพการระบายความร้อนไม่ดี	การตั้งค่าอุณหภูมิอาจสูงกว่าอุณหภูมิห้องโดยรอบ	ลดการตั้งค่าอุณหภูมิ
	เครื่องแลกเปลี่ยนความร้อนในตัวเครื่องด้านในหรือตัวเครื่องด้านนอกสกปรก	ทำความสะอาดเครื่องแลกเปลี่ยนความร้อนที่ได้รับผลกระทบ
	แผ่นกรองอากาศสกปรก	ถอดแผ่นกรองออกและทำความสะอาดตามคำแนะนำ
	ช่องอากาศเข้าหรือทางออกของเครื่องใดเครื่องหนึ่งถูกปิดกั้น	ปิดเครื่องถอดสิ่งกีดขวางออกแล้วเปิดใหม่อีกครั้ง
	ประตูและหน้าต่างเปิดอยู่	ตรวจสอบให้แน่ใจว่าประตูและหน้าต่างทั้งหมดปิดอยู่ขณะใช้งานเครื่อง
	ความร้อนสูงเกินไปเกิดจากแสงแดด	ปิดหน้าต่างและผ้าม่านในช่วงที่มีความร้อนสูงหรือแสงแดดจ้า
	มีแหล่งความร้อนมากเกินไปในห้อง (คนคอมพิวเตอร์อิเล็กทรอนิกส์ ฯลฯ)	ลดปริมาณแหล่งความร้อน
	สารทำความเย็นต่ำเนื่องจากการรั่วไหลหรือการใช้งานในระยะยาว	ตรวจสอบรอยรั่วปิดผนึกใหม่หากจำเป็นและเติมสารทำความเย็น
	เปิดใช้งานฟังก์ชัน SILENCE (ฟังก์ชันเสริม)	ฟังก์ชัน SILENCE สามารถลดประสิทธิภาพของผลิตภัณฑ์โดยการลดความถี่ในการทำงาน ปิดฟังก์ชัน SILENCE

ปัญหา	สาเหตุ	วิธีแก้ไข
เครื่องไม่ทำงาน	ไฟฟ้าขัดข้อง	รอให้พลังงานกลับคืนมา
	ปิดเครื่องแล้ว	รอให้พลังงานกลับคืนมา
	ฟิวส์ไหม้หมด	เปิดเครื่อง
	แบตเตอรี่รีโมทคอนโทรลหมด	เปลี่ยนฟิวส์
	เปิดใช้งานการป้องกัน 3 นาทีของอุปกรณ์แล้ว	รอสามนาทีหลังจากรีสตาร์ทเครื่อง
	ตัวจับเวลาเปิดใช้งานแล้ว	ปิดตัวจับเวลา
เครื่องเริ่มและหยุดบ่อย ๆ	มีสารทำความเย็นมากเกินไปหรือน้อยเกินไปในระบบ	ตรวจสอบการรั่วไหลและชาร์จระบบด้วยสารทำความเย็น
	ก๊าซหรือความชื้นที่ไม่สามารถบีบอัดได้เข้าสู่ระบบ	ย้ายและชาร์จระบบด้วยน้ำยาทำความเย็น
	คอมเพรสเซอร์เสีย	เปลี่ยนคอมเพรสเซอร์
	แรงดันไฟฟ้าสูงหรือต่ำเกินไป	ติดตั้ง manostat เพื่อควบคุมแรงดันไฟฟ้า
ประสิทธิภาพการทำความร้อนต่ำ	อุณหภูมิภายนอกต่ำมาก	ใช้อุปกรณ์ทำความร้อนเสริม
	อากาศเย็นกำลังเข้าสู่ประตูและหน้าต่าง	ตรวจสอบให้แน่ใจว่าประตูและหน้าต่างทั้งหมดปิดระหว่างการใช้งาน
	สารทำความเย็นต่ำเนื่องจากการรั่วไหลหรือการใช้งานในระยะยาว	ตรวจสอบการรั่วไหลปิดผนึกใหม่หากจำเป็นและเติมสารทำความเย็น
ไฟแสดงสถานะกะพริบต่อเนื่อง	เครื่องอาจหยุดการทำงานหรือทำงานต่อไปอย่างปลอดภัย หากตัวบ่งชี้หลอดไฟยังคงกะพริบหรือรหัสข้อผิดพลาดปรากฏขึ้นรอประมาณ 10 นาที ปัญหาอาจแก้ไขได้เอง หากไม่เป็นเช่นนั้นให้ถอดสายไฟออกแล้วเชื่อมต่ออีกครั้ง เปิดเครื่อง หากปัญหายังคงมีอยู่ให้ถอดสายไฟและติดต่อศูนย์บริการลูกค้าที่ใกล้ที่สุด	
รหัสข้อผิดพลาดจะปรากฏขึ้นและขึ้นต้นด้วยตัวอักษรดังต่อไปนี้ในการแสดงหน้าต่างของตัวเครื่องด้านใน: • E(x), P(x), F(x) • EH(xx), EL(xx), EC(xx) • PH(xx), PL (xx), PC (xx)		

หมายเหตุ : หากปัญหาของคุณยังคงมีอยู่หลังจากทำการตรวจสอบและวินิจฉัยข้างต้นให้ปิดเครื่องของคุณอย่างรวดเร็วและติดต่อศูนย์บริการที่ได้รับอนุญาต

เครื่องหมายการค้า ลิขสิทธิ์ และคำชี้แจงทางกฎหมาย

Midea โลโก้สื่อ เครื่องหมายคำ ชื่อทางการค้า ชุดการค้า และทุกรุ่นเป็นทรัพย์สินที่มีค่าของ Midea Group และ/หรือบริษัทในเครือ ("Midea") ซึ่ง Midea เป็นเจ้าของเครื่องหมายการค้า ลิขสิทธิ์ และสิทธิ์ในทรัพย์สินทางปัญญาอื่น ๆ และค่าความนิยมทั้งหมดมาจากการใช้ส่วนใดส่วนหนึ่งของเครื่องหมายการค้าของ Midea การใช้เครื่องหมายการค้าของ Midea เพื่อวัตถุประสงค์ทางการค้าโดยไม่ได้รับความยินยอมเป็นลายลักษณ์อักษรล่วงหน้าจาก Midea อาจถือเป็นการละเมิดเครื่องหมายการค้าหรือการแข่งขันที่ไม่เป็นธรรมโดยละเมิดกฎหมายที่เกี่ยวข้อง

คู่มือนี้สร้างขึ้นโดย Midea และ Midea ขอสงวนลิขสิทธิ์ทั้งหมด ห้ามมิให้อุปกรณ์ หรือบุคคลใดใช้ทำซ้ำแก้ไขแจกจ่ายคู่มือนี้ทั้งหมดหรือบางส่วนหรือรวมหรือขายกับผลิตภัณฑ์อื่น ๆ โดยไม่ได้รับความยินยอมเป็นลายลักษณ์อักษรล่วงหน้าจาก Midea

ฟังก์ชันและคำแนะนำที่อธิบายไว้ทั้งหมดเป็นข้อมูลล่าสุดในขณะที่พิมพ์คู่มือนี้ อย่างไรก็ตามผลิตภัณฑ์จริงอาจแตกต่างกันไปเนื่องจากฟังก์ชันและการออกแบบที่ดีขึ้น

การกำจัดและการรีไซเคิล

คำแนะนำที่สำคัญสำหรับสิ่งแวดล้อม (แนวทางการกำจัดของยุโรป)

การปฏิบัติตามข้อกำหนด WEEE และการกำจัดผลิตภัณฑ์ขยะ: ผลิตภัณฑ์นี้เป็นไปตาม EU WEEE Directive (2012/19 / EU) ผลิตภัณฑ์นี้มีสัญลักษณ์การจำแนกประเภทสำหรับอุปกรณ์ไฟฟ้าและอิเล็กทรอนิกส์ (WEEE)

สัญลักษณ์นี้ระบุว่าผลิตภัณฑ์นี้จะไม่ถูกกำจัดรวมกับขยะในครัวเรือนอื่น ๆ เมื่อสิ้นสุดอายุการใช้งาน อุปกรณ์ที่ใช้แล้วจะต้องส่งคืนไปยังจุดรวบรวมอย่างเป็นทางการเพื่อรีไซเคิลอุปกรณ์อิเล็กทรอนิกส์ไฟฟ้า หากต้องการค้นหาระบบการรวบรวมเหล่านี้โปรดติดต่อหน่วยงานท้องถิ่นหรือผู้ค้าปลีกของคุณที่ซื้อสินค้า แต่ละครัวเรือนมีบทบาทสำคัญในการกู้คืนและรีไซเคิลเครื่องใช้ไฟฟ้าเก่า การกำจัดอุปกรณ์ที่ใช้แล้วอย่างเหมาะสมช่วยป้องกันผลกระทบด้านลบที่อาจเกิดขึ้นต่อสิ่งแวดล้อมและสุขภาพของมนุษย์

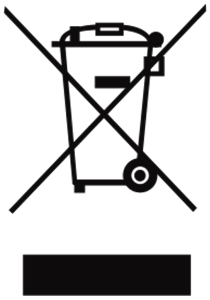

ประกาศเกี่ยวกับการคุ้มครองข้อมูล

สำหรับการให้บริการที่ตกลงกับลูกค้าเราตกลงที่จะปฏิบัติตามโดยไม่มีข้อจำกัด กับข้อกำหนดทั้งหมดของกฎหมายคุ้มครองข้อมูลที่บังคับใช้ซึ่งสอดคล้องกับประเทศที่ตกลงกันไว้ว่าจะให้บริการแก่ลูกค้ารวมถึงกฎระเบียบคุ้มครองข้อมูลทั่วไปของสหภาพยุโรป (GDPR) หากมี

โดยทั่วไปการประมวลผลข้อมูลของเราคือการปฏิบัติตามภาระผูกพันของเราภายใต้สัญญากับคุณและด้วยเหตุผลด้านความปลอดภัยของผลิตภัณฑ์เพื่อปกป้องสิทธิ์ของคุณที่เกี่ยวข้องกับการรับประกันและคำถามเกี่ยวกับการลงทะเบียนผลิตภัณฑ์ ในบางกรณี แต่เฉพาะในกรณีที่มั่นใจในการปกป้องข้อมูลที่เหมาะสมข้อมูลส่วนบุคคลอาจถูกถ่ายโอนไปยังผู้รับที่อยู่นอกเขตเศรษฐกิจยุโรป

ข้อมูลเพิ่มเติมมีให้ตามคำขอ คุณสามารถติดต่อเจ้าหน้าที่คุ้มครองข้อมูลของเราผ่านทาง MideaDPO@midea.com หากต้องการใช้สิทธิ์ของคุณเช่นสิทธิ์ในการคัดค้านวันที่ส่วนบุคคลของคุณกำลังดำเนินการเพื่อวัตถุประสงค์ทางการตลาดทางตรงโปรดติดต่อเราผ่านทาง MideaDPO@midea.com หากต้องการข้อมูลเพิ่มเติมโปรดปฏิบัติตาม QR Code

การออกแบบและข้อมูลจำเพาะอาจเปลี่ยนแปลงได้โดยไม่ต้องแจ้งให้ทราบล่วงหน้าเพื่อปรับปรุงผลิตภัณฑ์ ปรึกษากับตัวแทนขายหรือผู้ผลิตสำหรับรายละเอียด การอัปเดตใด ๆ ในคู่มือจะถูกอัปโหลดไปยังเว็บไซต์บริการโปรดตรวจสอบเวอร์ชันล่าสุด

ผู้ผลิต : GD Midea Air-Conditioning Equipment Co,.Ltd.
Lingang Road Beijiao Shunde Foshan กวางตุ้ง
สาธารณรัฐประชาชนจีน 528311

Midea

make yourself at home